Extracción de humo y ventilación

Eléctrica - Ruptura del puente térmico

RPT

BLUESTEEL RPT ÉLEC

DISPONIBLE 24V O 48V

ILUMINACIÓN CENITAL

EXTRACCIÓN DE HUMO

VENTILACIÓN

Bluesteel RPT Élec

LOS + BLUETEK

- Optimización de las prestaciones aeráulicas gracias al zócalo inclinado
- El mecanismo no sobresale por debajo del zócalo cuando se abre
- Aparato montado previamente en la fábrica y listo para conectar el cable eléctrico
- Reducción de las pérdidas térmicas gracias a un mejor aislamiento del zócalo

SERVOMECANISMO

Hyperion 24V

Coffret 48V

Normas y requisitos

EN 1873
EN 12101-2

Baja temperatura
T (-15°)

Ciclos
Re 1000 (incendio)
Re 10000 (ventilación parcial)

Sobrecarga de nieve
SL250 / SL550

Funcionamiento
Tipo B
Apertura + Cierre

Resistencia estática
al viento
WL 1500 Pa

Elevación
de la temperatura
B 300

Características

Urc: 1,3 W/m².K (150/200, inclinado, altura 350 mm, BSL)

- **Arco = 6 m²**
- **AP = 0,45 m³/h/ml**
- **I4: 0,05 m³/h/ml**
- Relleno PCA 20 mm ópalo
- Zócalo recto de 350 mm de altura y aislado con 30 mm de bitumen
- Marco durmiente y batiente en perfil de aluminio con ruptura del puente térmico
- Junta de estanqueidad en la periferia del zócalo
- Disparador térmico eléctrico calibrado a 100 °C

Extracción de humo | Eléctrica - Ruptura del puente térmico

BLUESTEEL RPT ÉLEC

Características técnicas

Dimensiones			Prestaciones				Características							
							24 V				48 V			
							PCA 20/32, BSL [1]		CAIS, PI (20,32) [1]		PCA 20/32, BSL [1]		CAIS, PI (20,32) [1]	
Dimensiones comerciales (espacio en la cubierta) ancho / Largo en cm	**Dimensiones de luz** (espacio superior) ancho x Largo en cm	**Dimensiones** en cm C / D (ver el corte adjunto)	**Av** (SGO) en m²	**Aa** (Superficie útil) en m² Estándar	**Aa** (Superficie útil) en m² Máx	**Urc** (W/m²K)*	SL250 [2] I (A)	SL550 [2] I (A)	SL250 [2] I (A)	SL550 [2] I (A)	SL250 [2] I (A)	SL550 [2] I (A)	SL250 [2] I (A)	SL550 [2] I (A)
110/110	100 x 100	600/1200	**1,21**	**0,73**	**0,83**		4,5		4,5		2,5		2,5	
120/120	110 x 110	620 / 1300	**1,44**	**0,84**	**0,99**		4,5		4,5		2,5		2,5	
130/130	120 x 120	650 / 1400	**1,69**	**0,98**	**1,18**		4,5		4,5		2,5		2,5	
140/140	130 x 130	670 / 1500	**1,96**	**1,14**	**1,39**		4,5		4,5		2,5		2,5	
150/150	140 x 140	700 / 1600	**2,25**	**1,31**	**1,58**		4,5		4,5		2,5		2,5	
120/140	110 x 130	620 / 1300	**1,68**	**0,97**	**1,16**		4,5		—		2,5		—	
120/160	110 x 150	620 / 1300	**1,92**	**1,08**	**1,34**	**1,6**	4,5		—		2,5		—	
120/170	110 x 160	620 / 1300	**2,04**	**1,14**	**1,43**		4,5		—		2,5		—	
120/180	110 x 170	620 / 1300	**2,16**	**1,21**	**1,51**		4,5		—		2,5		—	
120/200	110 x 190	620 / 1300	**2,40**	**1,30**	**1,68**		4,5		—		2,5		—	
140/160	13 0 x 150	670 / 1500	**2,24**	**1,25**	**1,57**		4,5		—		2,5		—	
140/200	130 x 190	670 / 1500	**2,80**	**1,51**	**1,96**		4,5		—		2,5		—	
150/200	140 x 190	700 /1600	**3,00**	**1,68**	**2,07**		4,5		—		2,5		—	

[1] CAIS: Cubierta aislada de aluminio estándar / BSL: Parasol luminoso / PI (20/32): Pearl Inside 20 o 32 mm / SC: Sunlite Control
[2] SL 250: 0-400 m de altura / SL 550: 400-800 m de altura
— no disponible
**** Prestaciones para un aparato de alto 350 mm, PCA 20 mm***

Extracción de humo | Eléctrica - Ruptura del puente térmico

BLUESTEEL RPT ÉLEC

Secciones técnicas

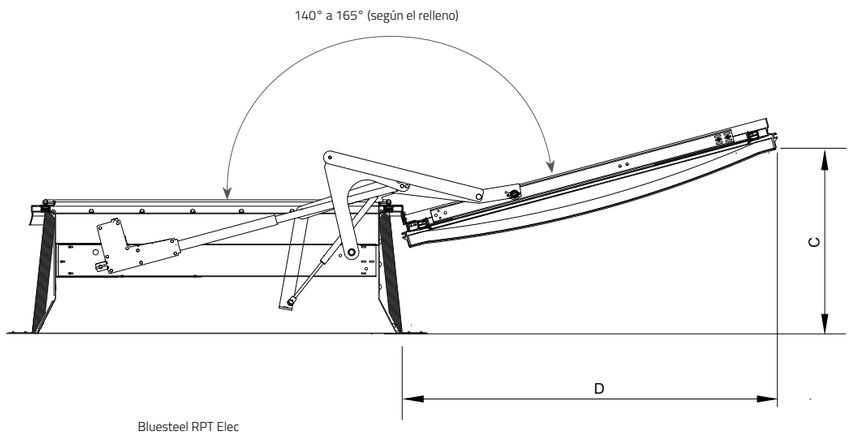

Bluesteel RPT Elec

LAS SOLUCIONES DE ALTO RENDIMIENTO

BSL (Parasol luminoso)

- Reduce el factor solar en un 35%*
- Mejora el rendimiento térmico del lucernario
- Limita el deslumbramiento y las manchas de luz en el suelo
- Disponible incoloro y ópalo

Pearl Inside

- Mejora el rendimiento acústico
  Lia: 65 dB, Rw: 28 dB (0,-2)
- Nuevo concepto de PCA que integra microesferas de vidrio
- Efecto cristalino para conseguir una estética inigualable

Velo-domo

- Sombreado fijo y estético:
- Supresión del efecto invernadero mediante una protección muy disociada del acristalamiento
- Protege contra el sol en verano y permite que el calor entre en invierno gracias a su orientación optimizada

** respecto a un PCA 16 mm ópalo*

Extracción de humo | Eléctrica - Ruptura del puente térmico

BLUESTEEL RPT ÉLEC

Rellenos

PCA 20 mm

Policarbonato alveolar 20 mm
Disponible ópalo, incoloro, Calor Control

PCA 32 mm

Policarbonato alveolar 32 mm
Disponible ópalo, incoloro, Calor Control

CUBIERTA AISLADA DE ALUMINIO

Estándar

Accesorios y opciones

BARANDILLA

Fija 15x15 mm de acero 1200 joules

REJILLA

Fija redonda de acero 1200 joules

ZÓCALO RECTO

Alturas 350, 420, 500 mm

ESTANQUEIDAD BITUMINADO

- (por defecto)

ESTANQUEIDAD DE PVC

- Aislamiento no bituminado
- Aislamiento no bituminado con opción de zócalo laminado
- Aislamiento no bituminado con opción de zócalo galvanizado

CONTACTO DE POSICIÓN

Indica la posición de espera o de seguridad de un DENFC. Montado en fábrica

DISPARADOR ELÉCTRICO

Activa automáticamente la apertura del exutorio si sube la temperatura a la altura de la cubierta
Disponible en 140 °C

VENTILACIÓN

Parcial o total con el cilindro de extracción de humo

LACADO

El lacado del zócalo, de la rejilla, de la barandilla o de la cara inferior de la cubierta de aluminio está disponible en los tonos RAL estándar

RAL 9010 RAL 9005

Terminaciones aeráulicas

SIN SPOILERS (EN VERSIÓN ESTÁNDAR)

SPOILERS (EN VERSIÓN MÁX.)

Elementos del zócalo de acero galvanizado que mejoran las prestaciones aeráulicas del aparato

© 2022 / Bluetek se reserva el derecho a modificar sin previo aviso la composición y las condiciones de uso de sus materiales según los conocimientos y las técnicas. Los textos, fotografías e ilustraciones no son contractuales.

adexsi
Opening new perspectives //
+33 3 87 97 75 38
+33 3 87 97 75 62
contact@adexsi.com
www.adexsi.com
bluetek

Extracción de humo

Neumática - Ruptura del puente térmico

RPT

BLUESTEEL RPT PNEU

ILUMINACIÓN CENITAL

EXTRACCIÓN DE HUMO

Bluesteel RPT Pneu versión estándar

LOS + BLUETEK

- Optimización de las prestaciones aeráulicas gracias al zócalo inclinado
- El mecanismo no sobresale por debajo del zócalo cuando se abre
- Aparato montado previamente en la fábrica y listo para connectar el tubo de cobre
- Reducción de las pérdidas térmicas gracias a un mejor aislamiento del zócalo

SERVOMECANISMO

neumático tipo CLIP

Normas y requisitos

EN 1873
EN 12101-2

Baja temperatura T (-15°)

Ciclos
Re 1000 (incendio)
Re 10000 (ventilación parcial)
Re 10000 (ventilación completa según las dimensiones y el relleno)

Sobrecarga de nieve SL250 / SL500

Funcionamiento Tipo B Apertura + Cierre

Resistencia estática al viento WL 1500 o WL 3000 (≤ 2m²)

Elevación de la temperatura B 300

Características

Urc: 1,3 W/m².K (200/200, inclinado, altura 350 mm, BSL)

- **Arco = 7,4 m²**
- **AP = 0,45 m³/h/ml**
- **I4: 0,05 m³/h/ml**
- Relleno PCA 20 mm ópalo
- Zócalo recto de 350 mm de altura y aislado con 30 mm de bitumen
- Marco durmiente y batiente en perfil de aluminio con ruptura del puente térmico
- Junta de estanqueidad en la periferia del zócalo
- Disparador térmico calibrado a 93 °C

Extracción de humo | Neumática - Ruptura del puente térmico

BLUESTEEL RPT PNEU

Características técnicas

Dimensiones			Prestaciones*				Características												
							Presión de funcionamiento (bar)						Volumen total de los cilindros, en litros (l)						
							PCA 20		PCA 32, CAIS, BSL, PI (20), PI (32) [1]		SC, CAIA [1]		PCA 20		PCA 32, CAIS, BSL, PI (20), PI (32) [1]		SC, CAIA [1]		
Dimensiones comerciales (espacio en la cubierta) ancho / Largo en cm	**Dimensiones de luz** (espacio superior) ancho x Largo en cm	**Dimensiones** en cm C / D (ver el corte adjunto)	**Av** (SGO) en m²	**Aa** (Superficie útil) en m² Estándar	**Aa** (Superficie útil) en m² Máx.	**Urc** (W/m²K)	SL 250 [2]	SL 500 [2]	SL 250 [2]	SL 500 [2]	SL 250 [2]	SL 500 [2]	SL 250 [2]	SL 500 [2]	SL 250 [2]	SL 500 [2]	SL 250 [2]	SL 500 [2]	**Núm. de mecanismos [4]**
90/90	80 x 80	535/1000	**0,81**	**0,49**	**0,55**		15	25	15	25	20	25	0,73	0,73	0,73	0,73	1,43	1,43	1
100/100	90 x 90	600/1100	**1,00**	**0,60**	**0,68**		15	25	20	15	25	25	0,73	0,73	0,73	1,43	1,43	1,43	1
110/110	100 x 100	610/1200	**1,21**	**0,73**	**0,83**		15	25	20	15	25	25	0,83	0,83	0,83	1,63	1,63	1,63	1
120/120	110 x 100	620/1300	**1,44**	**0,84**	**0,99**		20	20	25	20	25	25	0,83	1,63	0,83	1,63	1,63	1,63	1
130/130	120 x 120	650/1400	**1,69**	**0,98**	**1,18**		25	20	15	25	20	25	0,83	1,63	1,63	1,63	1,63	2,10	1
140/140	130 x 130	670/1500	**1,96**	**1,14**	**1,39**		15	25	20	25	25	—	1,63	1,63	1,63	2,10	1,63	—	1
150/150	140 x 140	700/1600	**2,25**	**1,31**	**1,58**		15	25	15	25	20	25	2,32	2,32	2,32	2,32	2,32	2,93	1
160/160	150 x 150	730/1700	**2,56**	**1,48**	**1,79**		15	25	20	25	—	—	2,32	2,93	2,32	2,93	—	—	1
170/170	160 x 160	750/1800	**2,89**	**1,68**	**2,02**		25	25	25	—	—	—	2,32	2,93	2,32	—	—	—	1
180/180	170 x 170	770/1900	**3,24**	**1,88**	**2,27**		20	—	25	—	—	—	2,32	—	2,32	—	—	—	1
190/190	180 x 180	790/2000	**3,61**	**2,02**	**2,45**		15	—	20	—	—	—	3,60	—	3,60	—	—	—	1
190/190	180 x 180	790/2000	**3,61**	**2,02**	**2,45**		—	25	—	25	—	—	—	3,60	—	3,60	—	—	1+*
200/200	190 x 190	810/2100	**4,00**	**2,16**	**2,72**		20	—	25	—	—	—	3,60	—	3,60	—	—	—	1
200/200	190 x 190	810/2100	**4,00**	**2,16**	**2,72**		—	25	—	25	—	—	—	3,60	—	3,60	—	—	1+*
200/200	190 x 190	810/2100	**4,00**	**2,08**	**2,72**		—	—	—	—	—	—	—	—	—	—	—	—	2
100/140	90 x 130	600/1100	**1,40**	**0,81**	**0,97**		20	20	25	20	25	25	0,73	1,43	0,73	1,43	1,43	1,43	1
100/150	90 x 140	600/1100	**1,50**	**0,84**	**1,05**		20	20	25	20	25	25	0,73	1,43	0,73	1,43	1,43	1,43	1
100/200	90 x 190	600/1100	**2,00**	**1,08**	**1,40**		20	25	20	25	25	25	1,43	1,43	1,43	1,43	1,43	1,80	1
120/140	110 x 130	620/1300	**1,68**	**0,97**	**1,16**		25	20	15	25	25	25	0,83	1,63	1,63	1,63	1,63	1,63	1
120/160	110 x 150	620/1300	**1,92**	**1,08**	**1,34**		25	25	15	25	25	25	0,83	1,63	1,63	1,63	1,63	2,10	1
120/170	110 x 160	620/1300	**2,04**	**1,14**	**1,43**		25	25	20	25	25	25	0,83	1,63	1,63	1,63	1,63	2,10	1
120/180	110 x 170	620/1300	**2,16**	**1,21**	**1,51**		15	25	20	25	25	25	1,63	1,63	1,63	2,10	1,63	2,10	1
120/200	110 x 190	620/1300	**2,40**	**1,30**	**1,68**	**1,6**	15	25	20	25	—	—	1,63	2,10	1,63	2,10	—	—	1
120/220	110 x 200	620/1300	**2,64**	**1,43**	**1,85**		20	25	20	25	—	—	1,63	2,10	1,63	2,10	—	—	1
120/220	110 x 200	620/1300	**2,64**	**1,32**	**1,98**		20	20	25	25	—	—	1,33	2,61	1,33	2,61	—	—	2
120/240	110 x 230	620/1300	**2,88**	**1,50**	**2,04**		20	25	25	—	—	—	1,63	2,10	1,63	—	—	—	1
120/240	110 x 230	620/1300	**2,88**	**1,44**	**2,16**		20	20	25	25	—	—	1,33	2,61	1,33	2,61	—	—	2
120/250	110 x 240	620/1300	**3,00**	**1,50**	**2,25**		20	20	25	25	—	—	1,33	2,61	1,33	2,61	—	—	2
120/300	110 x 290	620/1300	**3,60**	**1,80**	**2,66**		25	20	25	25	—	—	1,33	2,61	1,33	2,61	—	—	2
140/160	130 x 150	670/1500	**2,24**	**1,25**	**1,57**		20	25	20	25	25	—	1,63	2,10	1,63	2,10	2,10	—	1
140/200	130 x 190	670/1500	**2,80**	**1,51**	**1,96**		20	—	25	—	—	—	1,63	—	1,63	—	—	—	1
140/250	130 x 240	670/1500	**3,50**	**1,79**	**2,56**		25	25	20	25	—	—	1,33	2,61	2,61	2,61	—	—	2
140/300	130 x 290	670/1500	**4,20**	**2,10**	**3,02**		15	25	20	25	—	—	2,61	2,61	2,61	3,36	—	—	2
150/200	140 x 190	700/1600	**3,00**	**1,68**	**2,07**		20	25	20	25	—	—	2,32	2,93	2,32	2,93	—	—	1
150/250	140 x 240	700/1600	**3,75**	**1,95**	**2,70**		10	25	15	25	—	—	3,71	3,71	3,71	3,71	—	—	2
150/300	140 x 290	700/1600	**4,50**	**2,30**	**3,20**		15	25	15	25	—	—	3,71	3,71	3,71	3,71	—	—	2
160/200	150 x 190	730/1700	**3,20**	**1,79**	**2,21**		20	25	25	—	—	—	2,32	2,93	2,32	—	—	—	1
160/250	150 x 240	730/1700	**4,00**	**2,08**	**2,84**		15	25	15	25	—	—	3,71	3,71	3,71	3,71	—	—	2
160/300	150 x 290	730/1700	**4,80**	**2,45**	**3,36**		15	25	20	25	—	—	3,71	3,71	3,71	4,69	—	—	2
180/250	170 x 240	770/1900	**4,50**	**2,34**	**3,11**		20	25	20	25	—	—	3,71	3,71	3,71	4,69	—	—	2
180/280	170 x 270	770/1900	**5,04**	**2,57**	**3,43**		20	25	20	25	—	—	3,71	4,69	3,71	4,69	—	—	2
180/300	170 x 290	770/1900	**5,40**	**2,75**	**3,67**		20	25	20	25	—	—	3,71	4,69	3,71	4,69	—	—	2
200/250	190 x 240	810/2100	**5,00**	**2,55**	**3,35**		15	25	20	25	—	—	5,76	5,76	5,76	5,76	—	—	2
200/300	190 x 290	810/2100	**6,00**	**3,00**	**4,02**		15	25	20	25	—	—	5,76	5,76	5,76	5,76	—	—	2

[1] CAIS: Cubierta aislada de aluminio estándar / PI 20: Pearl Inside 20 mm / BSL: Parasol luminoso / PI 32: Pearl Inside 32 mm / CAIA: Cubierta aislada de aluminio acústico 35 dB / SC: Sunlite Control
[2] SL 250: 0-400 m de altura / SL 500: 400-800 m de altura
[4] 1+: mecanismo reforzado
— no disponible
**** Prestaciones para un aparato de alto 350 mm, PCA 20 mm, apertura 165°***

Extracción de humo | Neumática - Ruptura del puente térmico

BLUESTEEL RPT PNEU

Secciones técnicas

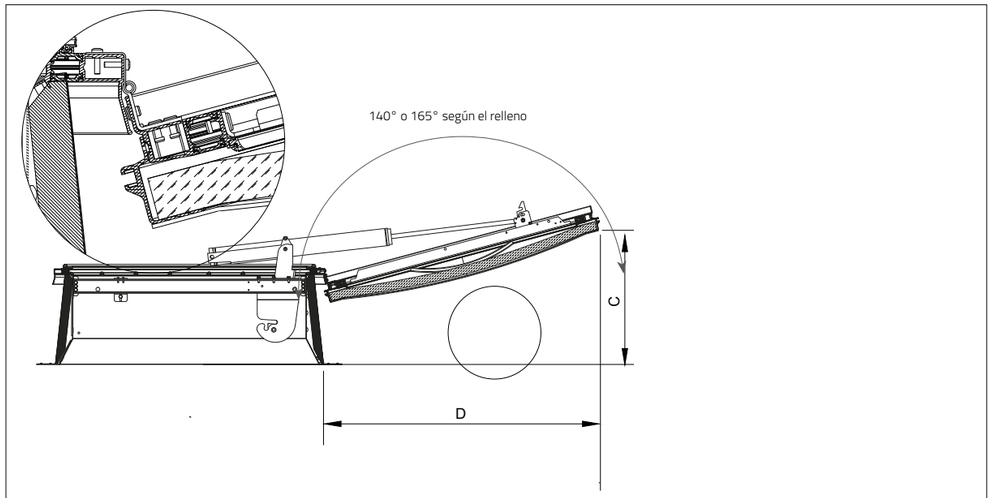

Bluesteel RPT Pneu (versión estándar)

LAS SOLUCIONES DE ALTO RENDIMIENTO

Soluciones de alto rendimiento I 6

BSL (Parasol luminoso)

- Reduce el factor solar en un 35%*
- Mejora el rendimiento térmico del lucernario
- Limita el deslumbramiento y las manchas de luz en el suelo
- Disponible incoloro y ópalo

Pearl Inside

- Mejora el rendimiento acústico
  Lia: 65 dB, Rw: 28 dB (0,-2)
- Nuevo concepto de PCA que integra microesferas de vidrio
- Efecto cristalino para conseguir una estética inigualable

Velo-domo

- Sombreado fijo y estético:
- Supresión del efecto invernadero mediante una protección muy disociada del acristalamiento
- Protege contra el sol en verano y permite que el calor entre en invierno gracias a su orientación optimizada

Sunlite Control

- Sombreado móvil invisible
- Lamas pivotantes en un PCA que se adaptan a la posición del sol
- Regula la luminosidad dentro del edificio
- Automatización del manejo de las lamas con posibilidad de asociar la gestión de la iluminación artificial

** respecto a un PCA 16 mm ópalo*

Extracción de humo | Neumática - Ruptura del puente térmico

BLUESTEEL RPT PNEU

Rellenos

PCA 20 mm

Policarbonato alveolar 20 mm
Disponible ópalo, incoloro, Calor Control

PCA 32 mm

Policarbonato alveolar 32 mm
Disponible ópalo, incoloro, Calor Control

CUBIERTA AISLADA DE ALUMINIO

Estándar
Cubierta aislada de aluminio acústica 35 db

Accesorios y opciones

BARANDILLA

Fija 15x15 mm de acero 1200 joules

REJILLA

Fija redonda de acero 1200 joules

ZÓCALO RECTO

Alturas 350, 420, 500 mm

ESTANQUEIDAD BITUMINADO

- (por defecto)

ESTANQUEIDAD DE PVC

- Aislamiento no bituminado
- Aislamiento no bituminado con opción de zócalo laminado
- Aislamiento no bituminado con opción de zócalo galvanizado

CONTACTO DE POSICIÓN

Indica la posición de espera o de seguridad de un DENFC. Montado en fábrica

ACTIVADOR TÉRMICO

Activa automáticamente la apertura del exutorio si sube la temperatura a la altura de la cubierta

Disponible en 140 °C y 180 °C.

VENTILACIÓN

Neumática: apertura total gracias al cilindro de extracción de humo (ventilación de 6 bares) (según las dimensiones y el llenado)

Eléctrica: Cilindro eléctrico de 230 V para una apertura parcial de 300mm o 500mm (para instalar en la obra)

LACADO

El lacado del zócalo de la rejilla, de la barandilla o de la cara inferior de la cubierta de aluminio está disponible en los tonos RAL estándar

RAL 9010 RAL 9005

Terminaciones aeráulicas

SIN SPOILERS (EN VERSIÓN ESTÁNDAR)

SPOILERS (EN VERSIÓN MÁX.)

Elementos del zócalo de acero galvanizado que mejoran las prestaciones aeráulicas del aparato

© 2022 / Bluetek se reserva el derecho a modificar sin previo aviso la composición y las condiciones de uso de sus materiales según los conocimientos y las técnicas. Los textos, fotografías e ilustraciones no son contractuales.

adexsi
Opening new perspectives //
+33 3 87 97 75 38
+33 3 87 97 75 62
contact@adexsi.com
www.adexsi.com
bluetek

Extracción de humo y acceso a la cubierta

RPT

Neumática - Ruptura del puente térmico

BLUESTEEL RPT PNEU + ACCESO

ILUMINACIÓN CENITAL

EXTRACCIÓN DE HUMO

ACCESO A LA CUBIERTA

Bluesteel RPT Pneu + acceso (posición de acceso a la cubierta) - versión estándar

LOS BLUETEK

- Posibilidad de realizar diariamente una ventilación natural
- El acceso a la cubierta es más fácil gracias al mecanismo de acceso
- Aparato montado previamente en la fábrica y listo para conectar el tubo de cobre
- Reducción de las pérdidas térmicas gracias a un mejor aislamiento del zócalo

SERVOMECANISMO

neumático tipo CLIP

Normas y requisitos

EN 1873
EN 12101-2

Baja temperatura T (-15°)

Ciclos
Re 1000 (incendio)
Re 10.000 (ventilación parcial)
Re 10 000 (ventilación total según las dimensiones y el relleno)

Sobrecarga de nieve SL250 / SL550

Funcionamiento Tipo B Apertura + Cierre

Resistencia estática al viento WL 1500

Elevación de la temperatura B 300

Características

Urc: 1,6 W/m².K (130/130, recto, altura 350 mm, BSL)

- **Arco = 4,3 m²**
- **AP = PND***
- **I4: PND***

- Relleno PCA 20 mm ópalo
- Zócalo recto de 350 mm de altura y aislado con 30 mm de bitumen
- Marco durmiente y batiente en perfil de aluminio con ruptura del puente térmico
- Junta de estanqueidad en la periferia del zócalo
- Disparador térmico calibrado a 93 °C

** PND: prestaciones no determinadas*

Extracción de humo y acceso a la cubierta | Neumática - Ruptura del puente térmico

BLUESTEEL RPT PNEU + ACCESO

Características técnicas

Dimensiones			Prestaciones			Características							
Dimensiones comerciales (espacio en la cubierta) ancho / Largo en cm	**Dimensiones de luz** (espacio superior) ancho x Largo en cm	**Dimensiones** en cm C / D (ver el corte adjunto)	**Av** (SGO) en m²	**Aa** (Superficie útil) en m²	**Urc** (W/m²K)*	**Presión de funcionamiento** (bar)				**Volumen total de los cilindros, en litros** (l)			
						PCA 20		**PCA 32, BSL, PI (20)** [1]		**PCA 20**		**PCA 32, BSL, PI (20)** [1]	
				Estándar		**SL 250** [2]	**SL 550** [2]	**SL 250** [2]	**SL 550** [2]	**SL 250** [2]	**SL 550** [2]	**SL 250** [2]	**SL 550** [2]
80/80	80 x 80	491/985	**0,64**	**0,36**	**1,6**	15	25	15	25	0,73	0,73	0,73	0,73
90/90	90 x 90	520 / 1081	**0,81**	**0,46**		15	20	20	20	0,73	1,43	0,73	1,43
100/100	100 x 100	545 / 1180	**1,00**	**0,58**		15	20	20	20	0,83	1,63	0,83	1,63
110/110	110 x 110	570 / 1275	**1,21**	**0,68**		20	20	25	20	0,83	1,63	0,83	1,63
120/120	120 x 120	595 / 1375	**1,44**	**0,81**		25	25	15	25	0,83	1,63	1,63	1,63
130/130	130 x 130		**1,69**	**0,96**		15	25	20	25	1,63	1,63	2,10	2,10
80/130	80 x 130		**0,64**	**0,57**		20	20	20	20	0,73	1,43	0,73	1,43

[1] CAIS: Cubierta aislada de aluminio estándar / BSL: Parasol luminoso / PI (20): Pearl inside 20 mm
[2] SL 250: 0-400 m de altura / SL 550: 400-800 m de altura
**** Prestaciones para un aparato de alto 350 mm, PCA 20 mm***

Extracción de humo y acceso a la cubierta | Neumática - Ruptura del puente térmico

BLUESTEEL RPT PNEU + ACCESO

Secciones técnicas

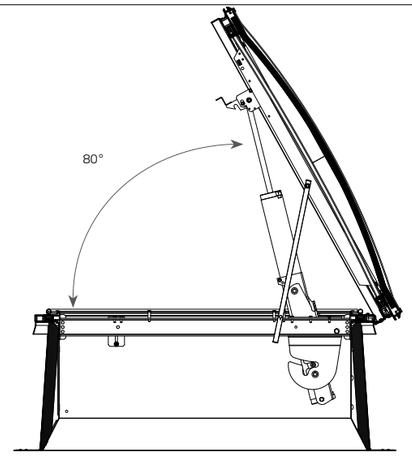

Blueteel RPT Pneu + Acceso (en posición de acceso a la cubierta)

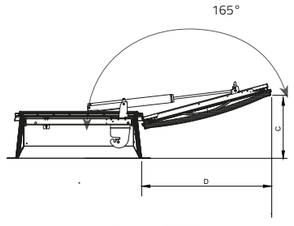

Blueteel RPT Pneu + Acceso (en posición de seguridad)

LAS SOLUCIONES DE ALTO RENDIMIENTO

Soluciones de alto rendimiento I 6

BSL (Parasol luminoso)

- Reduce el factor solar en un 35%*
- Mejora el rendimiento térmico del lucernario
- Limita el deslumbramiento y las manchas de luz en el suelo
- Disponible incoloro y ópalo

Pearl Inside

- Mejora el rendimiento acústico
  Lia: 65 dB, Rw: 28 dB (0,-2)
- Nuevo concepto de PCA que integra microesferas de vidrio
- Efecto cristalino para conseguir una estética inigualable

Velo-domo

- Sombreado fijo y estético:
- Supresión del efecto invernadero mediante una protección muy disociada del acristalamiento
- Protege contra el sol en verano y permite que el calor entre en invierno gracias a su orientación optimizada

** respecto a un PCA 16 mm ópalo*

Extracción de humo y acceso a la cubierta | Neumática - Ruptura del puente térmico

BLUESTEEL RPT PNEU + ACCESO

Rellenos

PCA 20 mm

Policarbonato alveolar 20 mm
Disponible ópalo, incoloro, Calor Control

PCA 32 mm

Policarbonato alveolar 32 mm
Disponible ópalo, incoloro, Calor Control

Accesorios y opciones

BARANDILLA

Batiente 15x15 mm de acero 1200 joules

REJILLA

Batiente redondo de acero 1200 joules

ZÓCALO RECTO

Alturas 350, 420, 500 mm

ESTANQUEIDAD BITUMINADO

- (por defecto)

ESTANQUEIDAD DE PVC

- Aislamiento no bituminado
- Aislamiento no bituminado con opción de zócalo laminado
- Aislamiento no bituminado con opción de zócalo galvanizado

GANCHO DE ACCESO A LA CUBIERTA

Gancho en acero galvanizado para facilitar y asegurar al personal la entrada y la salida a la cubierta

BARRA DE ENGANCHE DE LA ESCALERA

Tubo de acero galvanizado que permite apoyar cualquier tipo de escalera para acceder a la cubierta

Escalera disponible en nuestro archivador de Servomecanismo

CONTACTO DE POSICIÓN

Indica la posición de espera o de seguridad de un DENFC. Montado en fábrica

DISPARADOR TÉRMICO

Activa automáticamente la apertura del exutorio si sube la temperatura a la altura de la cubierta
Disponible en 140 °C.

LACADO

El lacado del zócalo, de la rejilla, de la barandilla o de la cara inferior de la cubierta de aluminio está disponible en los tonos RAL estándar

RAL 9010 RAL 9005

© 2022/ Bluetek se reserva el derecho a modificar sin previo aviso la composición y las condiciones de uso de sus materiales según los conocimientos y las técnicas. Los textos, fotografías e ilustraciones no son contractuales.

adexsi
Opening new perspectives //
+33 3 87 97 75 38
+33 3 87 97 75 62
contact@adexsi.com
www.adexsi.com
bluetek

Extracción de humo y ventilación

Eléctrica - Mejora térmica

BLUESTEEL THERM DV ÉLEC

NUEVAS DIMENSIONES
DISPONIBLE 24V O 48V

THERM

ILUMINACIÓN CENITAL

EXTRACCIÓN DE HUMO

VENTILACIÓN

Bluesteel Therm DV Elec

LOS BLUETEK

- Hasta 5,18 m² de superficie de extracción de humo
- 4 acabados aeráulicos disponibles: S, M, L y XL
- Paravientos del modelo XL invisibles cuando el aparato está cerrado, montados en fábrica

SERVOMECANISMO

Hyperion 24V

Coffret 48V

Normas y requisitos

EN 1873
EN 12101-2

Baja temperatura T (-15°)

Ciclos
Re 1000 (incendio)
Re 10000 (ventilación)

Sobrecarga de nieve SL250 / SL550

Funcionamiento Tipo B Apertura + Cierre

Resistencia estática al viento WL 1500
WL 3000 l ≤ 160 cm y L ≤ 250 cm

Elevación de la temperatura B 300

Características

Urc: 2 W/m².K (200/300, inclinado, altura 350 mm, BSL)

- **Arco = 10,2 m²**
- **AP = 0,9 m³/h/ml**
- **I4: 0,11 m³/h/ml**
- Relleno PCA 16 mm ópalo
- Zócalo de 350 mm de altura y aislado 25 mm de bitumen

  Zócalo *recto* > *versión S*

  Zócalo *inclinado* > *versiones M, L y XL*
- Junta de estanqueidad en la periferia del zócalo
- Disparador térmico eléctrico calibrado a 100°C

Extracción de humo y ventilación | Eléctrica - Mejora térmica

BLUESTEEL THERM DV ÉLEC

Características técnicas

	Dimensiones		Prestaciones					Características															
								24 V								48 V							
								PCA 16,20				PCA 32, BSL, PI(16), PI (20),CAIS [1]				PCA 16,20				PCA 32, BSL, PI(16), PI (20),CAIS [1]			
	Dimensiones comerciales (espacio en la cubierta) ancho / Largo en cm	**Dimensiones de luz** (espacio superior) ancho x Largo en cm	**Av** (GA) in m²	**Aa** (Superficie útil) en m²				SL 250 [2] I (A)	SL 550 [2] I (A)	SL 750 [2] I (A)	SL 1000 [2] I (A)	SL 250 [2] I (A)	SL 550 [2] I (A)	SL 750 [2] I (A)	SL 1000 [2] I (A)	SL 250 [2] I (A)	SL 550 [2] I (A)	SL 750 [2] I (A)	SL 1000 [2] I (A)	SL 250 [2] I (A)	SL 550 [2] I (A)	SL 750 [2] I (A)	SL 1000 [2] I (A)
				S	M	L	XL	intensidad por dispositivo (A)															
WL 3000	**160/160**	160 x 160	**2,56**	**1,36**	—	—	—	5	5	5	6	5	5	5	6	3	3	3	3	3	3	3	3
	170/170	170 x 170	**2,89**	**1,50**	—	—	—	5	5	5	8	5	5	6	8	3	3	3	4	3	3	3	4
		160 x 160		—	**1,91**	**1,97**	**2,08**	5	5	5	6	5	5	5	6	3	3	3	3	3	3	3	3
	180/180	180 x 180	**3,24**	**1,62**	—	—	—	5	5	5	5	5	5	5	5	3	3	3	3	3	3	3	3
		170 x 170		—	**2,14**	**2,20**	**2,37**	5	5	5	8	5	5	6	8	3	3	3	4	3	3	3	4
	190/190	190 x 190	**3,61**	**1,84**	—	—	—	5	5	5	6	5	5	5	6	3	3	3	3	3	3	3	3
		180 x 180		—	**2,38**	**2,49**	**2,67**	5	5	5	5	5	5	5	5	3	3	3	3	3	3	3	3
	200/200	200 x 200	**4,00**	**2,04**	—	—	—	5	5	5	6	5	5	5	6	3	3	3	3	3	3	3	3
		190 x 190		—	**2,68**	**2,76**	**3,00**	5	5	5	6	5	5	5	6	3	3	3	3	3	3	3	3
	210/210	210 x 210	**4,41**	**2,25**	—	—	—	5	5	6	8	5	5	6	8	3	3	3	4	3	3	3	4
		200 x 200		—	**2,95**	**3,04**	**3,26**	5	5	5	6	5	5	5	6	3	3	3	3	3	3	3	3
	220/220	220 x 220	**4,84**	**2,47**	—	—	—	5	5	6	8	5	5	6	8	3	3	3	4	3	3	3	4
		210 x 210		—	**3,19**	**3,34**	**3,53**	5	5	6	8	5	5	6	8	3	3	3	4	3	3	3	4
	120/200	120 x 200	**2,40**	**1,37**	—	—	—	4	4	4	4	4	4	4	4	3	3	3	3	3	3	3	3
WL 3000	**120/240**	120 x 240	**2,88**	**1,64**	—	—	—	4	4	4	4	4	4	4	5	3	3	3	3	3	3	3	3
WL 3000	**120/250**	120 x 250	**3,00**	**1,71**	—	—	—	4	4	4	5	4	4	4	5	3	3	3	3	3	3	3	3
WL 3000	**120/300**	120 x 300	**3,60**	**2,05**	—	—	—	4	4	4	6	4	4	5	6	3	3	3	3	3	3	3	3
	140/200	140 x 200	**2,80**	**1,54**	—	—	—	4	4	4	5	4	4	4	5	3	3	3	3	3	3	3	3
WL 3000	**140/250**	140 x 250	**3,50**	**1,93**	—	—	—	4	4	5	6	4	4	5	6	3	3	3	3	3	3	3	3
WL 3000		130 x 240		—	**2,35**	**2,45**	**2,49**	4	4	4	5	4	4	4	6	3	3	3	3	3	3	3	3
	140/300	140 x 300	**4,20**	**2,31**	—	—	—	4	4	6	-	4	5	6	-	3	3	3	-	3	3	3	-
		130 x 290		—	**2,81**	**2,98**	**3,02**	4	4	5	6	4	4	5	6	3	3	3	3	3	3	3	3
	150/200	150 x 200	**3,00**	**1,62**	—	—	—	4	4	5	6	4	4	5	6	3	3	3	3	3	3	3	3
WL 3000	**150/240**	150 x 240	**3,6**	**1,94**	—	—	—	4	4	5	6	4	4	5	6	3	3	3	3	3	3	3	3
WL 3000	**150/250**	150 x 250	**3,75**	**2,03**	—	—	—	4	5	5	6	4	5	6	-	3	3	3	3	3	3	3	-
WL 3000		140 x 240		—	**2,51**	**2,63**	**2,70**	4	4	5	6	4	4	5	6	3	3	3	3	3	3	3	3
	150/300	150 x 300	**4,50**	**2,43**	—	—	—	4	5	6	-	4	5	6	-	3	3	3	-	3	3	3	-
		140 x 290		—	**3,02**	**3,20**	**3,29**	4	4	5	6	4	4	6	-	3	3	3	3	3	3	3	-
	160/200	160 x 200	**3,20**	**1,70**	—	—	—	5	5	6	8	5	5	6	8	3	3	3	4	3	3	3	4
WL 3000	**160/250**	160 x 250	**4,00**	**2,12**	—	—	—	5	6	8	-	5	6	-	-	3	3	4	-	3	3	4	-
WL 3000		150 x 240		—	**2,68**	**2,80**	**2,92**	4	4	5	6	4	5	5	6	3	3	3	3	3	3	3	3
	160/300	160 x 300	**4,80**	**2,54**	—	—	—	5	6	-	-	5	6	-	-	3	3	-	-	3	3		-
		150 x 290		—	**3,22**	**3,41**	**3,55**	4	5	6	-	4	6	-	-	3	3	3	-	3	3	3	-
	180/250	180 x 250	**4,50**	**2,25**	—	—	—	5	5	5	6	5	5	5	6	3	3	3	3	3	3	3	3
		170 x 240		—	**2,97**	**3,15**	**3,38**	5	5	8	-	5	6	8		3	3	4	-	3	3	4	-
	180/280	180 x 280	**5,04**	**2,52**	—	—	—	5	5	5	6	5	5	6	8	3	3	3	3	3	3	3	4
		170 x 270		—	**3,38**	**3,58**	**3,83**	5	6	-	-	5	6	-	-	3	3	-	-	3	3	-	-
	180/300	180 x 300	**5,40**	**2,70**	—	—	—	5	5	6	8	5	5	6	8	3	3	3	4	3	3	3	4
		170 x 290		—	**3,62**	**3,83**	**4,10**	5	6	-	-	5	8	-	-	3	3	-	-	3	4	-	-
	200/250	200 x 250	**5,00**	**2,55**	—	—	—	5	5	6	8	5	5	6	8	3	3	3	4	3	3	3	4
		190 x 240		—	**3,35**	**3,55**	**3,80**	5	5	6	8	5	5	6	8	3	3	3	4	3	3	3	4
	200/300	200 x 300	**6,00**	**3,06**	—	—	—	5	6	8	-	5	6	8	-	3	3	4	-	3	3	4	-
		190 x 290		—	**4,08**	**4,32**	**4,62**	5	5	6	8	5	6	8	8	3	3	3	4	3	3	4	4
	230/300	220 x 290	**6,90**	—	**4,55**	**4,90**	**5,18**	5	6	8	-	5	6	-	-	3	3	-	-	3	3	-	-

[1] CAIS: Cubierta aislada de aluminio estándar / PI (16): Pearl Inside 16 mm / BSL: Parasol luminoso
[2] SL 250: 0-400 m de altura / SL 550: 400-800 m de altura
— no disponible
**** Prestaciones para un aparato de alto 350 mm, PCA 16 mm***

Extracción de humo y ventilación | Eléctrica - Mejora térmica

BLUESTEEL THERM DV ÉLEC

Secciones técnicas

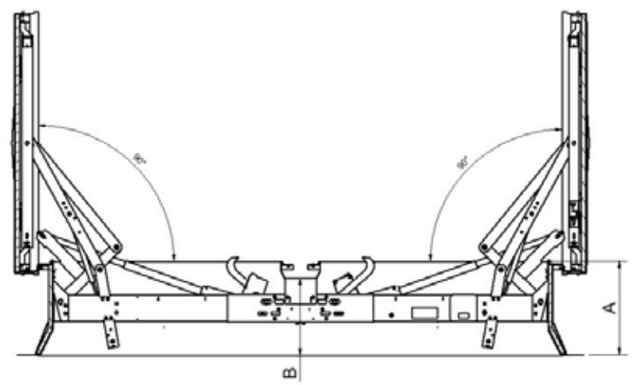

Bluesteel Therm DV Elec

Altura de la referencia comercial	Altura útil (A)	Altura bajo el canalón (B)
350	350 mm	297 mm
420	420 mm	367 mm
500	500 mm	447 mm

LAS SOLUCIONES DE ALTO RENDIMIENTO

Soluciones de alto rendimiento I 6

BSL (Parasol luminoso)

- Reduce el factor solar en un 35%*
- Mejora el rendimiento térmico del lucernario
- Limita el deslumbramiento y las manchas de luz en el suelo
- Disponible incoloro y ópalo

Pearl Inside

- Mejora el rendimiento acústico
  Lia: 65 dB, Rw: 28 dB (0,-2)
- Nuevo concepto de PCA que integra microesferas de vidrio
- Efecto cristalino para conseguir una estética inigualable

Velo-domo

- Sombreado fijo y estético:
- Supresión del efecto invernadero mediante una protección muy disociada del acristalamiento
- Protege contra el sol en verano y permite que el calor entre en invierno gracias a su orientación optimizada

** respecto a un PCA 16 mm ópalo*

Extracción de humo y ventilación | Eléctrica - Mejora térmica

BLUESTEEL THERM DV ÉLEC

Rellenos

PCA 16 mm

Policarbonato alveolar 16 mm
Disponible ópalo, incoloro, Calor Control, opaco

PCA 20 mm

Policarbonato alveolar 20 mm
Disponible en ópalo, incoloro, Calor Control

PCA 32 mm

Policarbonato alveolar 32 mm
Disponible en ópalo, incoloro, Calor Control

CUBIERTA AISLADA DE ALUMINIO

Estándar

Accesorios y opciones

BARANDILLA

Fija 15x15 mm de acero 1200 joules

REJILLA

Fija redonda de acero 1200 joules

ZÓCALO RECTO

Alturas 350, 420, 500 mm

ESTANQUEIDAD BITUMINADO

- (por defecto)

ESTANQUEIDAD DE PVC

- Aislamiento no bituminado
- Aislamiento no bituminado con opción de zócalo laminado
- Aislamiento no bituminado con opción de zócalo galvanizado

> *opción* zócalo *obligatorio en el caso de las versiones XL*

CONTACTOS DE POSICIÓN

Indican la posición de espera o de seguridad de un DENFC. Montado en fábrica

DISPARADOR ELÉCTRICO

Activa automáticamente la apertura del exutorio si sube la temperatura a la altura de la cubierta
Disponible en 140 °C

VENTILACIÓN

Parcial o total con el cilindro de extracción de humo

ALIMENTACIÓN DE 230 V

Convierte la alimentación de 230V en 24V para alimentar el sistema de apertura.

LACADO

El lacado del zócalo, de la rejilla, de la barandilla o de la cara inferior de la cubierta de aluminio está disponible en los tonos RAL estándar

RAL 9010 RAL 9005

Terminaciones aeráulicas

- **S:** Zócalo recto
- **M:** Zócalo inclinado + paravientos
- **L:** Zócalo inclinado + paravientos + conductos
- **XL:** Zócalo inclinado + abanicos + conductos

© 2022/ Bluetek se reserva el derecho a modificar sin previo aviso la composición y las condiciones de uso de sus materiales según los conocimientos y las técnicas. Los textos, fotografías e ilustraciones no son contractuales.

adexsi
Opening new perspectives //
+33 3 87 97 75 38
+33 3 87 97 75 62
contact@adexsi.com
www.adexsi.com
bluetek

Extracción de humo

Neumática - Mejora térmica

THERM

BLUESTEEL THERM DV PNEU

ILUMINACIÓN CENITAL

EXTRACCIÓN DE HUMO

Bluesteel Therm DV Pneu versión S

LOS BLUETEK

- Hasta 5,18 m² de superficie de extracción de humo
- 4 acabados aeráulicos disponibles: S, M, L y XL
- Paravientos del modelo XL invisibles cuando el aparato está cerrado, montados en fábrica

SERVOMECANISMO

neumático tipo CLIP

Normas y requisitos

EN 1873
EN 12101-2

Baja temperatura T (0°)

Ciclos
Re 1000 (incendio)
Re 10000 (ventilación)

Sobrecarga de nieve SL250 / SL500

Funcionamiento Tipo B Apertura + Cierre

Resistencia estática al viento WL 1500

Elevación de la temperatura B 300

Características

Urc: 1,9 W/m².K (230/300, inclinado, altura 350 mm, BSL)

- **Arco = 11,3 m²**
- **AP = 0,9 m³/h/ml**
- **I4: 0,11 m³/h/ml**
- Relleno PCA 16 mm ópalo
- Zócalo de 350 mm de altura y aislado 25 mm de bitumen

  Zócalo *recto* > *versión S*

  Zócalo *inclinado* > *versiones M, L y XL*
- Junta de estanqueidad en la periferia del zócalo
- Disparador térmico calibrado a 93 °C

Extracción de humo y ventilación | Neumática - Mejora térmica

BLUESTEEL THERM DV PNEU

Características técnicas

Dimensiones		Prestaciones					Características							
Dimensiones comerciales (espacio en la cubierta) ancho / Largo en cm	**Dimensiones de luz** (espacio superior) ancho x Largo en cm	**Av** (SGO) en m²	**Aa** (Superficie útil) en m²				**Presión de funcionamiento** (bar)				**Volumen total de los cilindros, en litros** (l)			
							PCA 16,20		**PCA 32, CAIS, PI(16/20), BSL** [1]		**PCA 16,20**		**PCA 32, CAIS, PI(16/20), BSL** [1]	
			S	M	L	XL	**SL250** [2]	**SL500** [2]	**SL250** [2]	**SL500** [2]	**SL250** [2]	**SL500** [2]	**SL250** [2]	**SL500** [2]
160/160	160 x 160	**2,56**	**1,36**	—	—	—	10	15	10	15	0,92	0,92	0,92	0,92
170/170	170 x 170	**2,89**	**1,50**	—	—	—	10	15	15	20	0,92	0,92	0,92	0,92
	160 x 160		—	**1,91**	**1,97**	**2,08**	10	15	10	15	0,92	0,92	0,92	0,92
180/180	180 x 180	**3,24**	**1,62**	—	—	—	10	20	15	20	0,92	0,92	0,92	0,92
	170 x 170		—	**2,14**	**2,20**	**2,37**	10	15	15	20	0,92	0,92	0,92	0,92
190/190	190 x 190	**3,61**	**1,84**	—	—	—	15	20	15	24	0,90	0,90	0,90	0,90
	180 x 180		—	**2,38**	**2,49**	**2,67**	10	20	15	20	0,92	0,92	0,92	0,92
200/200	200 x 200	**4,00**	**2,04**	—	—	—	15	24	20	26	0,90	0,90	0,90	0,90
	190 x 190		—	**2,68**	**2,76**	**3,00**	15	20	15	24	0,90	0,90	0,90	0,90
210/210	210 x 210	**4,41**	**2,25**	—	—	—	20	20	22	22	0,90	1,40	0,90	1,40
	200 x 200		—	**2,95**	**3,04**	**3,26**	15	24	20	26	0,90	0,90	0,90	0,90
220/220	220 x 220	**4,84**	**2,47**	—	—	—	20	22	24	26	0,90	1,40	0,90	1,40
	210 x 210		—	**3,19**	**3,34**	**3,53**	20	20	22	22	0,90	1,40	0,90	1,40
120/200	120 x 200	**2,40**	**1,37**	—	—	—	10	15	10	20	0,68	0,68	0,68	0,68
120/240	120 x 240	**2,88**	**1,64**	—	—	—	10	20	15	20	0,68	0,68	0,68	0,68
120/250	120 x 250	**3,00**	**1,71**	—	—	—	10	20	15	20	0,68	0,68	0,68	0,68
120/300	120 x 300	**3,60**	**2,05**	—	—	—	15	20	15	24	0,68	0,68	0,68	0,68
140/200	140 x 200	**2,80**	**1,54**	—	—	—	15	20	15	22	0,84	0,84	0,84	0,84
140/250	140 x 250	**3,50**	**1,93**	—	—	—	15	22	15	24	0,84	0,84	0,84	0,84
	130 x 240		—	**2,35**	**2,45**	**2,49**	15	20	15	22	0,68	0,68	0,68	0,68
140/300	140 x 300	**4,20**	**2,31**	—	—	—	15	26	20	20	0,84	0,84	0,84	1,30
	130 x 290		—	**2,81**	**2,98**	**3,02**	15	24	20	20	0,68	0,68	0,68	1,04
150/200	150 x 200	**3,00**	**1,62**	—	—	—	15	22	15	24	0,84	0,84	0,84	0,84
150/250	150 x 250	**3,75**	**2,03**	—	—	—	15	26	20	20	0,84	0,84	0,84	1,30
	140 x 240		—	**2,51**	**2,63**	**2,70**	15	22	15	24	0,84	0,84	0,84	0,84
150/300	150 x 300	**4,50**	**2,43**	—	—	—	20	20	22	22	0,84	1,30	0,84	1,30
	140 x 290		—	**3,02**	**3,20**	**3,29**	15	26	20	20	0,84	0,84	0,84	1,30
160/200	160 x 200	**3,20**	**1,70**	—	—	—	10	20	15	20	0,92	0,92	0,92	0,92
160/250	160 x 250	**4,00**	**2,12**	—	—	—	15	20	15	22	0,92	0,92	0,92	0,92
	150 x 240		—	**2,68**	**2,80**	**2,92**	15	26	20	20	0,84	0,84	0,84	1,30
160/300	160 x 300	**4,80**	**2,54**	—	—	—	15	24	20	26	0,92	0,92	0,92	0,92
	150 x 290		—	**3,22**	**3,41**	**3,55**	20	20	22	22	0,84	1,30	0,84	1,30
180/250	180 x 250	**4,50**	**2,25**	—	—	—	15	24	20	26	0,92	0,92	0,92	0,92
	170 x 240		—	**2,97**	**3,15**	**3,38**	15	22	15	24	0,92	0,92	0,92	0,92
180/280	180 x 280	**5,04**	**2,52**	—	—	—	20	20	20	20	0,92	1,44	0,92	1,44
	170 x 270		—	**3,38**	**3,58**	**3,83**	15	26	20	20	0,92	0,92	0,92	1,44
180/300	180 x 300	**5,40**	**2,70**	—	—	—	20	20	20	20	0,92	1,44	0,92	1,44
	170 x 290		—	**3,62**	**3,83**	**4,10**	15	26	20	20	0,92	0,92	0,92	1,44
200/250	200 x 250	**5,00**	**2,55**	—	—	—	20	20	20	22	0,90	1,40	0,90	1,40
	190 x 240		—	**3,35**	**3,55**	**3,80**	15	26	20	20	090	090	090	1,40
200/300	200 x 300	**6,00**	**3,06**	—	—	—	20	22	24	26	0,90	1,40	0,90	1,40
	190 x 290		—	**4,08**	**4,32**	**4,62**	20	20	20	22	0,90	1,40	0,90	1,40
230/300	220 x 290	**6,90**	—	**4,55**	**4,90**	**5,18**	24	26	20	20	0,90	1,40	1,44	2,22

[1] CAIS: Cubierta aislada de aluminio estándar / PI (16/20): Pearl Inside 16 o 20 mm / BSL: Parasol luminoso
[2] SL 250: 0-400 m de altura / SL 500: 400-800 m de altura
— no disponible
**** Prestaciones para un aparato de alto 350 mm, PCA 16 mm***

Extracción de humo y ventilación | Neumática - Mejora térmica

BLUESTEEL THERM DV PNEU

Secciones técnicas

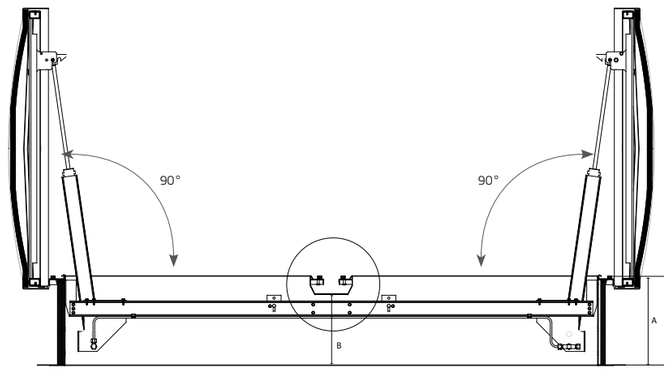

Bluesteel Therm DV Pneu (en versión S)

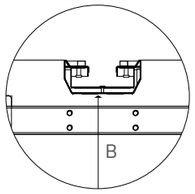

Altura de la referencia comercial	Altura útil (A)	Altura bajo el canalón (B)
350	350 mm	297 mm
420	420 mm	367 mm
500	500 mm	447 mm

LAS SOLUCIONES DE ALTO RENDIMIENTO

Soluciones de alto rendimiento I 6

BSL (Parasol luminoso)

- Reduce el factor solar en un 35%*
- Mejora el rendimiento térmico del lucernario
- Limita el deslumbramiento y las manchas de luz en el suelo
- Disponible incoloro y ópalo

Pearl Inside

- Mejora el rendimiento acústico Lia: 65 dB, Rw: 28 dB (0,-2)
- Nuevo concepto de PCA que integra microesferas de vidrio
- Efecto cristalino para conseguir una estética inigualable

** respecto a un PCA 16 mm ópalo*

Extracción de humo y ventilación | Neumática - Mejora térmica

BLUESTEEL THERM DV PNEU

Rellenos

PCA 16 mm

Policarbonato alveolar 16 mm
Disponible ópalo, incoloro, Calor Control, opaco

PCA 20 mm

Policarbonato alveolar 20 mm
Disponible en ópalo, incoloro, Calor Control

PCA 32 mm

Policarbonato alveolar 32 mm
Disponible en ópalo, incoloro, Calor Control

CUBIERTA AILSADA DE ALUMINIO

Estándar

Accesorios y opciones

BARANDILLA

Fija 15x15 mm de acero 1200 joules

REJILLA

Fija redonda de acero 1200 joules

ZÓCALO RECTO / INCLINADO

Alturas 350, 420, 500 mm

ESTANQUEIDAD BITUMINADO

- (por defecto)

ESTANQUEIDAD DE PVC

- Aislamiento no bituminado
- Aislamiento no bituminado con opción de zócalo laminado
- Aislamiento no bituminado con opción de zócalo galvanizado

> *opción* zócalo *obligatorio en el caso de las versiones XL*

CONTACTOS DE POSICIÓN

Indican la posición de espera o de seguridad de un DENFC. Montado en fábrica

DISPARADOR ELÉCTRICO

Activa automáticamente la apertura del exutorio si sube la temperatura a la altura de la cubierta
Disponible en 140 °C

VENTILACIÓN

Neumática: apertura total gracias al cilindro de extracción de humo (ventilación de 6 bares) (según las dimensiones, el llenado y las prestaciones aeráulicas)

Eléctrica: Cilindro eléctrico de 230V para una apertura parcial de 300mm o 500mm (para instalar en la obra)

LACADO

El lacado del zócalo, de la rejilla, de la barandilla o de la cara inferior de la cubierta de aluminio está disponible en los tonos RAL estándar

RAL 9010 RAL 9005

Terminaciones aeráulicas

- **S:** Zócalo recto
- **M:** Zócalo inclinado + paravientos
- **L:** Zócalo inclinado + paravientos + conductos
- **XL:** Zócalo inclinado + abanicos + conductos

© 2022 / Bluetek se reserva el derecho a modificar sin previo aviso la composición y las condiciones de uso de sus materiales según los conocimientos y las técnicas. Los textos, fotografías e ilustraciones no son contractuales.

adexsi
Opening new perspectives //
+33 3 87 97 75 38
+33 3 87 97 75 62
contact@adexsi.com
www.adexsi.com
bluetek

Extracción de humo y ventilación

Eléctrica - Mejora térmica

THERM

BLUESTEEL THERM ÉLEC

DISPONIBLE 24V O 48V

ILUMINACIÓN CENITAL

EXTRACCIÓN DE HUMO

VENTILACIÓN

Bluesteel Therm Elec

LOS + BLUETEK

- Reducción de las pérdidas térmicas gracias a un mejor aislamiento del zócalo
- Optimización de las prestaciones aeráulicas gracias al zócalo inclinado
- El mecanismo no sobresale por debajo del zócalo cuando se abre
- Aparato montado previamente en la fábrica y listo para conectar el cable eléctrico

SERVOMECANISMO

Hyperion 24V

Coffret 48V

Normas y requisitos

EN 1873
EN 12101-2

Baja temperatura T (-15°)

Ciclos
Re 1000 (incendio)
Re 10000 (ventilación parcial)

Sobrecarga de nieve SL250 / SL550

Funcionamiento Tipo B Apertura + Cierre

Resistencia estática al viento WL 1500 Pa

Elevación de la temperatura B 300

Características

Urc: 1,6 W/m².K (150/200, inclinado, altura 350 mm, BSL)

- **Arco = 5,8 m²**
- **AP = 0,5 m³/h/ml**
- **I4: 0,06 m³/h/ml**
- Relleno PCA 16 mm ópalo
- Zócalo inclinado de 350 mm de altura y aislado 25 mm de bitumen
- Junta de estanqueidad en la periferia del zócalo
- Disparador térmico eléctrico calibrado a 100°C

Extracción de humo | Eléctrica - Mejora térmica

BLUESTEEL THERM ÉLEC

Características técnicas

Dimensiones			Prestaciones				Características							
							24 V				48 V			
Dimensiones comerciales (espacio en la cubierta) ancho / Largo en cm	**Dimensiones de luz** (espacio superior) ancho x Largo en cm	**Dimensiones** en cm C / D (ver el corte adjunto)	**Av** (SGO) en m²	**Aa** (Superficie útil) en m²		**Urc** (W/ m²K)*	PCA 16,PCA 20, PCA 32,CAIS, BSL, PI (16)[1]		DD [1]		PCA 16,PCA 20, PCA 32,CAIS, BSL, PI (16)[1]		DD [1]	
				Std	Max		SL 250 [2] I (A)	SL 550 [2] I (A)	SL 250 [2] I (A)	SL 550 [2] I (A)	SL 250 [2] I (A)	SL 550 [2] I (A)	SL 250 [2] I (A)	SL 550 [2] I (A)
110/110	100 x 100	539 / 1117	**1,21**	**0,75**	**0,90**	de 2 à 2,1	4,5		4,5		2,5		2,5	
120/120	110 x 110	567 / 1213	**1,44**	**0,89**	**1,07**		4,5		4,5		2,5		2,5	
130/130	120 x 120	591 / 1310	**1,69**	**1,03**	**1,27**		4,5		4,5		2,5		2,5	
140/140	130 x 130	617 / 1406	**1,96**	**1,20**	**1,47**		4,5		4,5		2,5		2,5	
150/150	140 x140	643 / 1503	**2,25**	**1,37**	**1,69**		4,5		4,5		2,5		2,5	
120/140	110 x 130	567 / 1213	**1,68**	**1,02**	**1,26**		4,5		—		2,5		—	
120/160	110 x 150	567 / 1213	**1,92**	**1,17**	**1,44**		4,5		—		2,5		—	
120/170	110 x 160	567 / 1213	**2,04**	**1,24**	**1,53**		4,5		—		2,5		—	
120/180	110 x 170	567 / 1213	**2,16**	**1,32**	**1,62**		4,5		—		2,5		—	
120/200	110 x 190	567 / 1213	**2,40**	**1,44**	**1,80**		4,5		—		2,5		—	
120/240	110 x 230	567 / 1213	**2,88**	**1,73**	**2,16**		4,5		—		2,5		—	
140/160	130 x 150	617 / 1406	**2,24**	**1,37**	**1,68**		4,5		—		2,5		—	
140/200	130 x 190	617 / 1406	**2,80**	**1,65**	**2,10**		4,5		—		2,5		—	
150/200	140 x 190	643 / 1503	**3,00**	**1,77**	**2,25**		4,5		—		2,5		—	

[1] CAIS: Cubierta aislada de aluminio estándar / PI: Pearl Inside 16 o 20 mm/ DD: Cúpula de doble domo / BSL: Parasol luminoso
[2] SL 250: 0-400 m de altura / SL 550: 400-800 m de altura
— no disponible
**** Prestaciones para un aparato de alto 350 mm, PCA 16 mm***

Extracción de humo | Eléctrica - Mejora térmica

BLUESTEEL THERM ÉLEC

Secciones técnicas

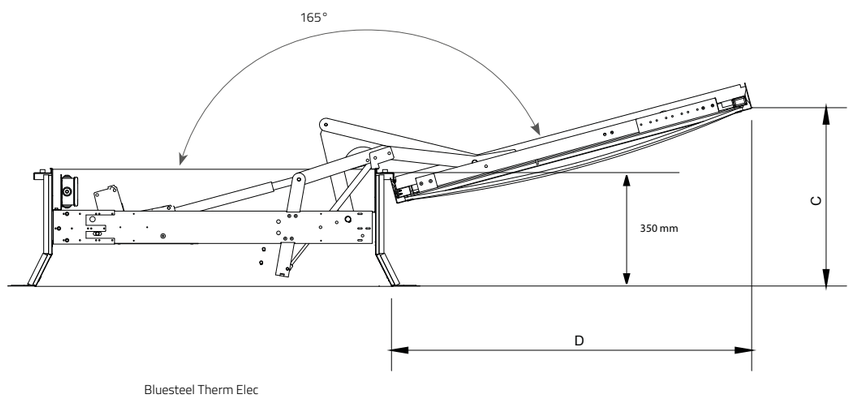

Bluesteel Therm Elec

LAS SOLUCIONES DE ALTO RENDIMIENTO

Soluciones de alto rendimiento I 6

BSL (Parasol luminoso)

- Reduce el factor solar en un 35%*
- Mejora el rendimiento térmico del lucernario
- Limita el deslumbramiento y las manchas de luz en el suelo
- Disponible incoloro y ópalo

Pearl Inside

- Mejora el rendimiento acústico
  Lia: 65 dB, Rw: 28 dB (0,-2)
- Nuevo concepto de PCA que integra microesferas de vidrio
- Efecto cristalino para conseguir una estética inigualable

Velo-domo

- Sombreado fijo y estético:
- Supresión del efecto invernadero mediante una protección muy disociada del acristalamiento
- Protege contra el sol en verano y permite que el calor entre en invierno gracias a su orientación optimizada

** respecto a un PCA 16 mm ópalo*

Extracción de humo | Eléctrica - Mejora térmica

BLUESTEEL THERM ÉLEC

Rellenos

PCA 16 mm

Policarbonato alveolar 16 mm
Disponible ópalo, incoloro, Calor Control, opaco

PCA 20 mm

Policarbonato alveolar 20 mm
Disponible en ópalo, incoloro, Calor Control

PCA 32 mm

Policarbonato alveolar 32 mm
Disponible en ópalo, incoloro, Calor Control

CÚPULA

Triple paredes, ópalo o incoloro en policarbonato macizo o en polimetacrilato de metil acrílico

CUBIERTA AISLADA DE ALUMINIO

Estándar

Accesorios y opciones

BARANDILLA

Fija 15x15 mm de acero 1200 joules

REJILLA

Fija redonda de acero 1200 joules

ZÓCALO INCLINADO

Alturas 350, 420, 500 mm

ESTANQUEIDAD BITUMINADO

- (por defecto)

ESTANQUEIDAD DE PVC

- Aislamiento no bituminado
- Aislamiento no bituminado con opción de zócalo laminado
- Aislamiento no bituminado con opción de zócalo galvanizado

CONTACTO DE POSICIÓN

Indica la posición de espera o de seguridad de un DENFC. Montado en fábrica

DISPARADOR ELÉCTRICO

Activa automáticamente la apertura del exutorio si sube la temperatura a la altura de la cubierta
Disponible en 140 °C

VENTILACIÓN

Parcial o total con el cilindro de extracción de humo

LACADO

El lacado del zócalo, de la rejilla, de la barandilla o de la cara inferior de la cubierta de aluminio está disponible en los tonos RAL estándar

RAL 9010 RAL 9005

Terminaciones aeráulicas

SIN SPOILERS (EN VERSIÓN ESTÁNDAR)

SPOILERS (EN VERSIÓN MÁX.)

Elementos del zócalo de acero galvanizado que mejoran las prestaciones aeráulicas del aparato

© 2022 / Bluetek se reserva el derecho a modificar sin previo aviso la composición y las condiciones de uso de sus materiales según los conocimientos y las técnicas. Los textos, fotografías e ilustraciones no son contractuales.

adexsi
Opening new perspectives //
+33 3 87 97 75 38
+33 3 87 97 75 62
contact@adexsi.com
www.adexsi.com
bluetek

Extracción de humo

Neumática - Mejora térmica

THERM

BLUESTEEL THERM PNEU

ILUMINACIÓN CENITAL

EXTRACCIÓN DE HUMO

Bluesteel Therm Pneu versión estándar

LOS + BLUETEK

- Reducción de las pérdidas térmicas gracias a un mejor aislamiento del zócalo
- Optimización de las prestaciones aeráulicas gracias al zócalo inclinado
- El mecanismo no sobresale por debajo del zócalo cuando se abre
- Aparato montado previamente en la fábrica y listo para conectar el tubo de cobre

SERVOMECANISMO

neumático tipo CLIP

Normas y requisitos

EN 1873
EN 12101-2

Baja temperatura T (-15°)

Ciclos
Re 300 (incendio)
Re 1000 (incendio según Relleno y dim.)
Re 10000 (ventilación parcial o total según el Relleno y las dimensiones)

Sobrecarga de nieve SL250 / SL500

Funcionamiento Tipo B Apertura + Cierre

Resistencia estática al viento
WL 1500 o
WL 3000 (≤ 2,53 m²)

Elevación de la temperatura B 300

Características

Urc: 1,5 W/m².K (200/200, inclinado, altura 350 mm, BSL)

- **Arco = 7,2 m²**
- **AP = 0,5 m³/h/ml**
- **I4: 0,06 m³/h/ml**
- Relleno PCA 16 mm ópalo
- Zócalo inclinado de 350 mm de altura y aislado 25 mm de bitumen
- Junta de estanqueidad en la periferia del zócalo
- Disparador térmico calibrado a 93 °C

Extracción de humo | Neumática - Mejora térmica

BLUESTEEL THERM PNEU

Características técnicas

Dimensiones			Prestaciones				Características											
							Presión de funcionamiento (bar)						Volumen total de los cilindros, en litros (l)					
							PCA 16, 20		PCA 32, CAIS [1]		PI(16/20), TD, BSL [1]		PCA 16, 20		PCA 32, CAIS [1]		PI(16/20), TD, BSL [1]	
Dimensiones comerciales (espacio en la cubierta) ancho / Largo en cm	**Dimensiones de luz** (espacio superior) ancho x Largo en cm	**Dimensiones** en cm C / D (ver el corte adjunto)	**Av** (SGO) en m²	**Aa** (Superficie útil) en m² Estándar	**Aa** (Superficie útil) en m² Máx.	**Urc** (W/m²K)*	SL 250 [2]	SL 500 [2]	SL 250 [2]	SL 500 [2]	SL 250 [2]	SL 500 [2]	SL 250 [2]	SL 500 [2]	SL 250 [2]	SL 500 [2]	SL 250 [2]	SL 500 [2]
90/90	80 x 80	487 / 923	**0,81**	**0,50**	**0,60**	de 2 à 2,1	15	20	15	25	15	25	0,73	0,73	0,73	0,73	0,73	0,73
100/100	90 x 90	513 / 1020	**1,00**	**0,62**	**0,74**		15	25	20	15	20	15	0,73	0,73	0,73	1,43	0,73	1,43
110/110	100 x 100	539 / 1117	**1,21**	**0,75**	**0,90**		15	25	20	15	20	15	0,83	0,83	0,83	1,63	0,83	1,63
120/120	110 x 110	565 / 1213	**1,44**	**0,89**	**1,07**		20	20	25	20	25	20	0,83	1,63	0,83	1,63	0,83	1,63
130/130	120 x 120	591 / 1310	**1,69**	**1,03**	**1,27**		25	20	15	25	15	25	0,83	1,63	1,63	1,63	1,63	1,63
140/140	130 x 130	617 / 1406	**1,96**	**1,20**	**1,47**		15	25	20	25	20	25	1,63	1,63	1,63	2,10	1,63	2,10
150/150	140 x 140	643 / 1503	**2,25**	**1,37**	**1,69**		15	25	15	25	15	25	2,32	2,32	2,32	2,32	2,32	2,32
160/160	150 x 150	668 / 1599	**2,56**	**1,56**	**1,95**		15	25	20	25	20	25	2,32	2,32	2,32	2,93	2,32	2,93
170/170	160 x 160	694 / 1696	**2,89**	**1,73**	**2,20**		20	25	20	—	20	—	2,32	2,93	2,32	—	2,32	—
180/180	170 x 170	720 / 1793	**3,24**	**1,88**	**2,46**		20	—	25	—	25	—	2,32	—	2,32	—	2,32	—
190/190	180 x 180	746 / 1889	**3,61**	**2,02**	**2,45**		15	—	20	—	20	—	3,60	—	3,60	—	3,60	—
200/200	190 x 190	772 / 1986	**4,00**	**2,16**	**2,72**		20	—	20	—	20	—	3,60	—	3,60	—	3,60	—
100/140	90 x 130	513 / 1020	**1,40**	**0,85**	**1,05**		20	20	25	20	25	20	0,73	1,43	0,73	1,43	0,73	1,43
100/150	90 x 140	513 / 1020	**1,50**	**0,92**	**1,13**		20	20	25	20	25	20	0,73	1,43	0,73	1,43	0,73	1,43
100/200	90 x 190	513 / 1020	**2,00**	**1,20**	**1,50**		15	25	20	25	20	25	1,43	1,43	1,43	1,43	1,43	1,43
120/140	110 x 130	565 / 1213	**1,68**	**1,02**	**1,26**		25	20	25	20	25	20	0,83	1,63	0,83	1,63	0,83	1,63
120/160	110 x 150	565 / 1213	**1,92**	**1,17**	**1,44**		25	25	15	25	15	25	0,83	1,63	1,63	2,10	1,63	2,10
120/170	110 x 160	565 / 1213	**2,04**	**1,24**	**1,53**		25	25	15	25	15	25	0,83	1,63	1,63	2,10	1,63	2,10
120/180	110 x 170	565 / 1213	**2,16**	**1,32**	**1,62**		15	25	20	25	20	25	1,63	1,63	1,63	2,10	1,63	2,10
120/200	110 x 190	565 / 1213	**2,40**	**1,44**	**1,80**		15	25	20	25	20	25	1,63	1,63	1,63	2,10	1,63	2,10
120/220	110 x 200	565 / 1213	**2,64**	**1,58**	**1,98**		20	25	20	25	20	25	1,63	2,10	1,63	2,10	1,63	2,10
120/240	110 x 230	565 / 1213	**2,88**	**1,73**	**2,16**		20	25	25	25	25	25	1,63	2,10	1,63	2,10	1,63	2,10
120/250	110 x 240	565 / 1213	**3,00**	**1,56**	**2,13**		20	25	25	—	25	—	1,63	2,10	1,63	—	1,63	—
140/160	130 x 150	617 / 1406	**2,24**	**1,37**	**1,68**		20	25	20	25	20	25	1,63	2,10	1,63	2,10	1,63	2,10
140/200	130 x 190	617 / 1406	**2,80**	**1,65**	**2,10**		20	25	25	—	25	—	1,63	2,10	1,63	—	1.63	—
150/200	140 x 190	643 / 1503	**3,00**	**1,77**	**2,25**		20	25	20	25	20	25	2,32	2,93	2,32	2,93	2,32	2,93
160/200	150 x 190	668 / 1599	**3,20**	**1,86**	**2,43**		20	25	25	—	25	—	2,32	2,93	2,32	—	2,32	—

[1] CAIS: Cubierta aislada de aluminio estándar / PI (16/20): Pearl Inside 16 o 20 mm / TD: Cúpula de triple domo / BSL: Parasol luminoso
[2] SL 250: 0-400 m de altura / SL 500: 400-800 m de altura
— no disponible
**** Prestaciones para un aparato de alto 350 mm, PCA 16 mm***

Extracción de humo | Neumática - Mejora térmica

BLUESTEEL THERM PNEU

Secciones técnicas

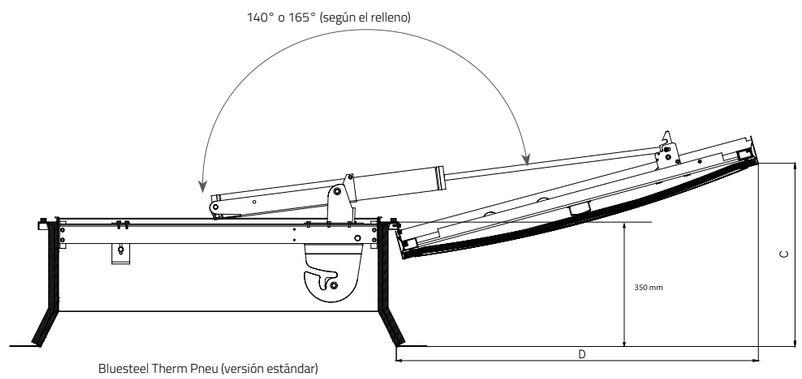

Bluesteel Therm Pneu (versión estándar)

LAS SOLUCIONES DE ALTO RENDIMIENTO

Soluciones de alto rendimiento I 6

BSL (Parasol luminoso)

- Reduce el factor solar en un 35%*
- Mejora el rendimiento térmico del lucernario
- Limita el deslumbramiento y las manchas de luz en el suelo
- Disponible incoloro y ópalo

Pearl Inside

- Mejora el rendimiento acústico
  Lia: 65 dB, Rw: 28 dB (0,-2)
- Nuevo concepto de PCA que integra microesferas de vidrio
- Efecto cristalino para conseguir una estética inigualable

Velo-domo

- Sombreado fijo y estético:
- Supresión del efecto invernadero mediante una protección muy disociada del acristalamiento
- Protege contra el sol en verano y permite que el calor entre en invierno gracias a su orientación optimizada

** respecto a un PCA 16 mm ópalo*

Extracción de humo | Neumática - Mejora térmica

BLUESTEEL THERM PNEU

Rellenos

PCA 16 mm

Policarbonato alveolar 16 mm
Disponible ópalo, incoloro, Calor Control, opaco

PCA 20 mm

Policarbonato alveolar 20 mm
Disponible en ópalo, incoloro, Calor Control

PCA 32 mm

Policarbonato alveolar 32 mm
Disponible en ópalo, incoloro, Calor Control

CÚPULA

Triple paredes, ópalo o incoloro en policarbonato macizo o en polimetacrilato de metil acrílico

CUBIERTA AISLADA DE ALUMINIO

Estándar

Accesorios y opciones

BARANDILLA

Fija 15x15 mm de acero 1200 joules

REJILLA

Fija redonda de acero 1200 joules

ZÓCALO INCLINADO

Alturas 350, 420, 500 mm

ESTANQUEIDAD BITUMINADO

- (por defecto)

ESTANQUEIDAD DE PVC

- Aislamiento no bituminado
- Aislamiento no bituminado con opción de zócalo laminado
- Aislamiento no bituminado con opción de zócalo galvanizado

CONTACTO DE POSICIÓN

Indica la posición de espera o de seguridad de un DENFC. Montado en fábrica

ACTIVADOR TÉRMICO

Activa automáticamente la apertura del exutorio si sube la temperatura a la altura de la cubierta
Disponible en 140 °C y 180 °C.

VENTILACIÓN

Neumática: apertura total gracias al cilindro de extracción de humo (ventilación de 6 bares) (según las dimensiones y el llenado)

Eléctrica: Cilindro eléctrico de 230 V para una apertura parcial de 300mm o 500mm (para instalar en la obra)

LACADO

El lacado del zócalo, de la rejilla, de la barandilla o de la cara inferior de la cubierta de aluminio está disponible en los tonos RAL estándar

RAL 9010 RAL 9005

Terminaciones aeráulicas

SIN SPOILERS (EN VERSIÓN ESTÁNDAR)

SPOILERS (EN VERSIÓN MÁX.)

Elementos de zócalo de acero galvanizado que mejoran las prestaciones aeráulicas del aparato

© 2022 / Bluetek se reserva el derecho a modificar sin previo aviso la composición y las condiciones de uso de sus materiales según los conocimientos y las técnicas. Los textos, fotografías e ilustraciones no son contractuales.

adexsi
Opening new perspectives //
+33 3 87 97 75 38
+33 3 87 97 75 62
contact@adexsi.com
www.adexsi.com
bluetek

Extracción de humo

Cabrestante - Mejora térmica

THERM

BLUESTEEL THERM CABRESTANTE

ILUMINACIÓN CENITAL

EXTRACCIÓN DE HUMO

Bluesteel Therm Cabrestante versión estándar

LOS + BLUETEK

- Reducción de las pérdidas térmicas gracias a un mejor aislamiento del zócalo
- Optimización de las prestaciones aeráulicas gracias al zócalo inclinado
- El mecanismo no sobresale por debajo del zócalo cuando se abre
- Aparato montado previamente en la fábrica y listo para conectar el cable del cabrestante

SERVOMECANISMO

mecánico tipo CABRESTANTE SI

Normas y requisitos

EN 1873
EN 12101-2

Baja temperatura T (0°)

Ciclos
Re 300 (incendio)
Re 10000 (ventilación)

Sobrecarga de nieve
SL250 / SL500

Funcionamiento
Tipo B
Apertura + Cierre

Resistencia estática al viento
WL 1500
WL 3000 (≤ 2 m²)

Elevación de la temperatura
B 300

Características

Urc: 1,6 W/m².K (140/140, inclinado, altura 350 mm, BSL)

- **Arco = 4,2 m²**
- **AP = 0,5 m³/h/ml**
- **I4: 0,06 m³/h/ml**

- Relleno PCA 16 mm ópalo
- Zócalo inclinado de 350 mm de altura y aislado 25 mm de bitumen
- Junta de estanqueidad en la periferia del zócalo
- Fusible térmico calibrado a 100 °C

Extracción de humo | Cabrestante - Mejora térmica

BLUESTEEL THERM CABRESTANTE

Características técnicas

Dimensiones			Prestaciones				Características						
							Sobrecarga de nieve						
							PCA 16, 20		PCA 32, CAIS [1]		PI (16/20), BSL [1]		TD
Dimensiones comerciales (espacio en la cubierta) ancho / Largo en cm	**Dimensiones de luz** (espacio superior) ancho x Largo en cm	**Dimensiones** en cm C / D (ver el corte adjunto)	**Av** (SGO) en m²	**Aa** (Superficie útil) en m² Estándar	Máx.	**Urc** (W/m²K)*	SL 250 [2]	SL 500 [2]	SL 250 [2]	SL 500 [2]	SL 250 [2]	SL 500 [2]	SL250 [2]
100/100	90 x 90	923 / 845	**1,00**	**0,50**	**0,74**	**de 2,0 à 2,1**	•	•	•	•	•	•	•
110/110	100 x 100	987 / 922	**1,21**	**0,61**	**0,90**		•	•	•	•	•	•	•
120/120	110 x 110	1051 / 998	**1,44**	**0,72**	**1,07**		•	•	•	•	•	•	•
130/130	120 x 120	1116 / 1075	**1,69**	**0,85**	**1,27**		•	—	•	—	•	—	•
140/140	130 x 130	1180 / 1152	**1,96**	**0,98**	**1,47**		•	—	•	—	•	—	•
150/150	140 x 140	1244 / 1228	**2,25**	**1,13**	**1,69**		•	—	—	—	—	—	—
100/140	90 x 130	923 / 845	**1,40**	**0,70**	**1,05**		•	•	•	•	•	•	•
100/150	90 x 140	923 / 845	**1,50**	**0,75**	**1,13**		•	•	•	•	•	•	•
100/200	90 x 190	923 / 845	**2,00**	**1,00**	**1,50**		•	—	•	—	•	—	•
120/140	110 x 130	1051 / 998	**1,68**	**0,84**	**1,26**		•	—	•	—	•	—	•
120/160	110 x 150	1051 / 998	**1,92**	**0,96**	**1,44**		•	—	•	—	•	—	•
120/170	110 x 160	1051 / 998	**2,04**	**0,84**	**1,53**		•	—	•	—	•	—	•
120/180	110 x 170	1051 / 998	**2,16**	**0,89**	**1,62**		•	—	•	—	•	—	•
120/200	110 x 190	1051 / 998	**2,40**	**0,96**	**1,80**		•	—	•	—	—	—	—
140/160	130 x 150	1180 / 1152	**2,24**	**1,12**	**1,68**		•	—	•	—	—	—	—

[1] CAIS: Cubierta aislada de aluminio estándar / PI (16/20): Pearl Inside 16 o 20 mm / TD: Cúpula de triple domo / BSL: Parasol luminoso
[2] SL 250: 0-400 m de altura / SL 500: 400-800 m de altura
● disponible, — no disponible
**** Prestaciones para un aparato de alto 350 mm, PCA 16 mm***

Extracción de humo | Cabrestante - Mejora térmica

BLUESTEEL THERM CABRESTANTE

Secciones técnicas

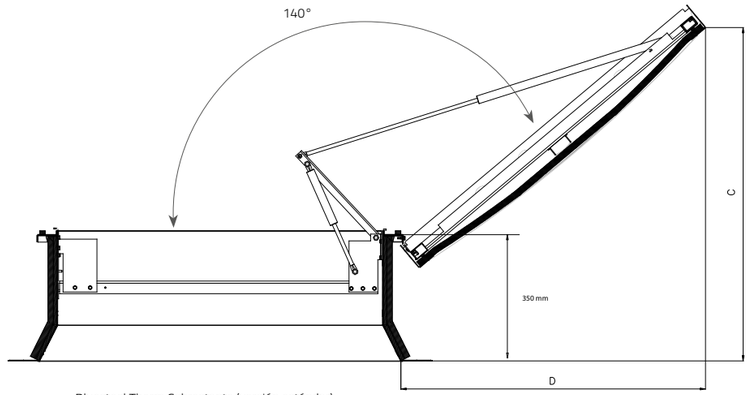

Bluesteel Therm Cabrestante (versión estándar)

LAS SOLUCIONES DE ALTO RENDIMIENTO

Soluciones de alto rendimiento I 6

BSL (Parasol luminoso)

- Reduce **el factor solar en un 35%***
- Mejora el **rendimiento térmico** del lucernario
- Limita el deslumbramiento y las manchas de luz en el suelo
- Disponible incoloro (y ópalo como opción)

Pearl Inside

- Mejora el rendimiento **acústico** Lia: 65 dB, Rw: 28 dB (0,-2)
- Nuevo concepto de PCA que integra microesferas de vidrio
- Efecto cristalino para conseguir una **estética** inigualable

** respecto a un PCA 16 mm ópalo*

Extracción de humo | Cabrestante - Mejora térmica

BLUESTEEL THERM CABRESTANTE

Rellenos

PCA 16 mm

Policarbonato alveolar 16 mm
Disponible ópalo, incoloro, Calor Control, opaco

PCA 20 mm

Policarbonato alveolar 20 mm
Disponible en ópalo, incoloro, Calor Control

PCA 32 mm

Policarbonato alveolar 32 mm
Disponible en ópalo, incoloro, Calor Control

CÚPULA

Triple paredes, ópalo o incoloro en policarbonato macizo o en polimetacrilato de metil acrílico

CUBIERTA AISLADA DE ALUMINIO

Estándar

Accesorios y opciones

BARANDILLA

Fija 15x15 mm de acero 1200 joules

REJILLA

Fija redonda de acero 1200 joules

ZÓCALO INCLINADO

Alturas 350, 420, 500 mm

ESTANQUEIDAD BITUMINADO

- (por defecto)

ESTANQUEIDAD DE PVC

- Aislamiento no bituminado
- Aislamiento no bituminado con opción de zócalo laminado
- Aislamiento no bituminado con opción de zócalo galvanizado

CONTACTO DE POSICIÓN

Indica la posición de espera o de seguridad de un DENFC. Montado en fábrica

FUSIBLE TÉRMICO

Activa automáticamente la apertura del exutorio si sube la temperatura a la altura de la cubierta. Posible a 140°C

VENTILACIÓN

Parcial 300 mm.

LACADO

El lacado del zócalo, de la rejilla, de la barandilla o de la cara inferior de la cubierta de aluminio está disponible en los tonos RAL estándar, consúltenos

RAL 9010 RAL 9005

Terminaciones aeráulicas

SIN SPOILERS (EN VERSIÓN ESTÁNDAR)

SPOILERS (EN VERSIÓN MÁX.)

Elementos de zócalo de acero galvanizado que mejoran las prestaciones aeráulicas del aparato

© 2022 / Bluetek se reserva el derecho a modificar sin previo aviso la composición y las condiciones de uso de sus materiales según los conocimientos y las técnicas. Los textos, fotografías e ilustraciones no son contractuales.

adexsi
Opening new perspectives //
+33 3 87 97 75 38
+33 3 87 97 75 62
contact@adexsi.com
www.adexsi.com
bluetek

Extracción de humo, acceso a la cubierta y ventilación

THERM

Eléctrica - Mejora térmica

BLUESTEEL THERM ELEC + ACCESO

ILUMINACIÓN CENITAL | EXTRACCIÓN DE HUMO | ACCESO A LA CUBIERTA | VENTILACIÓN

Bluesteel Therm Elec + Acceso

LOS + BLUETEK

- El acceso a la cubierta es más fácil gracias al mecanismo de acceso
- El cilindro no sobresale por debajo del zócalo cuando se abre
- Aparato montado previamente en la fábrica y listo para conectar el cable eléctrico

SERVOMECANISMO

eléctrico tipo HYPERION (24V)

Normas y requisitos

EN 1873
EN 12101-2

Baja temperatura T (0°)

Ciclos
Re 1000 (incendio)
Re 10000 (ventilación parcial)

Sobrecarga de nieve SL250 / SL500

Funcionamiento Tipo B Apertura + Cierre

Resistencia estática al viento WL 1500

Elevación de la temperatura B 300

Características

Urc: 1,5 W/m².K (120/120, recto, altura 350 mm, BSL)

- **Arco = 3,7 m²**
- **AP = 0,4 m³/h/ml**
- **I4 = 0,05 m³/h/ml**
- Relleno PCA 16 mm ópalo
- Zócalo recto de 350 mm de altura y aislado 25 mm de bitumen
- Junta de estanqueidad en la periferia del zócalo
- Disparador térmico eléctrico calibrado a 100°C

Extracción de humo, acceso a la cubierta y ventilación | Eléctrica - Mejora térmica

BLUESTEEL THERM ÉLEC + ACCESO

Características técnicas

Dimensiones			Prestaciones			Características				
Dimensiones comerciales (espacio en la cubierta) ancho / Largo en cm	**Dimensiones de luz** (espacio superior) ancho x Largo en cm	**Dimensiones** en cm C / D (ver el corte adjunto)	**Av** (SGO) en m²	**Aa** (Superficie útil) en m² Estándar	**Urc** (W/m²K)*	**Tensión U (V)**	PCA 16, 20		PCA 32, BSL, PI (16), CAIS [1]	
							SL 250 [2] I (A)	SL 500 [2] I (A)	SL 250 [2] I (A)	SL 500 [2] I (A)
100/100	100 x 100	1207 / 635	**1,00**	**0,21**	**2**	24	2,5	4	4	4
120/120	120 x 120	1381 / 735	**1,44**	**0,30**		24	2,5	—	4	—

[1] CAIS: Cubierta aislada de aluminio estándar / DD Cúpula de doble domo / BSL: Parasol luminoso / PI (16): Pearl inside 16 mm
[2] SL 250: 0-400 m de altura / SL 500: 400-800 m de altura
— no disponible
**** Prestaciones para un aparato de alto 350 mm, PCA 16 mm***

Extracción de humo, acceso a la cubierta y ventilación | Eléctrica - Mejora térmica

BLUESTEEL THERM ÉLEC + ACCESO

Secciones técnicas

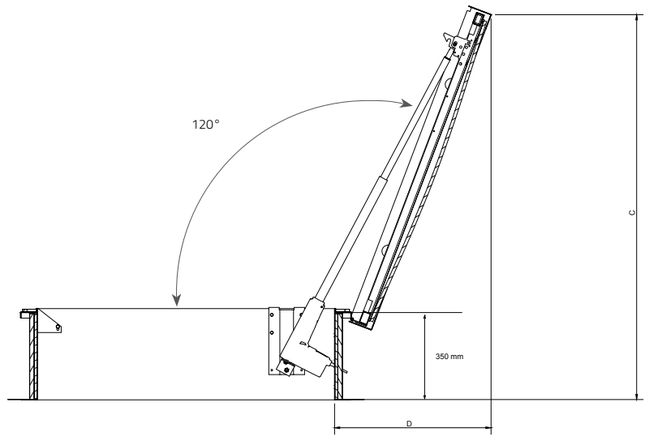

Bluesteel Therm Elec + Acceso

LAS SOLUCIONES DE ALTO RENDIMIENTO

Soluciones de alto rendimiento I 6

BSL (Parasol luminoso)

- Reduce el factor solar en un 35%*
- Mejora el rendimiento térmico del lucernario
- Limita el deslumbramiento y las manchas de luz en el suelo
- Disponible incoloro (y ópalo como opción)

Pearl Inside

- Mejora el rendimiento acústico Lia: 65 dB, Rw: 28 dB (0,-2)
- Nuevo concepto de PCA que integra microesferas de vidrio
- Efecto cristalino para conseguir una estética inigualable

** respecto a un PCA 16 mm ópalo*

Extracción de humo, acceso a la cubierta y ventilación | Eléctrica - Mejora térmica

BLUESTEEL THERM ÉLEC + ACCESO

Rellenos

PCA 16 mm

Policarbonato alveolar 16 mm
Disponible ópalo, incoloro, Calor Control, opaco

PCA 20 mm

Policarbonato alveolar 20 mm
Disponible en ópalo, incoloro, Calor Control

PCA 32 mm

Policarbonato alveolar 32 mm
Disponible en ópalo, incoloro, Calor Control

CUBIERTA AISLADA DE ALUMINIO

Estándar

Accesorios y opciones

BARANDILLA

Batiente 15x15 mm de acero 1200 joules

REJILLA

Batiente redondo de acero 1200 joules

ZÓCALO RECTO

Alturas 350, 420, 500 mm

ESTANQUEIDAD BITUMINADO

- (por defecto)

ESTANQUEIDAD DE PVC

- Aislamiento no bituminado
- Aislamiento no bituminado con opción de zócalo laminado
- Aislamiento no bituminado con opción de zócalo galvanizado

GANCHO DE ACCESO A LA CUBIERTA

Gancho de acceso a la cubierta de acero galvanizado y seguro para la entrada y la salida del personal que accede a la cubierta

BARRA DE ENGANCHE DE LA ESCALERA

Tubo de acero galvanizado que permite apoyar cualquier tipo de escalera para acceder a la cubierta

Escalera disponible en nuestro archivador de Servomecanismo

CONTACTO DE POSICIÓN

Indica la posición de espera o de seguridad de un DENFC. Montado en fábrica

DISPARADOR ELÉCTRICO

Activa automáticamente la apertura del exutorio si sube la temperatura a la altura de la cubierta
Disponible en 140 °C.

LACADO

El lacado del zócalo, de la rejilla, de la barandilla o de la cara inferior de la cubierta de aluminio está disponible en los tonos RAL estándar

RAL 9010 RAL 9005

Terminaciones aeráulicas

SIN SPOILERS (EN VERSIÓN ESTÁNDAR)

© 2022 / Bluetek se reserva el derecho a modificar sin previo aviso la composición y las condiciones de uso de sus materiales según los conocimientos y las técnicas. Los textos, fotografías e ilustraciones no son contractuales.

adexsi
Opening new perspectives //
+33 3 87 97 75 38
+33 3 87 97 75 62
contact@adexsi.com
www.adexsi.com
bluetek

Extracción de humo y acceso a la cubierta

THERM

Neumática - Mejora térmica

BLUESTEEL THERM PNEU + ACCESO

ILUMINACIÓN CENITAL

EXTRACCIÓN DE HUMO

ACCESO A LA CUBIERTA

Bluesteel Therm Pneu + Acceso

LOS BLUETEK

- El acceso a la cubierta es más fácil gracias al mecanismo de acceso
- El cilindro no sobresale por debajo del zócalo cuando se abre
- Aparato montado previamente en la fábrica y listo para conectar el tubo de cobre

SERVOMECANISMO

neumático tipo CLIP

Normas y requisitos

EN 1873
EN 12101-2

Baja temperatura T (-15°)

Ciclos Re 300 (incendio)

Sobrecarga de nieve SL250 / SL550

Funcionamiento Tipo B Apertura + Cierre

Resistencia estática al viento WL 1500

Elevación de la temperatura B 300

Características

Urc: 1,5 W/m².K (120/120, recto, altura 350 mm, BSL)

- **Arco = 3,7 m²**
- **AP = 0,4 m³/h/ml**
- **I4 = 0,05 m³/h/ml**
- Relleno PCA 16 mm ópalo
- Zócalo recto de 350 mm de altura y aislado 25 mm de bitumen
- Junta de estanqueidad en la periferia del zócalo
- Disparador térmico calibrado a 93 °C

Extracción de humo y acceso a la cubierta | Neumática - Mejora térmica

BLUESTEEL THERM PNEU + ACCESO

Características técnicas

Dimensiones			Prestaciones			Características							
Dimensiones comerciales (espacio en la cubierta) ancho / Largo en cm	**Dimensiones de luz** (espacio superior) ancho x Largo en cm	**Dimensiones** en cm C / D (ver el corte adjunto)	**Av** (SGO) en m²	**Aa** (Superficie útil) en m²	**Urc** (W/m²K)*	**Presión de funcionamiento** (bar)				**Volumen total de los cilindros, en litros** (l)			
						PCA 16, 20		**PCA 32, BSL, CAIS, PI (16)** [1]		**PCA 16, 20**		**PCA 32, BSL, CAIS, PI (16)** [1]	
				Estándar		**SL 250** [2]	**SL 550** [2]	**SL 250** [2]	**SL 550** [2]	**SL 250** [2]	**SL 550** [2]	**SL 250** [2]	**SL 550** [2]
100/100	100 x 100	987 / 922	**1,00**	**0,50**	**2**	12	22	13	23	1,67	1,67	1,67	1,67
110/110	110 x 110	1051 / 998	**1,21**	**0,61**		16	—	18	—	1,67	—	1,67	—
120/120	120 x 120	1116 / 1075	**1,44**	**0,72**		11	19	12	—	2,07	2,07	2,07	—

[1] CAIS: Cubierta aislada de aluminio estándar / BSL: Parasol luminoso / PI (16): Pearl inside 16 mm
[2] SL 250: 0-400 m de altura / SL 550: 400-800 m de altura
— no disponible
**** Prestaciones para un aparato de alto 350 mm, PCA 16 mm***

Extracción de humo y acceso a la cubierta | Neumática - Mejora térmica

BLUESTEEL THERM PNEU + ACCESO

Secciones técnicas

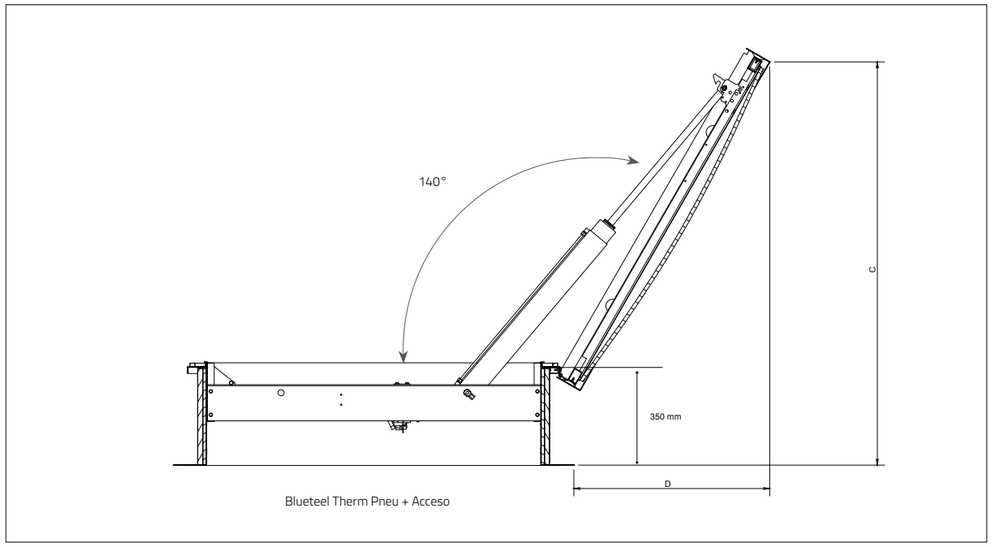

Blueteel Therm Pneu + Acceso

LAS SOLUCIONES DE ALTO RENDIMIENTO

Soluciones de alto rendimiento I 6

BSL (Parasol luminoso)

- Reduce el factor solar en un 35%*
- Mejora el rendimiento térmico del lucernario
- Limita el deslumbramiento y las manchas de luz en el suelo
- Disponible incoloro y ópalo

Pearl Inside

- Mejora el rendimiento acústico Lia: 65 dB, Rw: 28 dB (0,-2)
- Nuevo concepto de PCA que integra microesferas de vidrio
- Efecto cristalino para conseguir una estética inigualable

** respecto a un PCA 16 mm ópalo*

Extracción de humo y acceso a la cubierta | Neumática - Mejora térmica

BLUESTEEL THERM PNEU + ACCESO

Rellenos

PCA 16 mm

Policarbonato alveolar 16 mm
Disponible ópalo, incoloro, Calor Control, opaco

PCA 20 mm

Policarbonato alveolar 20 mm
Disponible en ópalo, incoloro, Calor Control

PCA 32 mm

Policarbonato alveolar 32 mm
Disponible en ópalo, incoloro, Calor Control

CUBIERTA AISLADA DE ALUMINIO

Estándar

Accesorios y opciones

BARANDILLA

Batiente 15x15 mm de acero 1200 joules

REJILLA

Batiente redondo de acero 1200 joules

ZÓCALO RECTO

Alturas 350, 420, 500 mm

ESTANQUEIDAD BITUMINADO

- (por defecto)

ESTANQUEIDAD DE PVC

- Aislamiento no bituminado
- Aislamiento no bituminado con opción de zócalo laminado
- Aislamiento no bituminado con opción de zócalo galvanizado

GANCHO DE ACCESO A LA CUBIERTA

Gancho de acceso a la cubierta de acero galvanizado y seguro para la entrada y la salida del personal que accede a la cubierta

BARRA DE ENGANCHE DE LA ESCALERA

Tubo de acero galvanizado que permite apoyar cualquier tipo de escalera para acceder a la cubierta

Escalera disponible en nuestro archivador de Servomecanismo

CONTACTO DE POSICIÓN

Indica la posición de espera o de seguridad de un DENFC. Montado en fábrica

DISPARADOR TÉRMICO

Activa automáticamente la apertura del exutorio si sube la temperatura a la altura de la cubierta
Disponible en 140 °C.

LACADO

El lacado del zócalo, de la rejilla, de la barandilla o de la cara inferior de la cubierta de aluminio está disponible en los tonos RAL estándar

RAL 9010 RAL 9005

Terminaciones aeráulicas

SIN SPOILERS (EN VERSIÓN ESTÁNDAR)

© 2022 / Bluetek se reserva el derecho a modificar sin previo aviso la composición y las condiciones de uso de sus materiales según los conocimientos y las técnicas. Los textos, fotografías e ilustraciones no son contractuales.

adexsi
Opening new perspectives //
+33 3 87 97 75 38
+33 3 87 97 75 62
contact@adexsi.com
www.adexsi.com
bluetek

Extracción de humo y acceso a la cubierta

THERM

Cabrestante - Mejora térmica

BLUESTEEL THERM CABRESTANTE + ACCESO

ILUMINACIÓN CENITAL

EXTRACCIÓN DE HUMO

ACCESO A LA CUBIERTA

LOS BLUETEK

- El acceso a la cubierta es más fácil gracias al mecanismo de acceso
- El cilindro no sobresale por debajo del zócalo cuando se abre
- Aparato montado previamente en la fábrica y listo para conectar el cable del cabrestante

SERVOMECANISMO

mecánico tipo CABRESTANTE SI

Normas y requisitos

EN 1873
EN 12101-2

Baja temperatura T (0°)

Ciclos
Re 300 (incendio)
Re 10000 (ventilación parcial)

Sobrecarga de nieve SL250

Funcionamiento Tipo B Apertura + Cierre

Resistencia estática al viento WL 1500 o WL 3000 (≤ 1 m²)

Elevación de la temperatura B 300

Características

Urc: 1,6 W/m².K (100/100, recto, altura 350 mm, BSL)

- **Arco = 2,9 m²**
- **AP = 0,4 m³/h/ml**
- **I4 = 0,05 m³/h/ml**
- Relleno PCA 16 mm ópalo
- Zócalo recto de 350 mm de altura y aislado 25 mm de bitumen
- Junta de estanqueidad en la periferia del zócalo
- Fusible térmico calibrado a 100 °C

Extracción de humo y acceso a la cubierta | Cabrestante - Mejora térmica

BLUESTEEL THERM CABRESTANTE + ACCESO

Características técnicas

Dimensiones			Prestaciones			Características	
						Sobrecarga de nieve	
Dimensiones comerciales (espacio en la cubierta) ancho / Largo en cm	**Dimensiones de luz** (espacio superior) ancho x Largo en cm	**Dimensiones** en cm C / D (ver el corte adjunto)	**Av** (SGO) en m²	**Aa** (Superficie útil) en m²	**Urc** (W/m²K)*	**PCA 16, 20**	**PCA 32, PI (16/20), CAIS, BSL** [1]
				Estándar		**SL 250** [2]	**SL 250** [2]
90/90	90 X 90	923 / 845	**0,81**	**0,41**	**2,00**	●	●
100/100	100 x 100	987 / 922	**1,00**	**0,50**		●	●
110/110	110 x 110	1051 / 998	**1,21**	**0,61**		●	—
120/120	120 x 120	1116 / 1075	**1,44**	**0,72**		●	—

[1] CAIS: Cubierta aislada de aluminio estándar / DD Cúpula de doble domo / BSL: Parasol luminoso / PI (16/20): Pearl inside 16 o 20 mm
[2] SL 250: 0-400 m de altura

● *disponible,* — *no disponible*
**** Prestaciones para un aparato de alto 350 mm, PCA 16 mm***

Extracción de humo y acceso a la cubierta | Cabrestante - Mejora térmica

BLUESTEEL THERM CABRESTANTE + ACCESO

Secciones técnicas

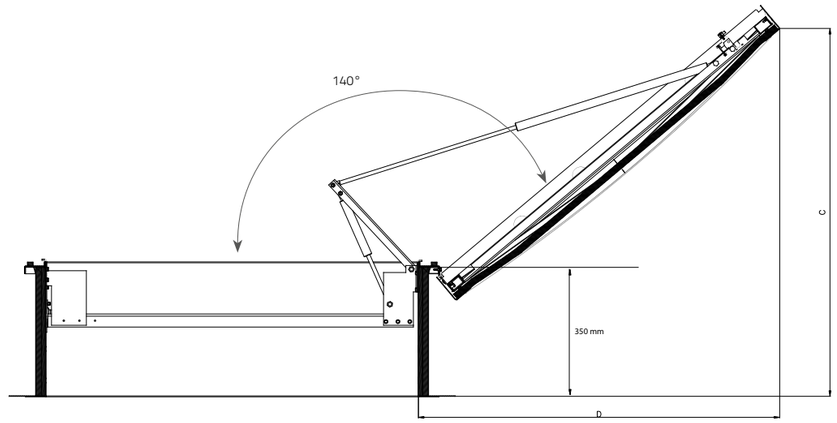

Bluesteel Therm Cabrestante + Acceso

LAS SOLUCIONES DE ALTO RENDIMIENTO

BSL (Parasol luminoso)

- Reduce el factor solar en un 35%*
- Mejora el rendimiento térmico del lucernario
- Limita el deslumbramiento y las manchas de luz en el suelo
- Disponible incoloro y ópalo

Pearl Inside

- Mejora el rendimiento acústico Lia: 65 dB, Rw: 28 dB (0,-2)
- Nuevo concepto de PCA que integra microesferas de vidrio
- Efecto cristalino para conseguir una estética inigualable

** respecto a un PCA 16 mm ópalo*

Extracción de humo y acceso a la cubierta | Cabrestante - Mejora térmica

BLUESTEEL THERM CABRESTANTE + ACCESO

Rellenos

PCA 16 mm

Policarbonato alveolar 16 mm
Disponible ópalo, incoloro, Calor Control, opaco

PCA 20 mm

Policarbonato alveolar 20 mm
Disponible en ópalo, incoloro, Calor Control

PCA 32 mm

Policarbonato alveolar 32 mm
Disponible en ópalo, incoloro, Calor Control

CUBIERTA AISLADA DE ALUMINIO

Estándar

Accesorios y opciones

BARANDILLA

Batiente 15x15 mm de acero 1200 joules

REJILLA

Batiente redondo de acero 1200 joules

ZÓCALO RECTO

Alturas 350, 420, 500 mm

ESTANQUEIDAD BITUMINADO

- (por defecto)

ESTANQUEIDAD DE PVC

- Aislamiento no bituminado
- Aislamiento no bituminado con opción de zócalo laminado
- Aislamiento no bituminado con opción de zócalo galvanizado

GANCHO DE ACCESO A LA CUBIERTA

Gancho de acceso a la cubierta de acero galvanizado y seguro para la entrada y la salida del personal que accede a la cubierta

BARRA DE ENGANCHE DE LA ESCALERA

Tubo de acero galvanizado que permite apoyar cualquier tipo de escalera para acceder a la cubierta

Escalera disponible en nuestro archivador de Servomecanismo

CONTACTO DE POSICIÓN

Indica la posición de espera o de seguridad de un DENFC. Montado en fábrica

FUSIBLE TÉRMICO

Activa automáticamente la apertura del exutorio si sube la temperatura a la altura de la cubierta
Disponible en 140 °C.

LACADO

El lacado del zócalo, de la rejilla, de la barandilla o de la cara inferior de la cubierta de aluminio está disponible en los tonos RAL estándar

RAL 9010 RAL 9005

Terminaciones aeráulicas

SIN SPOILERS (EN VERSIÓN ESTÁNDAR)

© 2022 / Bluetek se reserva el derecho a modificar sin previo aviso la composición y las condiciones de uso de sus materiales según los conocimientos y las técnicas. Los textos, fotografías e ilustraciones no son contractuales.

adexsi
Opening new perspectives //
+33 3 87 97 75 38
+33 3 87 97 75 62
contact@adexsi.com
www.adexsi.com
bluetek

Zócalo de acero estándar

Extracción de humo y ventilación

Eléctrica - Zócalo de acero estándar

NUEVAS DIMENSIONES
DISPONIBLE 24V O 48V

BLUESTEEL DV ELEC

ILUMINACIÓN CENITAL
EXTRACCIÓN DE HUMO
VENTILACIÓN

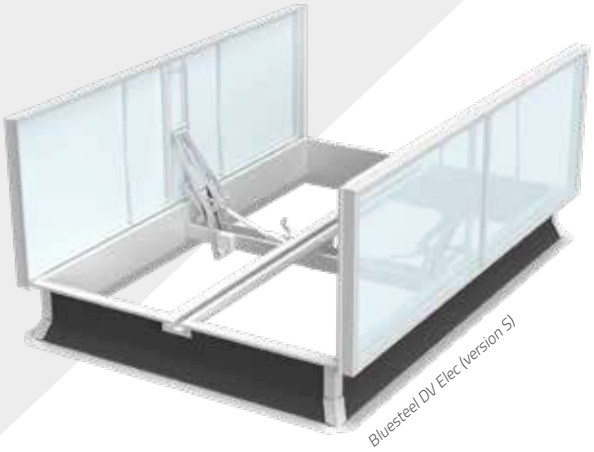
Bluesteel DV Elec (version S)

LOS BLUETEK

- Hasta 5,18 m² de superficie de extracción de humo
- 4 Terminaciones aeráulicas disponibles: S, M, L y XL
- Paravientos del modelo XL invisibles cuando el aparato está cerrado, montados en fábrica

SERVOMECANISMO

Hyperion 24V

Coffret 48V

Normas y requisitos

EN 1873
EN 12101-2

Baja temperatura T (-15°)

Ciclos
Re 1000 (incendio)
Re 10000 (ventilación)

Sobrecarga de nieve SL250 / SL550

Funcionamiento Tipo B Apertura + Cierre

Resistencia estática al viento WL 1500
WL 3000 l ≤ 160 cm y L ≤ 250 cm

Elevación de la temperatura B 300

Características

- Relleno PCA 10 mm ópalo
- Zócalo de 310 mm de altura y aislado 15 mm de bitumen
  Zócalo recto > versión S
  Zócalo inclinado > versiones M, L y XL
- Disparador térmico eléctrico calibrado a 100 °C

Extracción de humo y ventilación | Eléctrica - Zócalo de acero estándar

BLUESTEEL DV ELEC

Características técnicas

	Dimensiones			Prestaciones				Características															
								24 V								48 V							
								PCA 10/16				CAIS [1]				PCA 10/16				CAIS [1]			
	Dimensiones comerciales (espacio en la cubierta) ancho / Largo en cm	Dimensiones de luz (espacio superior) ancho x Largo en cm	Av (SGO) en m²	Aa (Superficie útil) en m²				SL 250 [2] I (A)	SL 550 [2] I (A)	SL 750 [2] I (A)	SL 1000 [2] I (A)	SL 250 [2] I (A)	SL 550 [2] I (A)	SL 750 [2] I (A)	SL 1000 [2] I (A)	SL 250 [2] I (A)	SL 550 [2] I (A)	SL 750 [2] I (A)	SL 1000 [2] I (A)	SL 250 [2] I (A)	SL 550 [2] I (A)	SL 750 [2] I (A)	SL 1000 [2] I (A)
				S	M	L	XL	Intensidad por dispositivo (A)															
WL 3000	160/160	160 x 160	2,56	1,36	—	—	—	5	5	5	6	5	5	5	6	3	3	3	3	3	3	3	3
	170/170	170 x 170	2,89	1,50	—	—	—	5	5	5	8	5	5	6	8	3	3	3	4	3	3	3	4
		160 x 160		—	1,91	1,97	2,08	5	5	5	6	5	5	5	6	3	3	3	3	3	3	3	3
	180/180	180 x 180	3,24	1,62	—	—	—	5	5	5	5	5	5	5	5	3	3	3	3	3	3	3	3
		170 x 170		—	2,14	2,20	2,37	5	5	5	8	5	5	6	8	3	3	3	4	3	3	3	4
	190/190	190 x 190	3,61	1,84	—	—	—	5	5	5	6	5	5	5	6	3	3	3	3	3	3	3	3
		180 x 180		—	2,38	2,49	2,67	5	5	5	5	5	5	5	5	3	3	3	3	3	3	3	3
	200/200	200 x 200	4,00	2,04	—	—	—	5	5	5	6	5	5	5	6	3	3	3	3	3	3	3	3
		190 x 190		—	2,68	2,76	3,00	5	5	5	6	5	5	5	6	3	3	3	3	3	3	3	3
	210/210	210 x 210	4,41	2,25	—	—	—	5	5	6	8	5	5	6	8	3	3	3	4	3	3	3	4
		200 x 200		—	2,95	3,04	3,26	5	5	5	6	5	5	5	6	3	3	3	3	3	3	3	3
	220/220	220 x 220	4,84	2,47	—	—	—	5	5	6	8	5	5	6	8	3	3	3	4	3	3	3	4
		210 x 210		—	3,19	3,34	3,53	5	5	6	8	5	5	6	8	3	3	3	4	3	3	3	4
WL 3000	120/200	120 x 200	2,40	1,37	—	—	—	4	4	4	4	4	4	4	4	3	3	3	3	3	3	3	3
WL 3000	120/240	120 x 240	2,88	1,64	—	—	—	4	4	4	4	4	4	4	5	3	3	3	3	3	3	3	3
WL 3000	120/250	120 x 250	3,00	1,71	—	—	—	4	4	4	5	4	4	4	5	3	3	3	3	3	3	3	3
	120/300	120 x 300	3,60	2,05	—	—	—	4	4	4	6	4	4	5	6	3	3	3	3	3	3	3	3
WL 3000	140/200	140 x 200	2,80	1,54	—	—	—	4	4	4	5	4	4	4	5	3	3	3	3	3	3	3	3
WL 3000	140/250	140 x 250	3,50	1,93	—	—	—	4	4	5	6	4	4	5	6	3	3	3	3	3	3	3	3
		130 x 240		—	2,35	2,45	2,49	4	4	4	5	4	4	4	6	3	3	3	3	3	3	3	3
	140/300	140 x 300	4,20	2,31	—	—	—	4	4	6	-	4	5	6	-	3	3	3	-	3	3	3	-
		130 x 290		—	2,81	2,98	3,02	4	4	5	6	4	4	5	6	3	3	3	3	3	3	3	3
WL 3000	150/200	150 x 200	3,00	1,62	—	—	—	4	4	5	6	4	4	5	6	3	3	3	3	3	3	3	3
WL 3000	150/240	150 x 240	3,6	1,94	—	—	—	4	4	5	6	4	4	5	6	3	3	3	3	3	3	3	3
WL 3000	150/250	150 x 250	3,75	2,03	—	—	—	4	5	5	6	4	5	6	-	3	3	3	3	3	3	3	-
		140 x 240		—	2,51	2,63	2,70	4	4	5	6	4	4	5	6	3	3	3	3	3	3	3	3
	150/300	150 x 300	4,50	2,43	—	—	—	4	5	6	-	4	5	6	-	3	3	3	-	3	3	3	-
		140 x 290		—	3,02	3,20	3,29	4	4	5	6	4	4	6	-	3	3	3	3	3	3	3	-
WL 3000	160/200	160 x 200	3,20	1,70	—	—	—	5	5	6	8	5	5	6	8	3	3	3	4	3	3	3	4
WL 3000	160/250	160 x 250	4,00	2,12	—	—	—	5	6	8	-	5	6	-	-	3	3	4	-	3	3	4	-
		150 x 240		—	2,68	2,80	2,92	4	4	5	6	4	5	5	6	3	3	3	3	3	3	3	3
	160/300	160 x 300	4,80	2,54	—	—	—	5	6	-	-	5	6	-	-	3	3	-	-	3	3		-
		150 x 290		—	3,22	3,41	3,55	4	5	6	-	4	6	-	-	3	3	3	-	3	3	3	-
	180/250	180 x 250	4,50	2,25	—	—	—	5	5	5	6	5	5	5	6	3	3	3	3	3	3	3	3
		170 x 240		—	2,97	3,15	3,38	5	5	8	-	5	6	8		3	3	4	-	3	3	4	-
	180/280	180 x 280	5,04	2,52	—	—	—	5	5	5	6	5	5	6	8	3	3	3	3	3	3	3	4
		170 x 270		—	3,38	3,58	3,83	5	6	-	-	5	6	-	-	3	3	-	-	3	3	-	-
	180/300	180 x 300	5,40	2,70	—	—	—	5	5	6	8	5	5	6	8	3	3	3	4	3	3	3	4
		170 x 290		—	3,62	3,83	4,10	5	6	-	-	5	8	-	-	3	3	-	-	3	4	-	-
	200/250	200 x 250	5,00	2,55	—	—	—	5	5	6	8	5	5	6	8	3	3	3	4	3	3	3	4
		190 x 240		—	3,35	3,55	3,80	5	5	6	8	5	5	6	8	3	3	3	4	3	3	3	4
	200/300	200 x 300	6,00	3,06	—	—	—	5	6	8	-	5	6	8	-	3	3	4	-	3	3	4	-
		190 x 290		—	4,08	4,32	4,62	5	5	6	8	5	6	8	8	3	3	3	4	3	3	4	4
	230/300	220 x 290	6,90	—	4,55	4,90	5,18	5	6	8	-	5	6	-	-	3	3	-	-	3	3	-	-

[1] CAIS: Cubierta aislada de aluminio estándar
[2] SL 250: 0-400 m de altura / SL 550: 400-800 m de altura
— no disponible

Extracción de humo y ventilación | Eléctrica - Zócalo de acero estándar

BLUESTEEL DV ELEC

Secciones técnicas

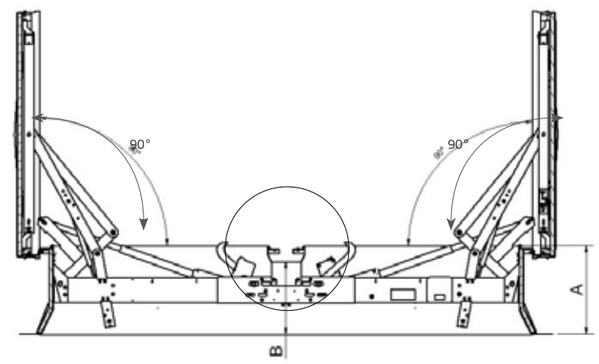

Bluesteel DV Elec

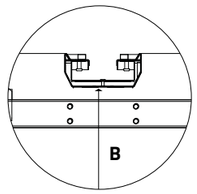

Altura de la referencia comercial	Altura útil (A)	Altura bajo el canalón (B)
350	350 mm	297 mm
420	420 mm	367 mm
500	500 mm	447 mm

Extracción de humo | Eléctrica - Zócalo de acero estándar

BLUESTEEL DV ELEC

Rellenos

PCA 10 mm

Policarbonato alveolar 10 mm
Disponible ópalo, incoloro, opaco, Calor Control

PCA 16 mm

Policarbonato alveolar 16 mm
Disponible en ópalo, incoloro, opaco, Calor Control

CUBIERTA AISLADA DE ALUMINIO

Estándar

Accesorios y opciones

BARANDILLA

Fija 15x15 mm de acero 1200 joules

REJILLA

Fija redonda de acero 1200 joules

ZÓCALO RECTO / INCLINADO

Alturas 350, 420, 500 mm

ESTANQUEIDAD BITUMINADO

- (por defecto)

ESTANQUEIDAD DE PVC

- Aislamiento no bituminado
- Aislamiento no bituminado con opción de zócalo laminado
- Aislamiento no bituminado con opción de zócalo galvanizado

> opción zócalo obligatoria en el caso de las versiones XL

CONTACTOS DE POSICIÓN

Indican la posición de espera o de seguridad de un DENFC. Montado en fábrica

DISPARADOR ELÉCTRICO

Activa automáticamente la apertura del exutorio si sube la temperatura a la altura de la cubierta
Disponible en 140 °C

VENTILACIÓN

Parcial o total con el cilindro de extracción de humo

LACADO

El lacado del zócalo, de la rejilla, de la barandilla o de la cara inferior de la cubierta de aluminio está disponible en los tonos RAL estándar

RAL 9010 RAL 9005

Terminaciones aeráulicas

- **S:** Zócalo recto
- **M:** Zócalo inclinado + paravientos
- **L:** Zócalo inclinado + paravientos + conductos
- **XL:** Zócalo inclinado + abanicos + conductos

© 2022 / Bluetek se reserva el derecho a modificar sin previo aviso la composición y las condiciones de uso de sus materiales según los conocimientos y las técnicas. Los textos, fotografías e ilustraciones no son contractuales.

adexsi
Opening new perspectives //
+33 3 87 97 75 38
+33 3 87 97 75 62
contact@adexsi.com
www.adexsi.com
bluetek

Extracción de humo

Neumática - Zócalo de acero estándar

BLUESTEEL DV PNEU

ILUMINACIÓN CENITAL

EXTRACCIÓN DE HUMO

Bluesteel DV Pneu versión S

LOS + BLUETEK

- Hasta 5,18 m² de superficie de extracción de humo
- 4 Terminaciones aeráulicas disponibles: S, M, L y XL
- Paravientos del modelo XL invisibles cuando el aparato está cerrado, montados en fábrica

SERVOMECANISMO

neumático tipo CLIP

Normas y requisitos

EN 1873
EN 12101-2

Baja temperatura
T (0°)
T (-15°)

Ciclos
Re 1000 (incendio)
Re 10000 (ventilación)

Sobrecarga de nieve
SL250 / SL500

Funcionamiento
Tipo B
Apertura + Cierre

Resistencia estática
al viento
WL 1500

Elevación
de la temperatura
B 300

Características

- Relleno PCA 10 mm ópalo
- Zócalo de 310 mm de altura y aislado 15 mm de bitumen
  Zócalo recto > versión S
  Zócalo inclinado > versiones M, L y XL
- Disparador térmico calibrado a 93 °C

Extracción de humo | Neumática - Zócalo de acero estándar

BLUESTEEL DV PNEU

Características técnicas

Dimensiones del mercado (Tolva de la cubierta) ancho/ Largo en cm	Dimensions: Commercial dimensions (Roof opening) W/L in cm	Dimensions: Light dimensions (high opening) W x L in cm	Performance: Av (GA) in m²	Performance: Aa (Useful area) in m² S	M	L	XL	Characteristics: Operating pressure (bar) Cellular PC (PCA) 10. 16 SL 250 [2]	SL 500 [2]	CAIS [1] SL 250 [2]	SL 500 [2]	Total volume of cylinders in litres (L) Cellular PC (PCA) 10. 16 SL 250 [2]	SL 500 [2]	CAIS [1] SL 250 [2]	SL 500 [2]
160/160	**160/160**	160 x 160	**2.56**	**1.36**	—	—	—	10	15	10	15	0.92	0.92	0.92	0.92
170/170	**170/170**	170 x 170	**2.89**	**1.50**	—	—	—	10	15	15	20	0.92	0.92	0.92	0.92
		160 x 160		—	**1.91**	**1.97**	**2.08**	10	15	10	15	0.92	0.92	0.92	0.92
180/180	**180/180**	180 x 180	**3.24**	**1.62**	—	—	—	10	20	15	20	0.92	0.92	0.92	0.92
		170 x 170		—	**2.14**	**2.20**	**2.37**	10	15	15	20	0.92	0.92	0.92	0.92
190/190	**190/190**	190 x 190	**3.61**	**1.84**	—	—	—	15	20	15	24	0.90	0.90	0.90	0.90
		180 x 180		—	**2.38**	**2.49**	**2.67**	10	20	15	20	0.92	0.92	0.92	0.92
200/200	**200/200**	200 x 200	**4.00**	**2.04**	—	—	—	15	24	20	26	0.90	0.90	0.90	0.90
		190 x 190		—	**2.68**	**2.76**	**3.00**	15	20	15	24	0.90	0.90	0.90	0.90
210/210	**210/210**	210 x 210	**4.41**	**2.25**	—	—	—	20	20	22	22	0.90	1.40	0.90	1.40
		200 x 200		—	**2.95**	**3.04**	**3.26**	15	24	20	26	0.90	0.90	0.90	0.90
220/220	**220/220**	220 x 220	**4.84**	**2.47**	—	—	—	20	22	24	26	0.90	1.40	0.90	1.40
		210 x 210		—	**3.19**	**3.34**	**3.53**	20	20	22	22	0.90	1.40	0.90	1.40
120/200	**120/200**	120 x 200	**2.40**	**1.37**	—	—	—	10	15	10	20	0.68	0.68	0.68	0.68
120/240	**120/240**	120 x 240	**2.88**	**1.64**	—	—	—	10	20	15	20	0.68	0.68	0.68	0.68
120/250	**120/250**	120 x 250	**3.00**	**1.71**	—	—	—	10	20	15	20	0.68	0.68	0.68	0.68
120/300	**120/300**	120 x 300	**3.60**	**2.05**	—	—	—	15	20	15	24	0.68	0.68	0.68	0.68
140/200	**140/200**	140 x 200	**2.80**	**1.54**	—	—	—	15	20	15	22	0.84	0.84	0.84	0.84
140/250	**140/250**	140 x 250	**3.50**	**1.93**	—	—	—	15	22	15	24	0.84	0.84	0.84	0.84
		130 x 240		—	**2.35**	**2.45**	**2.49**	15	20	15	22	0.68	0.68	0.68	0.68
140/300	**140/300**	140 x 300	**4.20**	**2.31**	—	—	—	15	26	20	20	0.84	0.84	0.84	1.30
		130 x 290		—	**2.81**	**2.98**	**3.02**	15	24	20	20	0.68	0.68	0.68	1.04
150/200	**150/200**	150 x 200	**3.00**	**1.62**	—	—	—	15	22	15	24	0.84	0.84	0.84	0.84
150/250	**150/250**	150 x 250	**3.75**	**2.03**	—	—	—	15	26	20	20	0.84	0.84	0.84	1.30
		140 x 240		—	**2.51**	**2.63**	**2.70**	15	22	15	24	0.84	0.84	0.84	0.84
150/300	**150/300**	150 x 300	**4.50**	**2.43**	—	—	—	20	20	22	22	0.84	1.30	0.84	1.30
		140 x 290		—	**3.02**	**3.20**	**3.29**	15	26	20	20	0.84	0.84	0.84	1.30
160/200	**160/200**	160 x 200	**3.20**	**1.70**	—	—	—	10	20	15	20	0.92	0.92	0.92	0.92
160/250	**160/250**	160 x 250	**4.00**	**2.12**	—	—	—	15	20	15	22	0.92	0.92	0.92	0.92
		150 x 240		—	**2.68**	**2.80**	**2.92**	15	26	20	20	0.84	0.84	0.84	1.30
160/300	**160/300**	160 x 300	**4.80**	**2.54**	—	—	—	15	24	20	26	0.92	0.92	0.92	0.92
		150 x 290		—	**3.22**	**3.41**	**3.55**	20	20	22	22	0.84	1.30	0.84	1.30
180/250	**180/250**	180 x 250	**4.50**	**2.25**	—	—	—	15	24	20	26	0.92	0.92	0.92	0.92
		170 x 240		—	**2.97**	**3.15**	**3.38**	15	22	15	24	0.92	0.92	0.92	0.92
180/280	**180/280**	180 x 280	**5.04**	**2.52**	—	—	—	20	20	20	20	0.92	1.44	0.92	1.44
		170 x 270		—	**3.38**	**3.58**	**3.83**	15	26	20	20	0.92	0.92	0.92	1.44
180/300	**180/300**	180 x 300	**5.40**	**2.70**	—	—	—	20	20	20	20	0.92	1.44	0.92	1.44
		170 x 290		—	**3.62**	**3.83**	**4.10**	15	26	20	20	0.92	0.92	0.92	1.44
200/250	**200/250**	200 x 250	**5.00**	**2.55**	—	—	—	20	20	20	22	0.90	1.40	0.90	1.40
		190 x 240		—	**3.35**	**3.55**	**3.80**	15	26	20	20	090	090	090	1.40
200/300	**200/300**	200 x 300	**6.00**	**3.06**	—	—	—	20	22	24	26	0.90	1.40	0.90	1.40
		190 x 290		—	**4.08**	**4.32**	**4.62**	20	20	20	22	0.90	1.40	0.90	1.40
230/300	**230/300**	220 x 290	**6.90**	—	**4.55**	**4.90**	**5.18**	24	26	20	20	0.90	1.40	1.44	2.22

[1] CAIS: Cubierta aislada de aluminio estándar
[2] SL 250: 0-400 m de altura / SL 500: 400-800 m de altura
— no disponible

Extracción de humo | Neumática - Zócalo de acero estándar

BLUESTEEL DV PNEU

Secciones técnicas

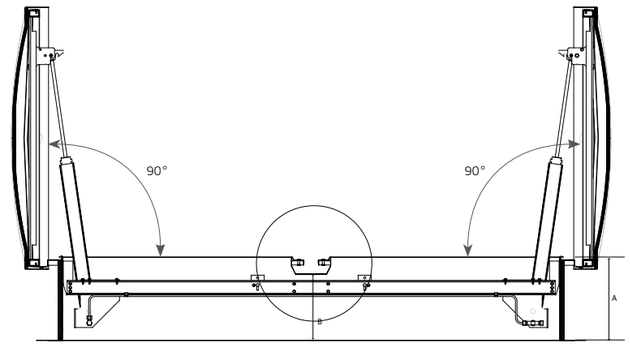

Bluesteel DV Pneu (versión S)

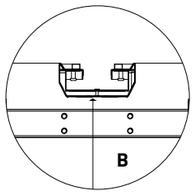

Altura de la referencia comercial	Altura útil (A)	Altura bajo el canalón (B)
310	310 mm	257 mm
350	350 mm	297 mm
420	420 mm	367 mm
500	500 mm	447 mm

Extracción de humo | Neumática - Zócalo de acero estándar

BLUESTEEL DV PNEU

Rellenos

PCA 10 mm

Policarbonato alveolar 10 mm
Disponible ópalo, incoloro, opaco, Calor Control

PCA 16 mm

Policarbonato alveolar 16 mm
Disponible en ópalo, incoloro, opaco, Calor Control

CUBIERTA AISLADA DE ALUMINIO

Estándar

Accesorios y opciones

BARANDILLA

Fija 15x15 mm de acero 1200 joules

REJILLA

Fija redonda de acero 1200 joules

ZÓCALO RECTO / INCLINADO

Alturas 310, 420, 500 mm

ESTANQUEIDAD BITUMINADO

- (por defecto)

ESTANQUEIDAD DE PVC

- Aislamiento no bituminado
- Aislamiento no bituminado con opción de zócalo laminado
- Aislamiento no bituminado con opción de zócalo galvanizado

> *opción zócalo obligatoria en el caso de las versiones XL*

CONTACTOS DE POSICIÓN

Indican la posición de espera o de seguridad de un DENFC. Montado en fábrica

ACTIVADOR TÉRMICO

Activa automáticamente la apertura del exutorio si sube la temperatura a la altura de la cubierta
Disponible en 140 °C y 180 °C.

VENTILACIÓN

Neumática: apertura total gracias al cilindro de extracción de humo (ventilación de 6 bares) (según las prestaciones aeráulicas)

Eléctrica: Cilindro eléctrico de 230 V para una apertura parcial de 300 mm o 500 mm (para instalar en la obra)

LACADO

El lacado del zócalo, de la rejilla, de la barandilla o de la cara inferior de la cubierta de aluminio está disponible en los tonos RAL estándar

RAL 9010 RAL 9005

Terminaciones aeráulicas

- **S:** Zócalo recto
- **M:** Zócalo inclinado + paravientos
- **L:** Zócalo inclinado + paravientos + conductos
- **XL:** Zócalo inclinado + abanicos + conductos

© 2022 / Bluetek se reserva el derecho a modificar sin previo aviso la composición y las condiciones de uso de sus materiales según los conocimientos y las técnicas. Los textos, fotografías e ilustraciones no son contractuales.

adexsi
Opening new perspectives //
+33 3 87 97 75 38
+33 3 87 97 75 62
contact@adexsi.com
www.adexsi.com
bluetek

Zócalo de acero estándar

Extracción de humo y ventilación

Eléctrica - Zócalo de acero estándar

BLUESTEEL ELEC

DISPONIBLE 24V O 48V

ILUMINACIÓN CENITAL

EXTRACCIÓN DE HUMO

VENTILACIÓN

Bluesteel Elec (versión estándar)

LOS + BLUETEK

- Optimización de las prestaciones aeráulicas gracias al zócalo inclinado
- El mecanismo no sobresale por debajo del zócalo cuando se abre
- Aparato montado previamente en la fábrica y listo para conectar el cable eléctrico

SERVOMECANISMO

Hyperion 24V

Coffret 48V

Normas y requisitos

EN 1873
EN 12101-2

Baja temperatura
T (-15°)

Ciclos
Re 1000 (incendio)
Re 10000 (ventilación parcial)

Sobrecarga de nieve
SL250 / SL500

Funcionamiento
Tipo B
Apertura + Cierre

Resistencia estática
al viento
WL 1500 Pa

Elevación
de la temperatura
B 300

Características

- Relleno PCA 10 mm ópalo
- Zócalo inclinado de 30 mm de altura y aislado 15 mm de bitumen
- Disparador térmico eléctrico calibrado a 100 °C

Extracción de humo y ventilación | Eléctrica - Zócalo de acero estándar

BLUESTEEL ELEC

Características técnicas

Dimensiones			Prestaciones			Características						
Dimensiones comerciales (espacio en la cubierta) ancho / Largo en cm	**Dimensiones de luz** (espacio superior) ancho x Largo en cm	**Dimensiones** en cm C / D (ver el corte adjunto)	**Av** (SGO) en m²	**Aa** (Superficie útil) en m²		**Tensión U (V)**	**PCA 10, 16**		**CAIS** [1]		**DD** [1]	
				Estándar	Máx.		**SL 250** [2] **I (A)**	**SL 550** [2] **I (A)**	**SL 250** [2] **I (A)**	**SL 550** [2] **I (A)**	**SL 250** [2] **I (A)**	**SL 550** [2] **I (A)**
110/110	100 x 100	539 / 1117	**1,21**	**0,75**	**0,90**	24	4,5	4,5	4,5	4,5	4,5	4,5
120/120	110 x 110	565 / 1213	**1,44**	**0,89**	**1,07**		4,5	4,5	4,5	4,5	4,5	4,5
130/130	120 x 120	591 / 1310	**1,69**	**1,03**	**1,27**		4,5	4,5	4,5	4,5	4,5	4,5
140/140	130 x 130	617 / 1406	**1,96**	**1,20**	**1,47**		4,5	4,5	4,5	4,5	4,5	4,5
150/150	140 x140	643 / 1503	**2,25**	**1,37**	**1,69**		4,5	4,5	4,5	4,5	4,5	4,5
120/140	110 x 130	565 / 1213	**1,68**	**1,02**	**1,26**		4,5	4,5	4,5	4,5	—	—
120/160	110 x 150	565 / 1213	**1,92**	**1,17**	**1,44**		4,5	4,5	4,5	4,5	—	—
120/170	110 x 160	565 / 1213	**2,04**	**1,24**	**1,53**		4,5	4,5	4,5	4,5	—	—
120/180	110 x 170	565 / 1213	**2,16**	**1,32**	**1,62**		4,5	4,5	4,5	4,5	—	—
120/200	110 x 190	565 / 1213	**2,40**	**1,44**	**1,80**		4,5	4,5	4,5	4,5	—	—
120/240	110 x 230	565 / 1213	**2,88**	**1,73**	**2,16**		4,5	4,5	4,5	4,5	—	—
140/160	130 x 150	617 / 1406	**2,24**	**1,37**	**1,68**		4,5	4,5	4,5	4,5	—	—
140/200	130 x 190	617 / 1406	**2,80**	**1,65**	**2,10**		4,5	4,5	4,5	4,5	—	—
150/200	140 x 190	643 / 1503	**3,00**	**1,77**	**2,25**		4,5	4,5	4,5	4,5	—	—

[1] CAIS: Cubierta aislada de aluminio estándar, DD: Cúpula de doble domo
[2] SL 250: 0-400 m de altura / SL 550: 400-800 m de altura
— no disponible

Extracción de humo y ventilación | Eléctrica - Zócalo de acero estándar

BLUESTEEL ELEC

Secciones técnicas

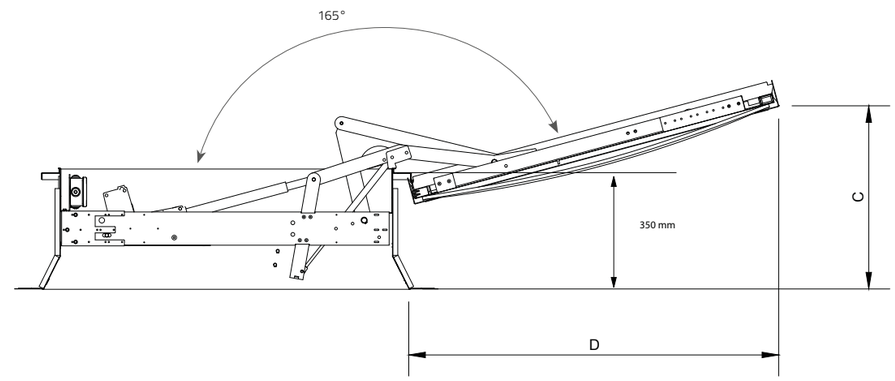

Bluesteel Elec (versión estándar)

Extracción de humo y ventilación | Eléctrica - Zócalo de acero estándar

BLUESTEEL ELEC

Rellenos

PCA 10 mm

Policarbonato alveolar 10 mm
Disponible incoloro, opaco, Calor Control

PCA 16 mm

Policarbonato alveolar 16 mm
Disponible en ópalo, incoloro, opaco, Calor Control

CÚPULA

Dobles paredes, ópalo o incoloro en policarbonato macizo o en polimetacrilato de metil acrílico

CUBIERTA AISLADA DE ALUMINIO

Estándar

Accesorios y opciones

BARANDILLA

Fija 15x15 mm de acero 1200 joules

REJILLA

Fija redonda de acero 1200 joules

ZÓCALO INCLINADO

Alturas 300, 420, 500 mm

ESTANQUEIDAD BITUMINADO

- (por defecto)

ESTANQUEIDAD DE PVC

- Aislamiento no bituminado
- Aislamiento no bituminado con opción de zócalo laminado
- Aislamiento no bituminado con opción de zócalo galvanizado

CONTACTO DE POSICIÓN

Indica la posición de espera o de seguridad de un DENFC. Montado en fábrica

DISPARADOR ELÉCTRICO

Activa automáticamente la apertura del exutorio si sube la temperatura a la altura de la cubierta
Disponible en 140 °C

VENTILACIÓN

Parcial o total con el cilindro de extracción de humo

LACADO

El lacado del zócalo, de la rejilla, de la barandilla o de la cara inferior de la cubierta de aluminio está disponible en los tonos RAL estándar

RAL 9010 RAL 9005

Terminaciones aeráulicas

SIN SPOILERS (EN VERSIÓN ESTÁNDAR)

SPOILERS (EN VERSIÓN MÁX.)

Elementos de zócalo de acero galvanizado que mejoran las prestaciones aeráulicas del aparato

© 2022/ Bluetek se reserva el derecho a modificar sin previo aviso la composición y las condiciones de uso de sus materiales según los conocimientos y las técnicas. Los textos, fotografías e ilustraciones no son contractuales.

adexsi
Opening new perspectives //
+33 3 87 97 75 38
+33 3 87 97 75 62
contact@adexsi.com
www.adexsi.com
bluetek

Extracción de humo

Neumática - Zócalo de acero estándar

BLUESTEEL PNEU

ILUMINACIÓN CENITAL

EXTRACCIÓN DE HUMO

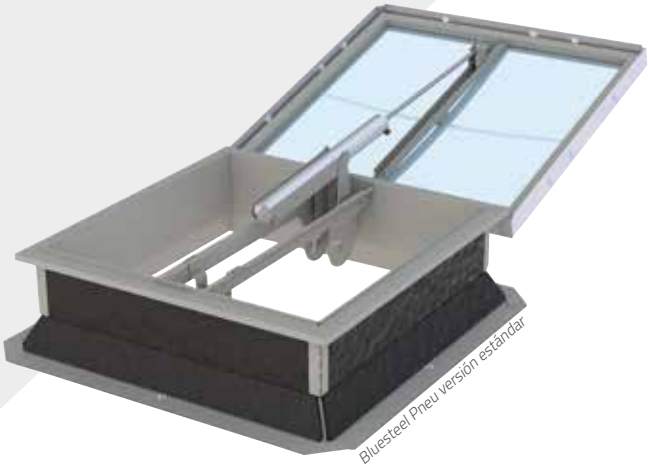

Bluesteel Pneu versión estándar

LOS + BLUETEK

- Optimización de las prestaciones aeráulicas gracias al zócalo inclinado
- El mecanismo no sobresale por debajo del zócalo cuando se abre
- Aparato montado previamente en la fábrica y listo para conectar el tubo de cobre

SERVOMECANISMO

neumático tipo CLIP

Normas y requisitos

EN 1873
EN 12101-2

Baja temperatura
T (-15°)

Ciclos
Re 300 (incendio)
Re 1000 (incendio según Relleno y dim.)
Re 10000 (ventilación parcial o total según el Relleno y las dimensiones)

Sobrecarga de nieve
SL250 / SL500

Funcionamiento
Tipo B
Apertura + Cierre

Resistencia estática
al viento
WL 1500 o
WL 3000 (≤ 2,53 m²)

Elevación
de la temperatura
B 300

Características

- Relleno PCA 10 mm ópalo
- Zócalo inclinado de 300 mm de altura y aislado 15 mm de bitumen
- Disparador térmico calibrado a 93 °C

Extracción de humo | Neumática - Zócalo de acero estándar

BLUESTEEL PNEU

Características técnicas

Dimensiones			Prestaciones			Características											
Dimensiones comerciales (espacio en la cubierta) ancho / Largo en cm	**Dimensiones de luz** (espacio superior) ancho x Largo en cm	**Dimensiones** en cm C / D (ver el corte adjunto)	**Av** (SGO) en m²	**Aa** (Superficie útil) en m²		**Presión de funcionamiento** (bar)						**Volumen total de los cilindros, en litros** (l)					
						PCA 10, 16		**CAIS** [1]		**DD** [1]		**PCA 10, 16**		**CAIS** [1]		**DD** [1]	
				Estándar	Máx.	**SL 250** [2]	**SL 500** [2]	**SL 250** [2]	**SL 500** [2]	**SL 250** [2]	**SL 500** [2]	**SL 250** [2]	**SL 500** [2]	**SL 250** [2]	**SL 500** [2]	**SL 250** [2]	**SL 500** [2]
90/90	80 x 80	438 / 922	**0,81**	**0,50**	**0,60**	15	20	15	25	15	25	0,73	0,73	0,73	0,73	0,73	0,73
100/100	90 x 90	464 / 1018	**1,00**	**0,62**	**0,74**	15	25	20	15	20	15	0,73	0,73	0,73	1,43	0,73	1,43
110/110	100 x 100	490 / 1115	**1,21**	**0,75**	**0,90**	15	25	20	15	20	15	0,83	0,83	0,83	1,63	0,83	1,63
120/120	110 x 110	516 / 1212	**1,44**	**0,89**	**1,07**	20	20	25	20	25	20	0,83	1,63	0,83	1,63	0,83	1,63
130/130	120 x 120	542 / 1308	**1,69**	**1,03**	**1,27**	25	20	15	25	15	25	0,83	1,63	1,63	1,63	1,63	1,63
140/140	130 x 130	567 / 1405	**1,96**	**1,20**	**1,47**	15	25	20	25	20	25	1,63	1,63	1,63	2,10	1,63	2,10
150/150	140 x 140	593 / 1501	**2,25**	**1,37**	**1,69**	15	25	15	25	15	25	2,32	2,32	2,32	2,32	2,32	2,32
160/160	150 x 150	619 / 1598	**2,56**	**1,56**	**1,95**	15	25	20	25	20	25	2,32	2,32	2,32	2,93	2,32	2,93
170/170	160 x 160	645 / 1695	**2,89**	**1,73**	**2,20**	20	25	20	—	20	—	2,32	2,93	2,32	—	2,32	—
180/180	170 x 170	671 / 1791	**3,24**	**1,88**	**2,46**	20	—	25	—	25	—	2,32	—	2,32	—	2,32	—
190/190	180 x 180	697 / 1888	**3,61**	**2,02**	**2,45**	15	—	20	—	20	—	3,60	—	3,60	—	3,60	—
200/200	190 x 190	723 / 1984	**4,00**	**2,16**	**2,72**	20	—	20	—	20	—	3,60	—	3,60	—	3,60	—
100/140	90 x 130	464 / 1018	**1,40**	**0,85**	**1,05**	20	20	25	20	25	20	0,73	1,43	0,73	1,43	0,73	1,43
100/150	90 x 140	464 / 1018	**1,50**	**0,92**	**1,13**	20	20	25	20	25	20	0,73	1,43	0,73	1,43	0,73	1,43
100/200	90 x 190	464 / 1018	**2,00**	**1,20**	**1,50**	15	25	20	25	20	25	1,43	1,43	1,43	1,43	1,43	1,43
120/140	110 x 130	516 / 1212	**1,68**	**1,02**	**1,26**	25	20	25	20	25	20	0,83	1,63	0,83	1,63	0,83	1,63
120/160	110 x 150	516 / 1212	**1,92**	**1,17**	**1,44**	25	25	15	25	15	25	0,83	1,63	1,63	2,10	1,63	2,10
120/170	110 x 160	516 / 1212	**2,04**	**1,24**	**1,53**	25	25	15	25	15	25	0,83	1,63	1,63	2,10	1,63	2,10
120/180	110 x 170	516 / 1212	**2,16**	**1,32**	**1,62**	15	25	20	25	20	25	1,63	1,63	1,63	2,10	1,63	2,10
120/200	110 x 190	516 / 1212	**2,40**	**1,44**	**1,80**	15	25	20	25	20	25	1,63	1,63	1,63	2,10	1,63	2,10
120/220	110 x 200	516 / 1212	**2,64**	**1,58**	**1,98**	20	25	20	25	20	25	1,63	2,10	1,63	2,10	1,63	2,10
120/240	110 x 230	516 / 1212	**2,88**	**1,73**	**2,16**	20	25	25	25	25	25	1,63	2,10	1,63	2,10	1,63	2,10
120/250	110 x 240	516 / 1212	**3,00**	**1,56**	**2,13**	20	25	25	—	25	—	1,63	2,10	1,63	—	1,63	—
140/160	130 x 150	567 / 1405	**2,24**	**1,37**	**1,68**	20	25	20	25	20	25	1,63	2,10	1,63	2,10	1,63	2,10
140/200	130 x 190	567 / 1405	**2,80**	**1,65**	**2,10**	20	25	25	—	25	—	1,63	2,10	1,63	—	1.63	—
150/200	140 x 190	593 / 1501	**3,00**	**1,77**	**2,25**	20	25	20	25	20	25	2,32	2,93	2,32	2,93	2,32	2,93
160/200	150 x 190	619 / 1598	**3,20**	**1,86**	**2,43**	20	25	25	—	25	—	2,32	2,93	2,32	—	2,32	—

[1] CAIS: Cubierta aislada de aluminio estándar, DD: Cúpula de doble domo
[2] SL 250: 0-400 m de altura / SL 500: 400-800 m de altura
— no disponible

Extracción de humo | Neumática - Zócalo de acero estándar

BLUESTEEL PNEU

Secciones técnicas

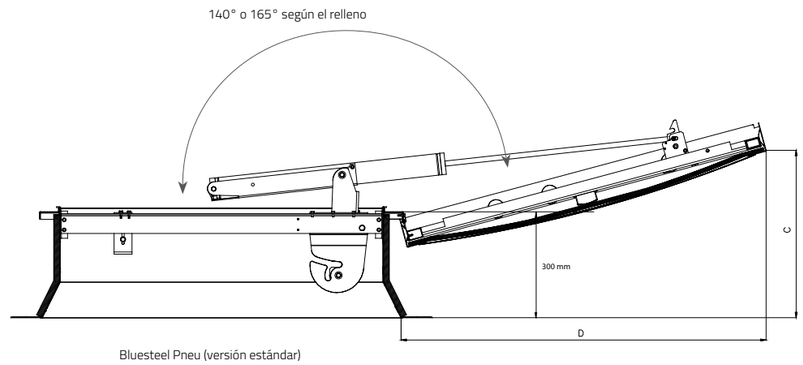

Bluesteel Pneu (versión estándar)

Extracción de humo | Neumática - Zócalo de acero estándar

BLUESTEEL PNEU

Rellenos

PCA 10 mm

Policarbonato alveolar 10 mm
Disponible ópalo, incoloro, opaco, Calor Control

PCA 16 mm

Policarbonato alveolar 16 mm
Disponible en ópalo, incoloro, opaco, Calor Control

CÚPULA

Dobles paredes, ópalo o incoloro en policarbonato macizo o en polimetacrilato de metil acrílico

CUBIERTA AISLADA DE ALUMINIO

Estándar

Accesorios y opciones

BARANDILLA

Fija 15x15 mm de acero 1200 joules

REJILLA

Fija redonda de acero 1200 joules

ZÓCALO INCLINADO

Alturas 300, 420, 500 mm

ESTANQUEIDAD BITUMINADO

- (por defecto)

ESTANQUEIDAD DE PVC

- Aislamiento no bituminado
- Aislamiento no bituminado con opción de zócalo laminado
- Aislamiento no bituminado con opción de zócalo galvanizado

CONTACTO DE POSICIÓN

Indica la posición de espera o de seguridad de un DENFC. Montado en fábrica

ACTIVADOR TÉRMICO

Activa automáticamente la apertura del exutorio si sube la temperatura a la altura de la cubierta
Disponible en 140 °C y 180 °C.

VENTILACIÓN

Neumática: apertura total gracias al cilindro de extracción de humo (ventilación de 6 bares) (según las dimensiones y el llenado)

Eléctrica: Cilindro eléctrico de 230 V para una apertura parcial de 300 mm o 500 mm (para instalar en la obra)

LACADO

El lacado del zócalo, de la rejilla, de la barandilla o de la cara inferior de la cubierta de aluminio está disponible en los tonos RAL estándar

RAL 9010 RAL 9005

Terminaciones aeráulicas

SIN SPOILERS (EN VERSIÓN ESTÁNDAR)

SPOILERS (EN VERSIÓN MÁX.)

Elementos de zócalo de acero galvanizado que mejoran las prestaciones aeráulicas del aparato

© 2022 / Bluetek se reserva el derecho a modificar sin previo aviso la composición y las condiciones de uso de sus materiales según los conocimientos y las técnicas. Los textos, fotografías e ilustraciones no son contractuales.

adexsi
Opening new perspectives //
+33 3 87 97 75 38
+33 3 87 97 75 62
contact@adexsi.com
www.adexsi.com
bluetek

Extracción de humo

Cabrestante - Zócalo de acero estándar

BLUESTEEL CABRESTANTE

ILUMINACIÓN CENITAL

EXTRACCIÓN DE HUMO

Bluesteel Cabrestante versión estándar

LOS BLUETEK

- Ideal para los huecos de las escaleras
- Optimización de las prestaciones aeráulicas gracias al zócalo inclinado
- El mecanismo no sobresale por debajo del zócalo cuando se abre
- Aparato montado previamente en la fábrica y listo para conectar el cable del cabrestante

SERVOMECANISMO

mecánico tipo CABRESTANTE SI

Normas y requisitos

EN 1873
EN 12101-2

Baja temperatura
T (0°)

Ciclos
Re 300 (incendio)
Re 10000 (ventilación)

Sobrecarga de nieve
SL250 / SL500

Funcionamiento
Tipo B
Apertura + Cierre

Resistencia estática
al viento
WL 1500
WL 3000 (≤ 2 m²)

Elevación
de la temperatura
B 300

Características

- Relleno PCA 10 mm ópalo
- Zócalo inclinado de 300 mm de altura y aislado 15 mm de bitumen
- Fusible térmico calibrado a 100 °C

Extracción de humo | Cabrestante - Zócalo de acero estándar

BLUESTEEL CABRESTANTE

Características técnicas

Dimensiones			Prestaciones			Características					
						Sobrecarga de nieve					
						Cellular PC (PCA) 10, 16		CAIS [1]		DD [1]	
Dimensiones comerciales (espacio en la cubierta) ancho / Largo en cm	**Dimensiones de luz** (espacio superior) ancho x Largo en cm	**Dimensiones** en cm C / D (ver el corte adjunto)	**Av** (SGO) en m²	**Aa** (Superficie útil) en m²							
				Std	Max	SL 250 [2]	SL 500 [2]	SL 250 [2]	SL 500 [2]	SL 250 [2]	SL 500 [2]
100/100	90 x 90	872 / 841	**1,00**	**0,50**	**0,74**	•	•	•	•	•	•
110/110	100 x 100	937 / 918	**1,21**	**0,61**	**0,90**	•	•	•	•	•	•
120/120	110 x 110	1001 / 995	**1,44**	**0,72**	**1,07**	•	•	•	•	•	•
130/130	120 x 120	1071 / 1065	**1,69**	**0,85**	**1,27**	•	—	•	—	•	—
140/140	130 x 130	1129 / 1148	**1,96**	**0,98**	**1,47**	•	—	•	—	•	—
150/150	140 x 140	1194 / 1224	**2,25**	**1,13**	**1,69**	•	—	—	—	—	—
100/140	90 x 130	872 / 841	**1,40**	**0,70**	**1,05**	•	•	•	•	•	•
100/150	90 x 140	872 / 841	**1,50**	**0,75**	**1,13**	•	•	•	•	•	•
100/200	90 x 190	872 / 841	**2,00**	**1,00**	**1,50**	•	—	•	—	•	—
120/140	110 x 130	1001 / 995	**1,68**	**0,84**	**1,26**	•	—	•	—	•	—
120/160	110 x 150	1001 / 995	**1,92**	**0,96**	**1,44**	•	—	•	—	•	—
120/170	110 x 160	1001 / 995	**2,04**	**0,84**	**1,53**	•	—	•	—	•	—
120/180	110 x 170	1001 / 995	**2,16**	**0,89**	**1,62**	•	—	•	—	•	—
120/200	110 x 190	1001 / 995	**2,40**	**0,96**	**1,80**	•	—	•	—	—	—
140/160	130 x 150	1129 / 1148	**2,24**	**1,12**	**1,68**	•	—	•	—	—	—

[1] CAIS: Cubierta aislada de aluminio estándar / DD Cúpula de doble domo
[2] SL 250: 0-400 m de altura / SL 500: 400-800 m de altura

● *disponible,* — *no disponible*

Extracción de humo | Cabrestante - Zócalo de acero estándar

BLUESTEEL CABRESTANTE

Secciones técnicas

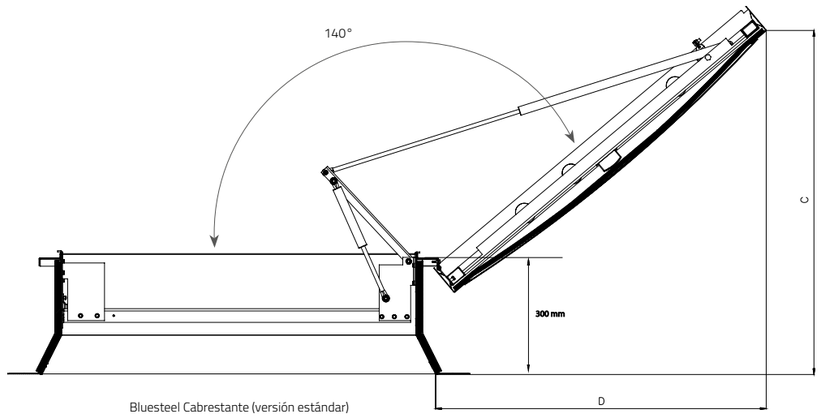

Bluesteel Cabrestante (versión estándar)

Extracción de humo | Cabrestante - Zócalo de acero estándar

BLUESTEEL CABRESTANTE

Rellenos

PCA 10 mm

Policarbonato alveolar 10 mm
Disponible ópalo, incoloro, opaco, Calor Control

PCA 16 mm

Policarbonato alveolar 16 mm
Disponible en ópalo, incoloro, opaco, Calor Control

CÚPULA

Dobles paredes, ópalo o incoloro en policarbonato macizo o en polimetacrilato de metil acrílico

CUBIERTA AISLADA DE ALUMINIO

Estándar

Accesorios y opciones

BARANDILLA

Fija 15x15 mm de acero 1200 joules

REJILLA

Fija redonda de acero 1200 joules

ZÓCALO INCLINADO

Alturas 300, 420, 500 mm

ESTANQUEIDAD BITUMINADO

- (por defecto)

ESTANQUEIDAD DE PVC

- Aislamiento no bituminado
- Aislamiento no bituminado con opción de zócalo laminado
- Aislamiento no bituminado con opción de zócalo galvanizado

CONTACTO DE POSICIÓN

Indica la posición de espera o de seguridad de un DENFC. Montado en fábrica

FUSIBLE TÉRMICO

Activa automáticamente la apertura del exutorio si sube la temperatura a la altura de la cubierta. Posible a 140°C

VENTILACIÓN

Parcial 300 mm.

LACADO

El lacado del zócalo, de la rejilla, de la barandilla o de la cara inferior de la cubierta de aluminio está disponible en los tonos RAL estándar, consúltenos

RAL 9010 RAL 9005

Terminaciones aeráulicas

SIN SPOILERS (EN VERSIÓN ESTÁNDAR)

SPOILERS (EN VERSIÓN MÁX.)

Elementos de zócalo de acero galvanizado que mejoran las prestaciones aeráulicas del aparato

© 2022 / Bluetek se reserva el derecho a modificar sin previo aviso la composición y las condiciones de uso de sus materiales según los conocimientos y las técnicas. Los textos, fotografías e ilustraciones no son contractuales.

adexsi
Opening new perspectives //
+33 3 87 97 75 38
+33 3 87 97 75 62
contact@adexsi.com
www.adexsi.com
bluetek

Extracción de humo, acceso a la cubierta y ventilación

Eléctrica - Zócalo de acero estándar

BLUESTEEL ELEC + ACCESO

ILUMINACIÓN CENITAL | EXTRACCIÓN DE HUMO | ACCESO A LA CUBIERTA | VENTILACIÓN

Bluesteel Elec + Acceso

LOS + BLUETEK

- El acceso a la cubierta es más fácil gracias al mecanismo de acceso
- El cilindro no sobresale por debajo del zócalo cuando se abre
- Aparato montado previamente en la fábrica y listo para conectar el cable eléctrico

SERVOMECANISMO

eléctrico tipo HYPERION (24V)

Normas y requisitos

EN 1873
EN 12101-2

Baja temperatura
T (0°)

Ciclos
Re 1000 (incendio)
Re 10000 (ventilación parcial)

Sobrecarga de nieve
SL250 / SL500

Funcionamiento
Tipo B
Apertura + Cierre

Resistencia estática
al viento
WL 1500

Elevación
de la temperatura
B 300

Características

- Relleno PCA 10 mm ópalo
- Zócalo recto de 300 mm de altura y aislado 15 mm de bitumen
- Disparador térmico eléctrico calibrado a 100°C

Extracción de humo, acceso a la cubierta y ventilación | Eléctrica -

Zócalo de acero estándar

BLUESTEEL ELEC + ACCESO

Características técnicas

Dimensiones			Prestaciones		Características				
Dimensiones comerciales (espacio en la cubierta) ancho / Largo en cm	**Dimensiones de luz** (espacio superior) ancho x Largo en cm	**Dimensiones** en cm C / D (ver el corte adjunto)	**Av** (SGO) en m²	**Aa** (Superficie útil) en m²	**Tensión U (V)**	**PCA 10, 16**		**CAIS** [1]	
				Estándar		**SL 250** [2] **I (A)**	**SL 500** [2] **I (A)**	**SL 250** [2] **I (A)**	**SL 500** [2] **I (A)**
100/100	100 x 100	1207 / 635	**1,00**	**0,21**	24	2,5	4	4	4
120/120	120 x 120	1381 / 735	**1,44**	**0,30**	24	2,5	—	4	—

[1] CAIS: Cubierta aislada de aluminio estándar
[2] SL 250: 0-400 m de altura / SL 500: 400-800 m de altura
● disponible, — no disponible

Extracción de humo, acceso a la cubierta y ventilación | Eléctrica -

Zócalo de acero estándar

BLUESTEEL ELEC + ACCESO

Secciones técnicas

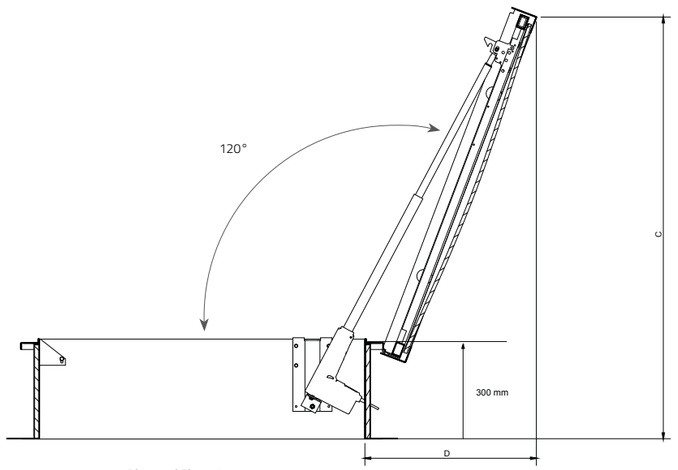

Bluesteel Elec + Acceso

Extracción de humo, acceso a la cubierta y ventilación | Eléctrica - Zócalo de acero estándar

BLUESTEEL ELEC + ACCESO

Rellenos

PCA 10 mm

Policarbonato alveolar 10 mm
Disponible ópalo, incoloro, opaco, Calor Control

PCA 16 mm

Policarbonato alveolar 16 mm
Disponible en ópalo, incoloro, opaco, Calor Control

CUBIERTA AISLADA DE ALUMINIO

Estándar

Accesorios y opciones

BARANDILLA

Batiente 15x15 mm de acero 1200 joules

REJILLA

Batiente redondo de acero 1200 joules

ZÓCALO RECTO

Alturas 300, 420, 500 mm

ESTANQUEIDAD BITUMINADO

- (por defecto)

ESTANQUEIDAD DE PVC

- Aislamiento no bituminado
- Aislamiento no bituminado con opción de zócalo laminado
- Aislamiento no bituminado con opción de zócalo galvanizado

GANCHO DE ACCESO A LA CUBIERTA

Gancho de acceso a la cubierta de acero galvanizado y seguro para la entrada y la salida del personal que accede a la cubierta

BARRA DE ENGANCHE DE LA ESCALERA

Tubo de acero galvanizado que permite apoyar cualquier tipo de escalera para acceder a la cubierta

Escalera disponible en nuestro archivador de Servomecanismo

CONTACTO DE POSICIÓN

Indica la posición de espera o de seguridad de un DENFC. Montado en fábrica

DISPARADOR ELÉCTRICO

Activa automáticamente la apertura del exutorio si sube la temperatura a la altura de la cubierta
Disponible en 140 °C.

VENTILACIÓN

Parcial o total con el cilindro de extracción de humo

LACADO

El lacado del zócalo, de la rejilla, de la barandilla o de la cara inferior de la cubierta de aluminio está disponible en los tonos RAL estándar

RAL 9010 RAL 9005

Terminaciones aeráulicas

SIN SPOILERS (EN VERSIÓN ESTÁNDAR)

© 2022 / Bluetek se reserva el derecho a modificar sin previo aviso la composición y las condiciones de uso de sus materiales según los conocimientos y las técnicas. Los textos, fotografías e ilustraciones no son contractuales.

adexsi
Opening new perspectives //
+33 3 87 97 75 38
+33 3 87 97 75 62
contact@adexsi.com
www.adexsi.com
bluetek

Extracción de humo y acceso a la cubierta

Neumática - Zócalo de acero estándar

BLUESTEEL PNEU + ACCESO

ILUMINACIÓN CENITAL

EXTRACCIÓN DE HUMO

ACCESO A LA CUBIERTA

LOS BLUETEK

- El acceso a la cubierta es más fácil gracias al mecanismo de acceso
- El cilindro no sobresale por debajo del zócalo cuando se abre
- Aparato montado previamente en la fábrica y listo para conectar el tubo de cobre

SERVOMECANISMO

neumático tipo CLIP

Normas y requisitos

EN 1873
EN 12101-2

Baja temperatura T (-15°)

Ciclos Re 300 (incendio)

Sobrecarga de nieve SL250 / SL550

Funcionamiento Tipo B Apertura + Cierre

Resistencia estática al viento WL 1500

Elevación de la temperatura B 300

Características

- Relleno PCA 10 mm ópalo
- Zócalo recto de 300 mm de altura y aislado 15 mm de bitumen
- Disparador térmico calibrado a 93 °C

Extracción de humo y acceso a la cubierta | Neumática - Zócalo de acero estándar

BLUESTEEL PNEU + ACCESO

Características técnicas

Dimensiones			Prestaciones		Características							
Dimensiones comerciales (espacio en la cubierta) ancho / Largo en cm	**Dimensiones de luz** (espacio superior) ancho x Largo en cm	**Dimensiones** en cm C / D (ver el corte adjunto)	**Av** (SGO) en m²	**Aa** (Superficie útil) en m²	**Presión de funcionamiento** (bar)				**Volumen total de los cilindros, en litros** (l)			
					PCA 10, 16		**CAIS** [1]		**PCA 10, 16**		**CAIS** [1]	
				Estándar	**SL 250** [2]	**SL 550** [2]	**SL 250** [2]	**SL 550** [2]	**SL 250** [2]	**SL 550** [2]	**SL 250** [2]	**SL 550** [2]
100/100	100 x 100	937 / 918	**1,00**	**0,50**	12	22	13	23	1,67	1,67	1,67	1,67
110/110	110 x 110	1001 / 995	**1,21**	**0,61**	16	—	18	—	1,67	—	1,67	—
120/120	120 x 120	1065 / 1071	**1,44**	**0,72**	11	19	12	—	2,07	2,07	2,07	—

[1] CAIS: Cubierta aislada de aluminio estándar
[2] SL 250: 0-400 m de altura / SL 550: 400-800 m de altura
— no disponible

Extracción de humo y acceso a la cubierta | Neumática - Zócalo de acero estándar

BLUESTEEL PNEU + ACCESO

Secciones técnicas

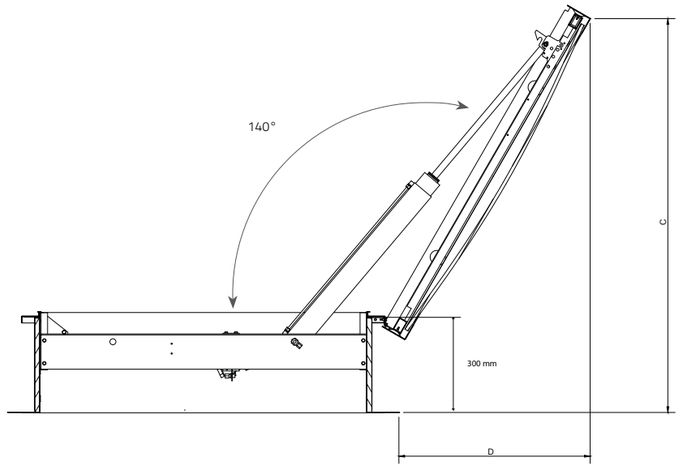

Blueteel Pneu + Acceso

Extracción de humo y acceso a la cubierta | Neumática - Zócalo de acero estándar

BLUESTEEL PNEU + ACCESO

Rellenos

PCA 10 mm

Policarbonato alveolar 10 mm
Disponible incoloro, opaco, Calor Control

PCA 16 mm

Policarbonato alveolar 16 mm
Disponible en ópalo, incoloro, opaco, Calor Control

CUBIERTA AISLADA DE ALUMINIO

Estándar

Accesorios y opciones

BARANDILLA

Batiente 15x15 mm de acero 1200 joules

REJILLA

Batiente redondo de acero 1200 joules

ZÓCALO RECTO

Alturas 300, 420, 500 mm

ESTANQUEIDAD BITUMINADO

- (por defecto)

ESTANQUEIDAD DE PVC

- Aislamiento no bituminado
- Aislamiento no bituminado con opción de zócalo laminado
- Aislamiento no bituminado con opción de zócalo galvanizado

GANCHO DE ACCESO A LA CUBIERTA

Gancho de acceso a la cubierta de acero galvanizado y seguro para la entrada y la salida del personal que accede a la cubierta

BARRA DE ENGANCHE DE LA ESCALERA

Tubo de acero galvanizado que permite apoyar cualquier tipo de escalera para acceder a la cubierta

Escalera disponible en nuestro archivador de Servomecanismo

CONTACTO DE POSICIÓN

Indica la posición de espera o de seguridad de un DENFC. Montado en fábrica

DISPARADOR ELÉCTRICO

Activa automáticamente la apertura del exutorio si sube la temperatura a la altura de la cubierta
Disponible en 140 °C.

LACADO

El lacado del zócalo, de la rejilla, de la barandilla o de la cara inferior de la cubierta de aluminio está disponible en los tonos RAL estándar

RAL 9010 RAL 9005

Terminaciones aeráulicas

SIN SPOILERS (EN VERSIÓN ESTÁNDAR)

© 2022 / Bluetek se reserva el derecho a modificar sin previo aviso la composición y las condiciones de uso de sus materiales según los conocimientos y las técnicas. Los textos, fotografías e ilustraciones no son contractuales.

adexsi
Opening new perspectives //
+33 3 87 97 75 38
+33 3 87 97 75 62
contact@adexsi.com
www.adexsi.com
bluetek

Zócalo de acero estándar

Extracción de humo y acceso a la cubierta

Cabrestante - Zócalo de acero estándar

BLUESTEEL CABRESTANTE + ACCESO

ILUMINACIÓN CENITAL

EXTRACCIÓN DE HUMO

ACCESO A LA CUBIERTA

Bluesteel Cabrestante + Acceso

LOS BLUETEK

- Ideal para los huecos de las escaleras
- El acceso a la cubierta es más fácil gracias al mecanismo de acceso
- El cilindro no sobresale por debajo del zócalo cuando se abre
- Aparato montado previamente en la fábrica y listo para conectar el cable del cabrestante

SERVOMECANISMO

mecánico tipo Cabrestante SI

Normas y requisitos

EN 1873
EN 12101-2

Baja temperatura T (0°)

Ciclos
Re 300 (incendio)
Re 10000 (ventilación parcial)

Sobrecarga de nieve SL250

Funcionamiento Tipo B
Apertura + Cierre

Resistencia estática al viento
WL 1500 o
WL 3000 (≤ 1 m²)

Elevación de la temperatura B 300

Características

- Relleno PCA 10 mm ópalo
- Zócalo recto de 300 mm de altura y aislado 15 mm de bitumen
- Fusible térmico calibrado a 100 °C

Extracción de humo y acceso a la cubierta | Cabrestante - Zócalo de acero estándar

BLUESTEEL CABRESTANTE + ACCESO

Características técnicas

Dimensiones			Prestaciones		Características	
					Sobrecarga de nieve	
					PCA 10, 16	CAIS , DD [1]
Dimensiones comer-ciales (espacio en la cubierta) ancho / Largo en cm	**Dimensiones de luz** (espacio superior) ancho x Largo en cm	**Dimensiones** en cm C / D (ver el corte adjunto)	**Av** (SGO) en m²	**Aa** (Superficie útil) en m² Estándar	SL 250 [2]	SL 250 [2]
90/90	90 X 90	872 / 841	**0,81**	**0,41**	•	•
100/100	100 x 100	937 / 918	**1,00**	**0,50**	•	•
110/110	110 x 110	1001 / 995	**1,21**	**0,61**	•	—
120/120	120 x 120	1065 / 1071	**1,44**	**0,72**	•	—

[1] CAIS: Cubierta aislada de aluminio estándar, DD: Cúpula de doble domo
[2] SL 250: 0-400 m de altura
● disponible, — no disponible

Extracción de humo y acceso a la cubierta | Cabrestante - Zócalo de acero estándar

BLUESTEEL CABRESTANTE + ACCESO

Secciones técnicas

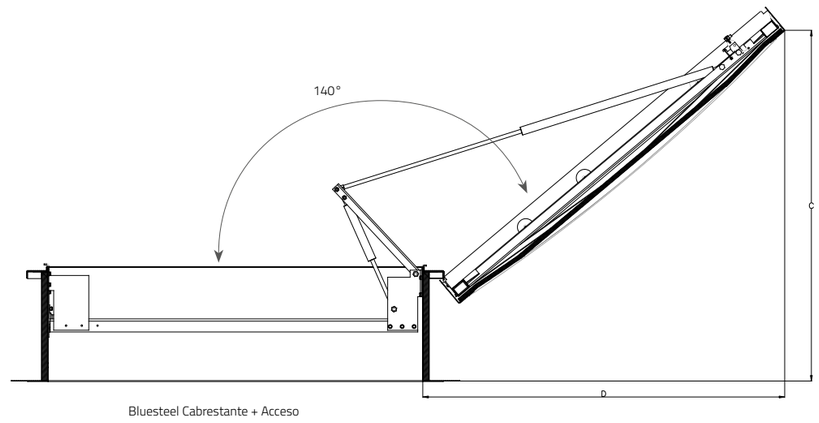

Bluesteel Cabrestante + Acceso

Extracción de humo y acceso a la cubierta | Cabrestante - Zócalo de acero estándar

BLUESTEEL CABRESTANTE + ACCESO

Relleno

PCA 10 mm

Policarbonato alveolar 10 mm
Disponible ópalo, incoloro, opaco, Calor Control

PCA 16 mm

Policarbonato alveolar 16 mm
Disponible en ópalo, incoloro, opaco, Calor Control

CÚPULA

Dobles paredes, ópalo o incoloro en policarbonato macizo o en polimetacrilato de metil acrílico

CUBIERTA AISLADA DE ALUMINIO

Estándar

Accesorios y opciones

BARANDILLA

Batiente 15x15 mm de acero 1200 joules

REJILLA

Batiente redondo de acero 1200 joules

ZÓCALO RECTO

Alturas 300, 420, 500 mm

ESTANQUEIDAD BITUMINADO

- (por defecto)

ESTANQUEIDAD DE PVC

- Aislamiento no bituminado
- Aislamiento no bituminado con opción de zócalo laminado
- Aislamiento no bituminado con opción de zócalo galvanizado

GANCHO DE ACCESO A LA CUBIERTA

Gancho de acceso a la cubierta de acero galvanizado y seguro para la entrada y la salida del personal que accede a la cubierta

BARRA DE ENGANCHE DE LA ESCALERA

Tubo de acero galvanizado que permite apoyar cualquier tipo de escalera para acceder a la cubierta

Escalera disponible en nuestro archivador de Servomecanismo

CONTACTO DE POSICIÓN

Indica la posición de espera o de seguridad de un DENFC. Montado en fábrica

DISPARADOR ELÉCTRICO

Activa automáticamente la apertura del exutorio si sube la temperatura a la altura de la cubierta
Disponible en 140 °C.

LACADO

El lacado del zócalo, de la rejilla, de la barandilla o de la cara inferior de la cubierta de aluminio está disponible en los tonos RAL estándar

RAL 9010 RAL 9005

Terminaciones aeráulicas

SIN SPOILERS (EN VERSIÓN ESTÁNDAR)

© 2022 / Bluetek se reserva el derecho a modificar sin previo aviso la composición y las condiciones de uso de sus materiales según los conocimientos y las técnicas. Los textos, fotografías e ilustraciones no son contractuales.

adexsi
Opening new perspectives //
+33 3 87 97 75 38
+33 3 87 97 75 62
contact@adexsi.com
www.adexsi.com
bluetek