Iluminación cenital

Ruptura del puente térmico

RPT

BLUESTEEL RPT FIX

ILUMINACIÓN CENITAL

LOS + BLUETEK

- Ahorro de energía gracias a la entrada de luz natural por la cubierta
- Disponible amplia gama de soluciones eficientes de relleno
- Reducción de las pérdidas térmicas gracias a un mejor aislamiento del zócalo

Normas y requisitos

CE

EN 1873

Características

Urc: 1,2 W/m².K (200/200, recto, altura 350 mm, BSL)

- **Arco = 7,8 m²**
- **AP = 1,25 m³/h/ml**
- **I4: 0,15 m³/h/ml**

- Relleno PCA 20 mm ópalo
- Zócalo recto de 350 mm de altura y aislado con 30 mm de bitumen
- Marco durmiente en perfil de aluminio con ruptura del puente térmico
- Junta de estanqueidad en la periferia del zócalo

Iluminación cenital | Ruptura del puente térmico

BLUESTEEL RPT FIX

Características técnicas

Dimensiones		Prestaciones
Dimensiones comerciales (espacio en la cubierta) ancho / Largo en cm	**Dimensiones de luz** (espacio superior) ancho x Largo en cm	**Urc** (W/m².K)*
50/50	50 x 50	
60/60	60 x 60	
70/70	70 x 70	
80/80	80 x 80	
90/90	90 x 90	
100/100	100 x 100	
110/110	110 x 110	
120/120	120 x 120	
130/130	130 x 130	
140/140	140 x 140	
150/150	150 x 150	
160/160	160 x 160	
170/170	170 x 170	
180/180	180 x 180	
190/190	190 x 190	
200/200	200 x 200	
50/100	50 x 100	
70/100	70 x 100	
80/130	80 x 130	
100/140	100 x 140	
100/150	100 x 150	
100/200	100 x 200	
120/140	120 x 140	
120/160	120 x 160	**de 1,4 à 1,6**
120/170	120 x 170	
120/180	120 x 180	
120/200	120 x 200	
120/220	120 x 220	
120/240	120 x 240	
120/250	120 x 250	
120/300	120 x 300	
140/160	140 x 160	
140/200	140 x 200	
140/250	140 x 250	
140/300	140 x 300	
150/200	150 x 200	
150/250	150 x 250	
150/300	150 x 300	
160/200	160 x 200	
160/250	160 x 250	
160/300	160 x 300	
180/250	180 x 250	
180/280	180 x 280	
180/300	180 x 300	
200/250	200 x 250	
200/300	200 x 300	

** Prestaciones para un aparato de alto 350 mm, PCA 20 mm*

Iluminación cenital | Ruptura del puente térmico

BLUESTEEL RPT FIX

Secciones técnicas

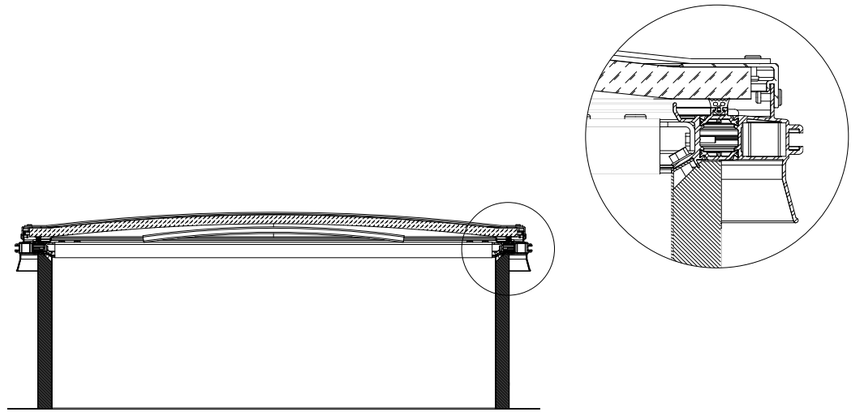

Bluesteel RPT Fix

LAS SOLUCIONES DE ALTO RENDIMIENTO

Soluciones de alto rendimiento I 6

BSL (Parasol luminoso)

- Reduce el factor solar en un 35%*
- Mejora el rendimiento térmico del lucernario
- Limita el deslumbramiento y las manchas de luz en el suelo
- Disponible en incoloro y ópalo

Pearl Inside

- Mejora el rendimiento acústico
  Lia: 65 dB, Rw: 28dB (0,-2)
- Nuevo concepto de PCA que integra microesferas de vidrio
- Efecto cristalino para conseguir una estética inigualable

Velo-domo

- Sombreado fijo y estético:
- Supresión del efecto invernadero mediante una protección muy disociada del acristalamiento
- Protege contra el sol en verano y permite que el calor entre en invierno gracias a su orientación optimizada

** respecto a un PCA 16 mm ópalo*

Iluminación cenital | Ruptura del puente térmico

BLUESTEEL RPT FIX

Rellenos

PCA 20 mm

Policarbonato alveolar 20 mm
Disponible en incoloro, Calor Control

PCA 32 mm

Policarbonato alveolar 32 mm
Disponible ópalo, incoloro, Calor Control

Accesorios y opciones

BARANDILLA

Fija 15x15 mm de acero 1200 joules

REJILLA

Fija redonda de acero 1200 joules

ZÓCALO RECTO

Alturas 350, 420, 500 mm

ESTANQUEIDAD DE PVC

- Aislamiento no bituminado
- Aislamiento no bituminado con opción de zócalo laminado
- Aislamiento no bituminado con opción de zócalo galvanizado

LACADO

El lacado del zócalo, de la rejilla o de la barandilla está disponible en los tonos RAL estándar

RAL 9010 RAL 9005

© 2022 / Bluetek se reserva el derecho a modificar sin previo aviso la composición y las condiciones de uso de sus materiales según los conocimientos y las técnicas. Los textos, fotografías e ilustraciones no son contractuales.

adexsi
Opening new perspectives //
+33 3 87 97 75 38
+33 3 87 97 75 62
contact@adexsi.com
www.adexsi.com
bluetek

Ventilación natural

Ruptura del puente térmico

RPT

BLUESTEEL RPT AIR (ELÉCTRICA, NEUMÁTICA, MANUAL)

ILUMINACIÓN CENITAL

VENTILACIÓN

Bluesteel RPT AIR Eléctrica

LOS + BLUETEK

- **Renovación del aire de día o de noche por medio de la ventilación natural**
- **Disponible amplia gama de soluciones eficientes de relleno**
- **Reducción de las pérdidas térmicas gracias a un mejor aislamiento del zócalo**

SERVOMECANISMO

- *eléctrico tipo COSY 220 V*
- *neumático tipo OXY*
- *manual tipo CIGÜEÑAL*

Normas y requisitos

CE

EN 1873

Características

Urc: 1,3 W/m².K (190/190, recto, altura 350 mm, BSL)

- **Arco = 7,4 m²**
- **AP = 0,45 m³/h/ml**
- **I4: 0,05 m³/h/ml**

- Relleno PCA 20 mm ópalo
- Zócalo recto de 350 mm de altura y aislado con 30 mm de bitumen
- Marco durmiente y batiente en perfil de aluminio con ruptura del puente térmico
- Junta de estanqueidad en la periferia del zócalo
- Abertura 300 mm

Ventilación natural | Ruptura del puente térmico

BLUESTEEL RPT AIR (ELÉCTRICO, NEUMÁTICO, MANUAL)

Características técnicas

Dimensiones**		eléctrico			neumático		Prestaciones
Dimensiones comerciales (espacio en la cubierta) ancho / Largo en cm	**Dimensiones de luz** (espacio superior) ancho x Largo en cm	**Tensión U (V)**	**I (A)** 300	**I (A)** 500	**IP**	**Presión (bar)** 300 500	**Urc** (W/m².K)*
80/80	80 x 80						
90/90	90 x 90						
100/100	100 x 100						
110/110	110 x 110						
120/120	120 x 120						
130/130	130 x 130						
140/140	140 x 140						
150/150	150 x 150						
160/160	160 x 160						
170/170	170 x 170						
180/180	180 x 180						
190/190	190 x 190						
80/130	80 x 130	**230**	**0,6**	**0,92**	**IP 54**	**6**	**1,6**
100/140	100 x 140						
100/150	100 x 150						
100/200	100 x 200						
120/140	120 x 140						
120/160	120 x 160						
120/170	120 x 170						
120/180	120 x 180						
120/200	120 x 200						
140/160	140 x 160						
140 /200	140 x 200						
150/200	150 x 200						
160/200	160 x 200						

** Prestaciones para un aparato de alto 350 mm, PCA 20 mm*
*** Según los rellenos, todas las dimensiones no están disponibles*

Ventilación natural | Ruptura del puente térmico

BLUESTEEL RPT AIR (ELÉCTRICO, NEUMÁTICO, MANUAL)

Secciones técnicas

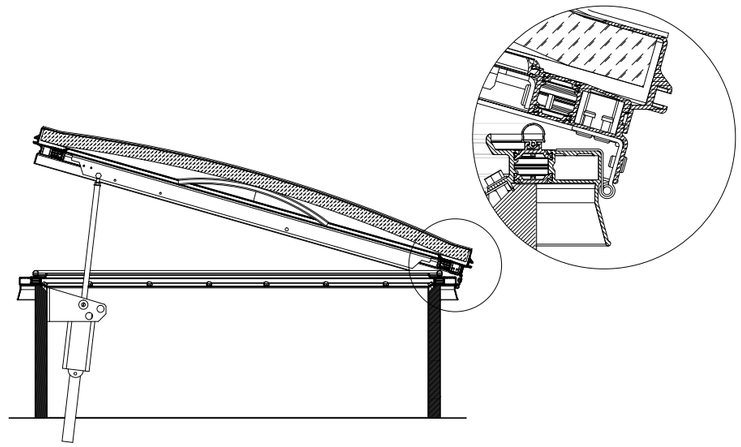

Bluesteel RPT Air eléctrico

LAS SOLUCIONES DE ALTO RENDIMIENTO

BSL (Parasol luminoso)

- Reduce el factor solar en un 35%*
- Mejora el rendimiento térmico del lucernario
- Limita el deslumbramiento y las manchas de luz en el suelo
- Disponible incoloro y ópalo

Pearl Inside

- Mejora el rendimiento acústico
  Lia: 65 dB, Rw: 28 dB (0,-2)
- Nuevo concepto de PCA que integra microesferas de vidrio
- Efecto cristalino para conseguir una estética inigualable

Velo-domo

- Sombreado fijo y estético:
- Supresión del efecto invernadero mediante una protección muy disociada del acristalamiento
- Protege contra el sol en verano y permite que el calor entre en invierno gracias a su orientación optimizada

** respecto a un PCA 16 mm ópalo*

Ventilación natural | Ruptura del puente térmico

BLUESTEEL RPT AIR (ELÉCTRICO, NEUMÁTICO, MANUAL)

Rellenos

PCA 20 mm

Policarbonato alveolar 20 mm
Disponible incoloro, Calor Control

PCA 32 mm

Policarbonato alveolar 32 mm
Disponible ópalo, incoloro, Calor Control

CUBIERTA AISLADA DE ALUMINIO

Estándar
Cubierta ailsada de aluminio acústica 35 db

Accesorios y opciones

BARANDILLA

Fija 15x15 mm de acero 1200 joules

REJILLA

Fija redonda de acero 1200 joules

ZÓCALO RECTO

Alturas 350, 420, 500 mm

ESTANQUEIDAD BITUMINADO

- (por defecto)

ESTANQUEIDAD DE PVC

- Aislamiento no bituminado
- Aislamiento no bituminado con opción de zócalo laminado
- Aislamiento no bituminado con opción de zócalo galvanizado

ABERTURA

-300 mm (por defecto)
-500 mm (opcional)

LACADO

El lacado del zócalo, de la rejilla, de la barandilla o de la cara inferior de la cubierta de aluminio está disponible en los tonos RAL estándar

RAL 9010 RAL 9005

© 2022 / Bluetek se reserva el derecho a modificar sin previo aviso la composición y las condiciones de uso de sus materiales según los conocimientos y las técnicas. Los textos, fotografías e ilustraciones no son contractuales.

adexsi
Opening new perspectives //
+33 3 87 97 75 38
+33 3 87 97 75 62
contact@adexsi.com
www.adexsi.com
bluetek

Acceso a la cubierta

Ruptura del puente térmico

RPT

BLUESTEEL RPT PASS

ILUMINACIÓN CENITAL

ACCESO A LA CUBIERTA

LOS + BLUETEK

- El acceso a la cubierta es más fácil gracias a la barra de acceso
- Apertura interior con pestillo y exterior con manilla
- Disponible amplia gama de soluciones eficientes de relleno
- Reducción de las pérdidas térmicas gracias a un mejor aislamiento del zócalo

Normas y requisitos

CE

EN 1873

Características

Urc: 1,3 W/m².K (130/130, recto, altura 350 mm, BSL)

- **Arco = 4,3 m²**
- **AP = PND***
- **I4: PND***

- Relleno PCA 20 mm ópalo
- Zócalo recto de 350 mm de altura y aislado con 30 mm de bitumen
- Marco durmiente y batiente en perfil de aluminio con ruptura del puente térmico
- Junta de estanqueidad en la periferia del zócalo

** PND: prestaciones no determinadas*

Acceso a la cubierta | Ruptura del puente térmico

BLUESTEEL RPT PASS

Características técnicas

Dimensiones		Prestaciones
Dimensiones comerciales (espacio en la cubierta) ancho / Largo en cm	**Dimensiones de luz** (espacio superior) ancho x Largo en cm	**Urc** (W/m²K)*
50/50	50 x 50	**1,6**
60/60	60 x 60	
70/70	70 x 70	
80/80	80 x 80	
85/85	85 x 85	
90/90	90 x 90	
100/100	100 x 100	
110/110	110 x 110	
120/120	120 x 120	
130/130	130 x 130	
140/140	140 x 140	
50/100	50 x 100	
70/100	70 x 100	
80/100	80 x 100	
100/120	100 x 120	
100/140	100 x 140	
100/200	100 x 200	
120/150	120 x 150	
120/140	120 x 140	
120/170	120 x 170	

** Prestaciones para un aparato de alto 350 mm, PCA 20 mm*

Acceso a la cubierta | Ruptura del puente térmico

BLUESTEEL RPT PASS

Secciones técnicas

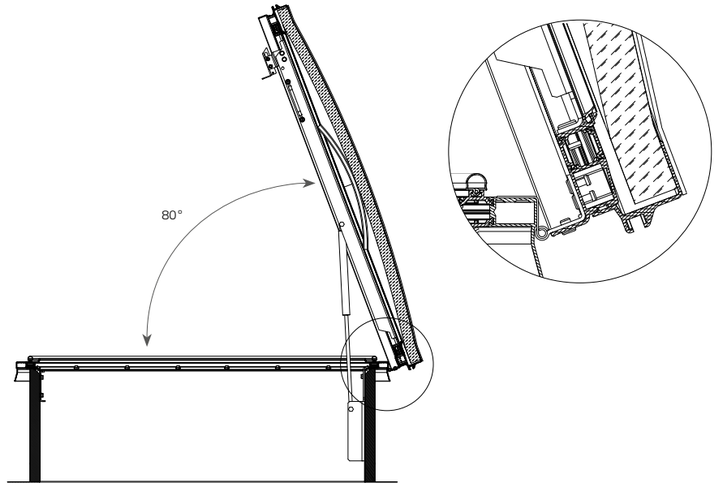

Bluesteel RPT Pass

LAS SOLUCIONES DE ALTO RENDIMIENTO

Soluciones de alto rendimiento I 6

BSL (Parasol luminoso)

- Reduce el factor solar en un 35%*
- Mejora el rendimiento térmico del lucernario
- Limita el deslumbramiento y las manchas de luz en el suelo
- Disponible incoloro y ópalo

Pearl Inside

- Mejora el rendimiento acústico
  Lia: 65 dB, Rw: 28 dB (0,-2)
- Nuevo concepto de PCA que integra microesferas de vidrio
- Efecto cristalino para conseguir una estética inigualable

Velo-domo

- Sombreado fijo y estético:
- Supresión del efecto invernadero mediante una protección muy disociada del acristalamiento
- Protege contra el sol en verano y permite que el calor entre en invierno gracias a su orientación optimizada

** respecto a un PCA 16 mm ópalo*

Acceso a la cubierta | Ruptura del puente térmico

BLUESTEEL RPT PASS

Rellenos

PCA 20 mm

Policarbonato alveolar 20 mm
Disponible ópalo, incoloro, Calor Control

PCA 32 mm

Policarbonato alveolar 32 mm
Disponible en ópalo, incoloro, Calor Control

CUBIERTA AISLADA DE ALUMINIO

Estándar
Cubierta aislada de aluminio acústica 35 db

Accesorios y opciones

BARANDILLA

Batiente 15x15 mm de acero 1200 joules

REJILLA

Batiente redondo de acero 1200 joules

ZÓCALO RECTO

Alturas 350, 420, 500 mm

ESTANQUEIDAD BITUMINADO

- (por defecto)

ESTANQUEIDAD DE PVC

- Aislamiento no bituminado
- Aislamiento no bituminado con opción de zócalo laminado
- Aislamiento no bituminado con opción de zócalo galvanizado

GANCHO DE ACCESO A LA CUBIERTA

Gancho en acero galvanizado para facilitar y asegurar al personal la entrada y la salida a la cubierta

BARRA DE ENGANCHE DE LA ESCALERA

Tubo de acero galvanizado que permite apoyar cualquier tipo de escalera para acceder a la cubierta

Escalera disponible en nuestro archivador de Servomecanismo

CONTACTO DE POSICIÓN

Indica la posición de espera o de seguridad de un lucernario
Montado en fábrica

LACADO

El lacado del zócalo, de la rejilla, de la barandilla o de la cara inferior de la cubierta de aluminio está disponible en los tonos RAL estándar

RAL 9010 RAL 9005

APERTURA DEL APARATO

Apertura interior + apertura exterior

interior

exterior

© 2022/ Bluetek se reserva el derecho a modificar sin previo aviso la composición y las condiciones de uso de sus materiales según los conocimientos y las técnicas. Los textos, fotografías e ilustraciones no son contractuales.

adexsi
Opening new perspectives //
+33 3 87 97 75 38
+33 3 87 97 75 62
contact@adexsi.com
www.adexsi.com
bluetek

Iluminación cenital

Mejora térmica

THERM

BLUESTEEL THERM FIX

ILUMINACIÓN CENITAL

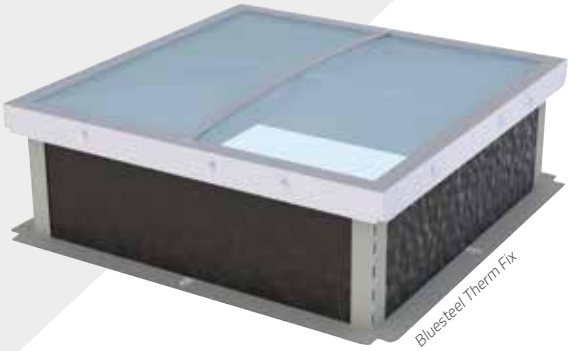

LOS + BLUETEK

- Ahorro de energía gracias a la entrada de luz natural por la cubierta
- Reducción de las pérdidas térmicas gracias a un mejor aislamiento del zócalo
- Limitación de la variación de temperatura en los edificios

Normas y requisitos

CE

EN 1873

Características

Urc: 1,3 W/m².K (200/300, recto, altura 350 mm, BSL)

- **Arco = 10,4 m²**
- **AP = 0,7 m³/h/ml**
- **I4: 0,08 m³/h/ml**

- Relleno PCA 16 mm ópalo
- Zócalo recto de 350 mm de altura y aislado con 25 mm de bitumen
- Junta de estanqueidad en la periferia del zócalo

Iluminación cenital | Mejora térmica

BLUESTEEL THERM FIX

Características técnicas

Dimensiones		Prestaciones
Dimensiones comerciales (espacio en la cubierta) ancho / Largo en cm	**Dimensiones de luz** (espacio superior) ancho x Largo en cm	**Urc** (W/m²K)*
50/50	50 x 50	
60/60	60 x 60	
70/70	70 x 70	
80/80	80 x 80	
90/90	90 x 90	
100/100	100 x 100	
110/110	110 x 110	
120/120	120 x 120	
130/130	130 x 130	
140/140	140 x 140	
150/150	150 x 150	
160/160	160 x 160	
170/170	170 x 170	
180/180	180 x 180	
190/190	190 x 190	
200/200	200 x 200	
50/100	50 x 100	
70/100	70 x 100	
80/130	80 x 130	
100/140	100 x 140	
100/150	100 x 150	
100/200	100 x 200	
120/140	120 x 140	**de 1,7 a 1,9**
120/160	120 x 160	
120/170	120 x 170	
120/180	120 x 180	
120/200	120 x 200	
120/220	120 x 220	
120/240	120 x 240	
120/250	120 x 250	
120/300	120 x 300	
140/160	140 x 160	
140/200	140 x 200	
140/250	140 x 250	
140/300	140 x 300	
150/200	150 x 200	
150/250	150 x 250	
150/300	150 x 300	
160/200	160 x 200	
160/250	160 x 250	
160/300	160 x 300	
180/250	180 x 250	
180/280	180 x 280	
180/300	180 x 300	
200/250	200 x 250	
200/300	200 x 300	

** Prestaciones para un aparato de alto 350 mm, PCA 16 mm*

Iluminación cenital | Mejora térmica

BLUESTEEL THERM FIX

Secciones técnicas

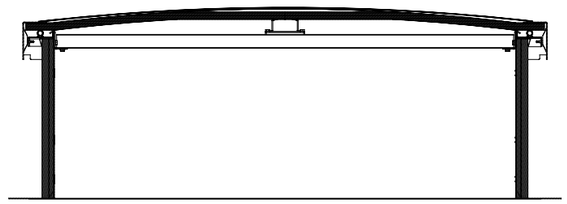

Bluesteel Therm Fix

LAS SOLUCIONES DE ALTO RENDIMIENTO

Soluciones de alto rendimiento I 6

BSL (Parasol luminoso)

- Reduce el factor solar en un 35%*
- Mejora el rendimiento térmico del lucernario
- Limita el deslumbramiento y las manchas de luz en el suelo
- Disponible incoloro y ópalo

Pearl Inside

- Mejora el rendimiento acústico
  Lia: 65 dB, Rw: 28 dB (0,-2)
- Nuevo concepto de PCA que integra microesferas de vidrio
- Efecto cristalino para conseguir una estética inigualable

Velo-domo

- Sombreado fijo y estético:
- Supresión del efecto invernadero mediante una protección muy disociada del acristalamiento
- Protege contra el sol en verano y permite que el calor entre en invierno gracias a su orientación optimizada

** respecto a un PCA 16 mm ópalo*

Iluminación cenital | Mejora térmica

BLUESTEEL THERM FIX

Rellenos

PCA 16 mm

Policarbonato alveolar 16 mm
Disponible ópalo, incoloro, Calor Control

PCA 20 mm

Policarbonato alveolar 20 mm
Disponible en ópalo, incoloro, Calor Control

PCA 32 mm

Policarbonato alveolar 32 mm
Disponible en ópalo, incoloro, Calor Control

CÚPULA

Triple paredes, ópalo o incoloro en policarbonato macizo o en polimetacrilato de metil acrílico

Accesorios y opciones

BARANDILLA

Fija 15x15 mm de acero 1200 joules

REJILLA

Fija redonda de acero 1200 joules

ZÓCALO RECTO

Alturas 350, 420, 500 mm

ESTANQUEIDAD BITUMINADO

- (por defecto)

ESTANQUEIDAD DE PVC

- Aislamiento no bituminado
- Aislamiento no bituminado con opción de zócalo laminado
- Aislamiento no bituminado con opción de zócalo galvanizado

LACADO

El lacado del zócalo, de la rejilla o de la barandilla está disponible en los tonos RAL estándar

RAL 9010 RAL 9005

© 2022 / Bluetek se reserva el derecho a modificar sin previo aviso la composición y las condiciones de uso de sus materiales según los conocimientos y las técnicas. Los textos, fotografías e ilustraciones no son contractuales.

adexsi
Opening new perspectives //
+33 3 87 97 75 38
+33 3 87 97 75 62
contact@adexsi.com
www.adexsi.com
bluetek

Ventilación natural

Mejora térmica

THERM

BLUESTEEL THERM AIR (ELÉCTRICO, NEUMÁTICO, CABRESTANTE, MANUAL)

ILUMINACIÓN CENITAL

VENTILACIÓN

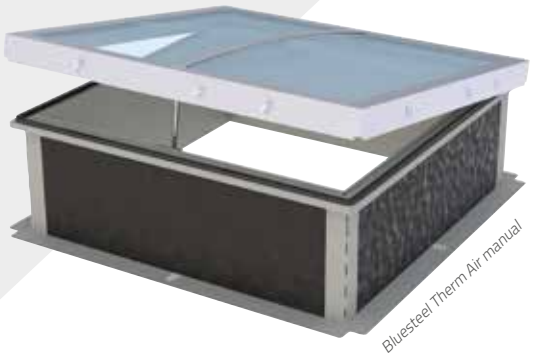

Bluesteel Therm Air manual

LOS + BLUETEK

- Renovación del aire de día o de noche por medio de la ventilación natural
- Ahorro de energía gracias a la entrada de luz natural por la cubierta
- Reducción de las pérdidas térmicas gracias a un mejor aislamiento del zócalo

SERVOMECANISMO

- *eléctrico tipo COSY*
- *neumático tipo OXY*
- *mecánico tipo CABRESTANTE*
- *manual tipo CIGÜEÑAL*

Normas y requisitos

CE

EN 1873

Características

Urc: 1,5 W/m².K (190/190, recto, altura 350 mm, BSL)

- **Arco = 7,2 m²**
- **AP = 0,5 m³/h/ml**
- **I4: 0,06 m³/h/ml**
- Relleno PCA 16 mm ópalo
- Zócalo recto de 350 mm de altura y aislado con 25 mm de bitumen
- Junta de estanqueidad en la periferia del zócalo

Ventilación natural | Mejora térmica

BLUESTEEL THERM AIR (ÉLÉCTRICA, NEUMATICA, CABRESTANTE, MANUAL)

Características técnicas

Dimensiones		Disponibilidad **				Prestaciones*
Dimensiones comerciales (espacio en la cubierta) ancho / Largo en cm	**Dimensiones de luz** (espacio superior) ancho x Largo en cm	AIR Elec	AIR Neu	AIR Manual	AIR Cabrestante	**Urc** (W/m²K)
50/50	50 x 50	—	—	—	•	
60/60	60 x 60	—	—	—	•	
70/70	70 x 70	•	•	•	•	
80/80	80 x 80	•	•	•	•	
85/85	85 x 85	—	—	—	•	
90/90	90 x 90	•	•	•	•	
100/100	100 x 100	•	•	•	•	
110/110	110 x 110	•	•	•	—	
120/120	120 x 120	•	•	•	—	
130/130	130 x 130	•	•	•	—	
140/140	140 x 140	•	•	•	—	
150/150	150 x 150	•	•	•	—	
160/160	160 x 160	•	•	•	—	
170/170	170 x 170	•	•	•	—	
180/180	180 x 180	•	•	•	—	
190/190	190 x 190	•	•	•	—	
50/100	50 x 100	—	—	—	•	**2**
70/100	70 x 100	•	•	•	•	
80/130	80 x 130	•	•	•	—	
100/140	100 x 140	•	•	•	—	
100/150	100 x 150	•	•	•	—	
100/200	100 x 200	•	•	•	—	
120/140	120 x 140	•	•	•	—	
120/160	120 x 160	•	•	•	—	
120/170	120 x 170	•	•	•	—	
120/180	120 x 180	•	•	•	—	
120/200	120 x 200	•	•	•	—	
140/160	140 x 160	•	•	•	—	
140/200	140 x 200	•	•	•	—	
150/200	150 x 200	•	•	•	—	
160/200	160 x 200	•	•	•	—	

** Prestaciones para un aparato de alto 350 mm, PCA 16 mm*
***para rellenar con PCA de 16 mm, consultar en el caso de rellenos diferentes*

● *disponible,* — *no disponible*

Ventilación natural | Mejora térmica

BLUESTEEL THERM AIR (ÉLÉCTRICA, NEUMATICA, CABRESTANTE, MANUAL)

Secciones técnicas

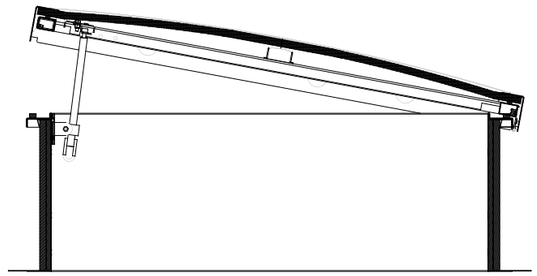

Bluesteel Therm Air manual

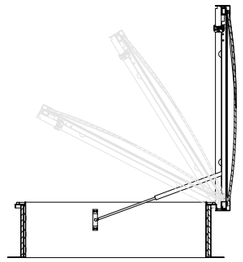

Bluesteel Therm Air cabrestante
Ventilación de apertura variable

LAS SOLUCIONES DE ALTO RENDIMIENTO

Soluciones de alto rendimiento I 6

BSL (Parasol luminoso)

- Reduce el factor solar en un 35%*
- Mejora el rendimiento térmico del lucernario
- Limita el deslumbramiento y las manchas de luz en el suelo
- Disponible incoloro y ópalo

Pearl Inside

- Mejora el rendimiento acústico
  Lia: 65 dB, Rw: 28 dB (0,-2)
- Nuevo concepto de PCA que integra microesferas de vidrio
- Efecto cristalino para conseguir una estética inigualable

Velo-domo

- Sombreado fijo y estético:
- Supresión del efecto invernadero mediante una protección muy disociada del acristalamiento
- Protege contra el sol en verano y permite que el calor entre en invierno gracias a su orientación optimizada

** respecto a un PCA 16 mm ópalo*

Ventilación natural | Mejora térmica

BLUESTEEL THERM AIR (ÉLÉCTRICA, NEUMATICA, CABRESTANTE, MANUAL)

Rellenos

PCA 16 mm

Policarbonato alveolar 16 mm
Disponible ópalo, incoloro, Calor Control

PCA 20 mm

Policarbonato alveolar 20 mm
Disponible en ópalo, incoloro, Calor Control

PCA 32 mm

Policarbonato alveolar 32 mm
Disponible en ópalo, incoloro, Calor Control

CÚPULA

Triple paredes, ópalo o incoloro en policarbonato macizo o en polimetacrilato de metil acrílico

CUBIERTA AISLADA DE ALUMINIO

Estándar

Accesorios y opciones

BARANDILLA

Fija 15x15 mm de acero 1200 joules

REJILLA

Fija redonda de acero 1200 joules

ZÓCALO RECTO

Alturas 350, 420, 500 mm

ESTANQUEIDAD BITUMINADO

- (por defecto)

ESTANQUEIDAD DE PVC

- Aislamiento no bituminado
- Aislamiento no bituminado con opción de zócalo laminado
- Aislamiento no bituminado con opción de zócalo galvanizado

LACADO

El lacado del zócalo, de la rejilla, de la barandilla o de la cara inferior de la cubierta de aluminio está disponible en los tonos RAL estándar

RAL 9010 RAL 9005

© 2022 / Bluetek se reserva el derecho a modificar sin previo aviso la composición y las condiciones de uso de sus materiales según los conocimientos y las técnicas. Los textos, fotografías e ilustraciones no son contractuales.

adexsi
Opening new perspectives //
+33 3 87 97 75 38
+33 3 87 97 75 62
contact@adexsi.com
www.adexsi.com
bluetek

Acceso a la cubierta

Mejora térmica

THERM

BLUESTEEL THERM PASS

ILUMINACIÓN CENITAL

ACCESO A LA CUBIERTA

Bluesteel Therm Pass

LOS BLUETEK

- El acceso a la cubierta es más fácil gracias a la barra de acceso
- Ahorro de energía gracias a la entrada de luz natural por la cubierta
- Reducción de las pérdidas térmicas gracias a un mejor aislamiento del zócalo
- Apertura interior con pestillo y exterior con manilla

Normas y requisitos

CE

EN 1873

Características

Urc: 1,6 W/m².K (140/140, recto, altura 350 mm, BSL)

- **Arco = 4,6 m²**
- **AP = 0,4 m³/h/ml**
- **I4: 0,05 m³/h/ml**

- Relleno PCA 16 mm ópalo
- Zócalo recto de 350 mm de altura y aislado con 25 mm de bitumen
- Junta de estanqueidad en la periferia del zócalo

Acceso a la cubierta | Mejora térmica

BLUESTEEL THERM PASS

Características técnicas

Dimensiones			Prestaciones
Dimensiones comerciales (espacio en la cubierta) ancho / Largo en cm	**Dimensiones de luz** (espacio superior) ancho x Largo en cm	ángulo de apertura	**Urc** (W/m²K)*
50/50	50 x 50	90°	
60/60	60 x 60	90°	
70/70	70 x 70	90°	
80/80	80 x 80	90°	
85/85	85 x 85	90°	
90/90	90 x 90	90°	
100/100	100 x 100	90°	
110/110	110 x 110	90°	
120/120	120 x 120	70°	
130/130	130 x 130	70°	**2,00**
140/140	140 x 140	70°	
50/100	50 x 100	90°	
70/100	70 x 100	90°	
100/140	100 x 140	70°	
100/150	100 x 150	70°	
100/200	100 x 200	70°	
120/140	120 x 140	70°	
120/160	120 x 160	70°	
120/170	120 x 170	70°	

** Prestaciones para un aparato de alto 350 mm, PCA 16 mm*

Acceso a la cubierta | Mejora térmica

BLUESTEEL THERM PASS

Secciones técnicas

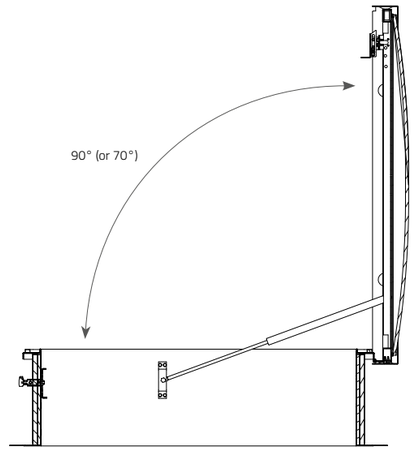

Bluesteel Therm Pass

LAS SOLUCIONES DE ALTO RENDIMIENTO

Soluciones de alto rendimiento I 6

BSL (Parasol luminoso)

- Reduce **el factor solar en un 35%***
- Mejora el **rendimiento térmico** del lucernario
- Limita el deslumbramiento y las manchas de luz en el suelo
- Disponible incoloro y ópalo

Pearl Inside

- Mejora el rendimiento **acústico**
  Lia: 65 dB, Rw: 28 dB (0,-2)
- Nuevo concepto de PCA que integra microesferas de vidrio
- Efecto cristalino para conseguir una estética inigualable

Velo-domo

- Sombreado fijo y estético:
- Supresión del efecto invernadero mediante una protección muy disociada del acristalamiento
- Protege contra el sol en verano y permite que el calor entre en invierno gracias a su orientación optimizada

** respecto a un PCA 16 mm ópalo*

Acceso a la cubierta | Mejora térmica

BLUESTEEL THERM PASS

Rellenos

PCA 16 mm

Policarbonato alveolar 16 mm
Disponible ópalo, incoloro, Calor Control, opaco

PCA 20 mm

Policarbonato alveolar 20 mm
Disponible en ópalo, incoloro, Calor Control

PCA 32 mm

Policarbonato alveolar 32 mm
Disponible en ópalo, incoloro, Calor Control

CÚPULA

Dobles paredes, ópalo o incoloro en policarbonato macizo o en polimetacrilato de metil acrílico

CUBIERTA AISLADA DE ALUMINIO

Estándar

Accesorios y opciones

BARANDILLA

Batiente 15x15 mm de acero 1200 joules

REJILLA

Batiente redondo de acero 1200 joules

ZÓCALO RECTO

Alturas 350, 420, 500 mm

ESTANQUEIDAD BITUMINADO

- (por defecto)

ESTANQUEIDAD DE PVC

- Aislamiento no bituminado
- Aislamiento no bituminado con opción de zócalo laminado
- Aislamiento no bituminado con opción de zócalo galvanizado

GANCHO DE ACCESO A LA CUBIERTA

Gancho en acero galvanizado para facilitar y asegurar al personal la entrada y la salida a la cubierta

BARRA DE ENGANCHE DE LA ESCALERA

Tubo de acero galvanizado que permite apoyar cualquier tipo de escalera para acceder a la cubierta

Escalera disponible en nuestro archivador de Servomecanismo

CONTACTO DE POSICIÓN

Indica la posición de espera o de seguridad de un lucernario
Montado en fábrica

LACADO

El lacado del zócalo de la rejilla, de la barandilla o de la cara inferior de la cubierta de aluminio está disponible en los tonos RAL estándar

RAL 9010 RAL 9005

APERTURA DEL APARATO

Apertura interior + apertura exterior

interior

exterior

© 2022/ Bluetek se reserva el derecho a modificar sin previo aviso la composición y las condiciones de uso de sus materiales según los conocimientos y las técnicas. Los textos, fotografías e ilustraciones no son contractuales.

adexsi
Opening new perspectives //
+33 3 87 97 75 38
+33 3 87 97 75 62
contact@adexsi.com
www.adexsi.com
bluetek

Iluminación cenital

Zócalo de acero estándar

BLUESTEEL FIX

ILUMINACIÓN CENITAL

LOS + BLUETEK

- Ahorro de energía gracias a la entrada de luz natural por la cubierta
- Amplia gama de tamaños

Normas y requisitos

CE

EN 1873

Características

- Relleno PCA 10 mm ópalo
- Zócalo recto de 300 mm de altura y aislado 15 mm de bitumen

Iluminación cenital | Zócalo de acero estándar

BLUESTEEL FIX

Características técnicas

Dimensiones	
Dimensiones comerciales (espacio en la cubierta) ancho / Largo en cm	**Dimensiones de luz** (espacio superior) ancho x Largo en cm
50/50	50 x 50
60/60	60 x 60
70/70	70 x 70
80/80	80 x 80
90/90	90 x 90
100/100	100 x 100
110/110	110 x 110
120/120	120 x 120
130/130	130 x 130
140/140	140 x 140
150/150	150 x 150
160/160	160 x 160
170/170	170 x 170
180/180	180 x 180
190/190	190 x 190
200/200	200 x 200
50/100	50 x 100
70/100	70 x 100
80/130	80 x 130
100/140	100 x 140
100/150	100 x 150
100/200	100 x 200
120/140	120 x 140
120/160	120 x 160
120/170	120 x 170
120/180	120 x 180
120/200	120 x 200
120/220	120 x 220
120/240	120 x 240
120/250	120 x 250
120/300	120 x 300
140/160	140 x 160
140/200	140 x 200
140/250	140 x 250
140/300	140 x 300
150/200	150 x 200
150/250	150 x 250
150/300	150 x 300
160/200	160 x 200
160/250	160 x 250
160/300	160 x 300
180/250	180 x 250
180/280	180 x 280
180/300	180 x 300
200/250	200 x 250
200/300	200 x 300

Iluminación cenital | Zócalo de acero estándar

BLUESTEEL FIX

Secciones técnicas

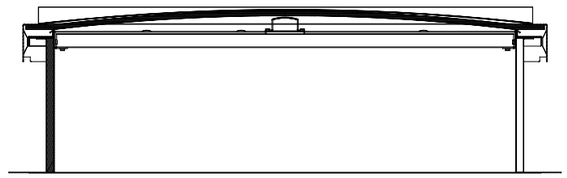

Bluesteel Fix

Iluminación cenital | Zócalo de acero estándar

BLUESTEEL FIX

Rellenos

PCA 10 mm

Policarbonato alveolar 10 mm
Disponible ópalo, incoloro, Calor Control

PCA 16 mm

Policarbonato alveolar 16 mm
Disponible en ópalo, incoloro, Calor Control

CÚPULA

Dobles paredes, ópalo o incoloro en policarbonato macizo o en polimetacrilato de metil acrílico

Accesorios y opciones

BARANDILLA

Fija 15x15 mm de acero 1200 joules

REJILLA

Fija redonda de acero 1200 joules

ZÓCALO RECTO

Alturas 300, 420, 500 mm

ESTANQUEIDAD BITUMINADO

- (por defecto)

ESTANQUEIDAD DE PVC

- Aislamiento no bituminado
- Aislamiento no bituminado con opción de zócalo laminado
- Aislamiento no bituminado con opción de zócalo galvanizado

LACADO

El lacado del zócalo, de la rejilla o de la barandilla está disponible en los tonos RAL estándar

RAL 9010 RAL 9005

© 2022 / Bluetek se reserva el derecho a modificar sin previo aviso la composición y las condiciones de uso de sus materiales según los conocimientos y las técnicas. Los textos, fotografías e ilustraciones no son contractuales.

adexsi
Opening new perspectives //
+33 3 87 97 75 38
+33 3 87 97 75 62
contact@adexsi.com
www.adexsi.com
bluetek

Ventilación natural

Zócalo de acero estándar

BLUESTEEL AIR (ELÉCTRICO, NEUMÁTICO, CABRESTANTE, MANUAL)

ILUMINACIÓN CENITAL

VENTILACIÓN

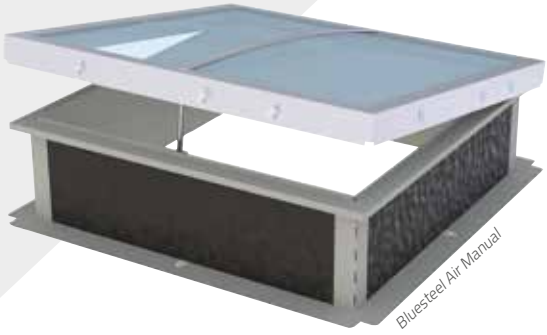

LOS BLUETEK

- Ahorro de energía gracias a la entrada de luz natural por la cubierta
- Renovación del aire de día o de noche por medio de la ventilación natural
- Energías diferentes de apertura para uso manual o manejado

SERVOMECANISMO

- *eléctrico tipo COSY*
- *neumático tipo OXY*
- *mecánico tipo CABRESTANTE*
- *manual tipo CIGÜEÑAL*

Normas y requisitos

CE

EN 1873

Características

- Relleno PCA 10 mm ópalo
- Zócalo recto de 300 mm de altura y aislado 15 mm de bitumen

Ventilación natural | Zócalo de acero estándar

BLUESTEEL AIR (ELÉCTRICO, NEUMÁTICO, CABRESTANTE, MANUAL)

Características técnicas

Dimensiones		Disponibilidad *			
Dimensiones comerciales (espacio en la cubierta) ancho / Largo en cm	**Dimensiones de luz** (espacio superior) ancho x Largo en cm	AIR Elec	AIR Neu	AIR Manual	AIR Cabrestante
50/50	50 x 50	—	—	—	•
60/60	60 x 60	—	—	—	•
70/70	70 x 70	•	•	•	•
80/80	80 x 80	•	•	•	•
85/85	85 x 85	—	—	—	•
90/90	90 x 90	•	•	•	•
100/100	100 x 100	•	•	•	•
110/110	110 x 110	•	•	•	—
120/120	120 x 120	•	•	•	—
130/130	130 x 130	•	•	•	—
140/140	140 x 140	•	•	•	—
150/150	150 x 150	•	•	•	—
160/160	160 x 160	•	•	•	—
170/170	170 x 170	•	•	•	—
180/180	180 x 180	•	•	•	—
190/190	190 x 190	•	•	•	—
50/100	50 x 100	—	—	—	•
70/100	70 x 100	•	•	•	•
80/130	80 x 130	•	•	•	—
100/140	100 x 140	•	•	•	—
100/150	100 x 150	•	•	•	—
100/200	100 x 200	•	•	•	—
120/140	120 x 140	•	•	•	—
120/160	120 x 160	•	•	•	—
120/170	120 x 170	•	•	•	—
120/180	120 x 180	•	•	•	—
120/200	120 x 200	•	•	•	—
140/160	140 x 160	•	•	•	—
140/200	140 x 200	•	•	•	—
150/200	150 x 200	•	•	•	—
160/200	160 x 200	•	•	•	—

**para rellenar con PCA de 10 mm, consultar en el caso de rellenos diferentes*

Ventilación natural | Zócalo de acero estándar

BLUESTEEL AIR (ELÉCTRICO, NEUMÁTICO, CABRESTANTE, MANUAL)

Secciones técnicas

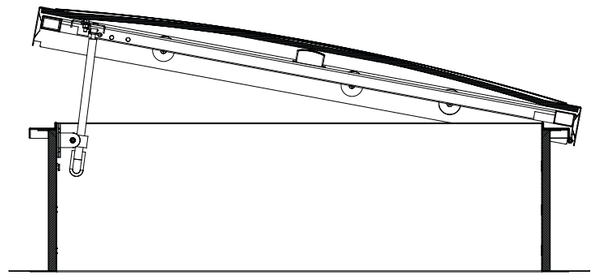

Bluesteel Air Manual

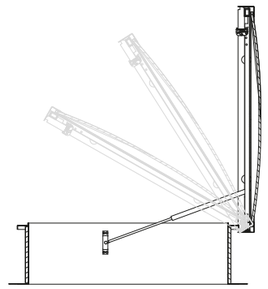

Bluesteel Air Cabrestante

Ventilación de apertura variable

Ventilación natural | Zócalo de acero estándar

BLUESTEEL AIR (ELÉCTRICO, NEUMÁTICO, CABRESTANTE, MANUAL)

Rellenos

PCA 10 mm

Policarbonato alveolar 10 mm
Disponible ópalo, incoloro, opaco, Calor Control

PCA 16 mm

Policarbonato alveolar 16 mm
Disponible en ópalo, incoloro, opaco, Calor Control

CÚPULA

Dobles paredes, ópalo o incoloro en policarbonato macizo o en polimetacrilato de metil acrílico

CUBIERTA AISLADA DE ALUMINIO

Estándar

Accesorios y opciones

BARANDILLA

Fija 15x15 mm de acero 1200 joules

REJILLA

Fija redonda de acero 1200 joules

ZÓCALO RECTO

Alturas 300, 420, 500 mm

ESTANQUEIDAD BITUMINADO

- (por defecto)

ESTANQUEIDAD DE PVC

- Aislamiento no bituminado
- Aislamiento no bituminado con opción de zócalo laminado
- Aislamiento no bituminado con opción de zócalo galvanizado

LACADO

El lacado del zócalo, de la rejilla, de la barandilla o de la cara inferior de la cubierta de aluminio está disponible en los tonos RAL estándar

RAL 9010 RAL 9005

© 2022 / Bluetek se reserva el derecho a modificar sin previo aviso la composición y las condiciones de uso de sus materiales según los conocimientos y las técnicas. Los textos, fotografías e ilustraciones no son contractuales.

adexsi
Opening new perspectives //
+33 3 87 97 75 38
+33 3 87 97 75 62
contact@adexsi.com
www.adexsi.com
bluetek

Acceso a la cubierta

Zócalo de acero estándar

BLUESTEEL PASS

ILUMINACIÓN CENITAL

ACCESO A LA CUBIERTA

Bluesteel Pass

LOS + BLUETEK

- El acceso a la cubierta es más fácil gracias a la barra de acceso
- Ahorro de energía gracias a la entrada de luz natural por la cubierta
- Apertura interior con pestillo y exterior con manilla

Normas y requisitos

CE

EN 1873

Características

- Relleno PCA 10 mm ópalo
- Zócalo recto de 300 mm de altura y aislado 15 mm de bitumen

Acceso a la cubierta | Zócalo de acero estándar

BLUESTEEL PASS

Características técnicas

Dimensiones		ángulo de apertura
Dimensiones comerciales (espacio en la cubierta) ancho / Largo en cm	**Dimensiones de luz** (tolva de luz) anchox Largo en cm	
50/50	50 x 50	90°
60/60	60 x 60	90°
70/70	70 x 70	90°
80/80	80 x 80	90°
85/85	85 x 85	90°
90/90	90 x 90	90°
100/100	100 x 100	90°
110/110	110 x 110	90°
120/120	120 x 120	70°
130/130	130 x 130	70°
140/140	140 x 140	70°
50/100	50 x 100	90°
70/100	70 x 100	90°
100/140	100 x 140	70°
100/150	100 x 150	70°
100/200	100 x 200	70°
120/140	120 x 140	70°
120/160	120 x 160	70°
120/170	120 x 170	70°

Acceso a la cubierta | Zócalo de acero estándar

BLUESTEEL PASS

Secciones técnicas

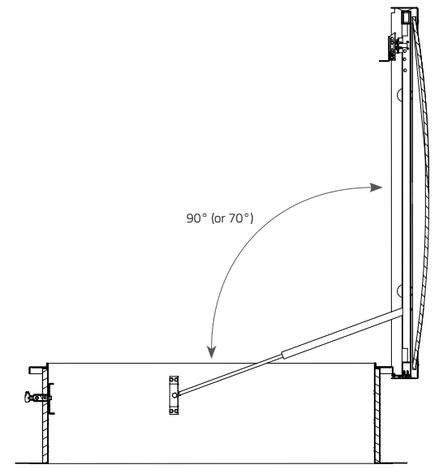

Bluesteel Pass

Acceso a la cubierta | Zócalo de acero estándar

BLUESTEEL PASS

Rellenos

PCA 10 mm

Policarbonato alveolar 10 mm
Disponible ópalo, incoloro, opaco, Calor Control

PCA 16 mm

Policarbonato alveolar 16 mm
Disponible en ópalo, incoloro, opaco, Calor Control

CÚPULA

Dobles paredes, ópalo o incoloro en policarbonato macizo o en polimetacrilato de metil acrílico

CUBIERTA AISLADA DE ALUMINIO

Estándar

Accesorios y opciones

BARANDILLA

Batiente 15x15 mm de acero 1200 joules

REJILLA

Batiente redondo de acero 1200 joules

ZÓCALO RECTO

Alturas 300, 420, 500 mm

ESTANQUEIDAD BITUMINADO

- (por defecto)

ESTANQUEIDAD DE PVC

- Aislamiento no bituminado
- Aislamiento no bituminado con opción de zócalo laminado
- Aislamiento no bituminado con opción de zócalo galvanizado

GANCHO DE ACCESO A LA CUBIERTA

Gancho de acceso a la cubierta de acero galvanizado y seguro para la entrada y la salida del personal que accede a la cubierta

BARRA DE ENGANCHE DE LA ESCALERA

Tubo de acero galvanizado que permite apoyar cualquier tipo de escalera para acceder a la cubierta

Escalera disponible en nuestro archivador de Servomecanismo

CONTACTO DE POSICIÓN

Indica la posición de espera o de seguridad de un lucernario
Montado en fábrica

LACADO

El lacado del zócalo, de la rejilla, de la barandilla o de la cara inferior de la cubierta de aluminio está disponible en los tonos RAL estándar

RAL 9010 RAL 9005

APERTURA DEL APARATO

Apertura interior + apertura exterior

interior

exterior

© 2022/ Bluetek se reserva el derecho a modificar sin previo aviso la composición y las condiciones de uso de sus materiales según los conocimientos y las técnicas. Los textos, fotografías e ilustraciones no son contractuales.

adexsi
Opening new perspectives //
+33 3 87 97 75 38
+33 3 87 97 75 62
contact@adexsi.com
www.adexsi.com
bluetek

Iluminación cenital, ventilación o acceso a la cubierta

Zócalo de acero estándar

BLUESTEEL REDONDO

ILUMINACIÓN CENITAL

ACCESO A LA CUBIERTA

VENTILACIÓN

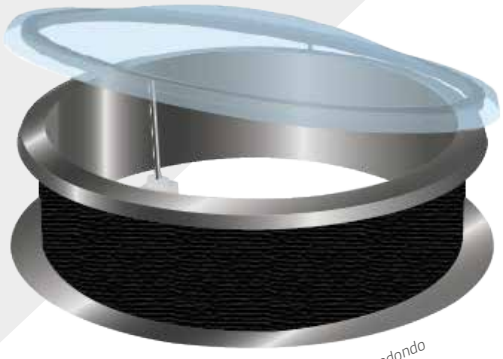

Bluesteel redondo

LOS + BLUETEK

- **Estético y fácil de colocar**
- **Disponible en tres funciones**

SERVOMECANISMO

- *eléctrico tipo COSY*
- *neumático tipo CABRESTANTE*
- *manual tipo CIGÜEÑAL*

Normas y requisitos

CE

EN 1873

Características

- Relleno PCA 10 mm ópalo
- Zócalo redondo recto de 300 mm de altura de bitumen

Iluminación cenital, ventilación o acceso a la cubierta | Zócalo de acero estándar

BLUESTEEL REDONDO

Características técnicas

Dimensiones		Iluminación cenital	Ventilación natural			Acceso a la cubierta
Dimensiones comerciales (espacio en la cubierta) diámetro en cm	**Dimensiones de luz** (espacio superior) diámetro en cm	**FIX**	**AIR manual**	**AIRE elec**	**AIRE cabrestante**	**PASS**
D70	70	•	•	•	•	•
D80	80	•	•	•	•	•
D100	100	•	•	•	•	•
D120	120	•	•	•	•	•
D130	130	•	•	•	•	•
D140	140	•	•	•	•	•
D150	150	•	•	•	•	•
D160	160	•	•	•	•	•
D180	180	•	•	•	—	—
D200	200	•	•	•	—	—

● *disponible / — no disponible*

Iluminación cenital, ventilación o acceso a la cubierta | Zócalo de acero estándar

BLUESTEEL REDONDO

Secciones técnicas

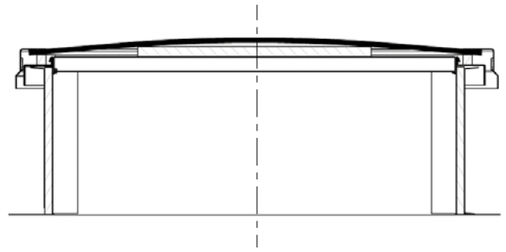

Zócalo redondo

Iluminación cenital, ventilación o acceso a la cubierta | Zócalo de acero estándar

BLUESTEEL REDONDO

Relleno

PCA 10 mm

Policarbonato alveolar 10 mm
Disponible ópalo, incoloro, opaco, Calor Control

PCA 16 mm

Policarbonato alveolar 16 mm
Disponible en ópalo, incoloro, opaco, Calor Control

CÚPULA

Dobles paredes, ópalo o incoloro en policarbonato macizo o en polimetacrilato de metil acrílico con bordes caídos

Accesorios y opciones

BARANDILLA

15x15 mm de acero 1200 joules

ZÓCALO RECTO

Alturas 300, 420, 500 mm

ESTANQUEIDAD DE PVC

- Aislamiento no bituminado
- Aislamiento no bituminado con opción de zócalo laminado
- Aislamiento no bituminado con opción de zócalo galvanizado

LACADO

El lacado del zócalo, de la barandilla o de la cara inferior de la cubierta de aluminio está disponible en los tonos RAL estándar

RAL 9010 RAL 9005

© 2022 / Bluetek se reserva el derecho a modificar sin previo aviso la composición y las condiciones de uso de sus materiales según los conocimientos y las técnicas. Los textos, fotografías e ilustraciones no son contractuales.

adexsi
Opening new perspectives //
+33 3 87 97 75 38
+33 3 87 97 75 62
contact@adexsi.com
www.adexsi.com
bluetek

Evacuación de humedad

Zócalo de acero estándar

SECADOR

ILUMINACIÓN CENITAL

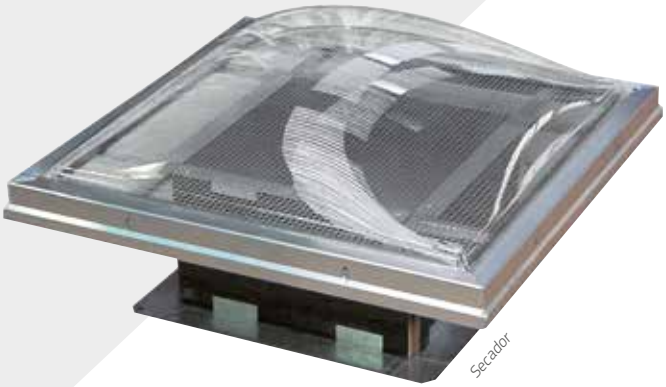

LOS + BLUETEK

- **Evacuación óptima de humedad cuando el relleno de estanqueidad está deteriorado**
- **La recuperación del agua es posible debajo de la barrera de vapor mediante bombeo o esponjado**
- **Rejilla anti-nocivo**

Características

- Zócalo recto (50/50) altura 300 mm de bitumen
- Cúpula de metacrilato incoloro (domo simple).
- Rejilla anti-nocivos

Principio de utilización

Cuando se perfora un relleno de estanqueidad, ya sea por accidente o por el paso del tiempo, el aislamiento se impregna con agua y pierde rápidamente sus cualidades de aislamiento térmico. La presencia de la humedad entre la estanqueidad y la barrera de vapor agrava los trascabrestantes provocados por el hielo o el moho. Para evitar estos problemas, Bluetek ha diseñado un secador que asocia dos acciones con el fin de evacuar la humedad:

- **Creación de un punto de evaporación permanente de humedad.** Bajo los efectos del calor del sol que transmite la cúpula transparente del secador, la humedad se evapora. Es evacuada a la vez por condensación sobre la cúpula y es vertida hacia el exterior por la ventilación.
- **Creación de un punto de recuperación de agua vertida** bajo la barrera de vapor o estancada en un punto bajo de la cubierta mediante bombeo o esponjado después de desmontar la cúpula.

El tiempo necesario para el secado de un techo depende del grado de humedad del aislamiento, de las condiciones climáticas y de la cantidad de agua estancada. Sin embargo, experiencia previa ha demostrado que basta un año en la mayoría de los casos para secar perfectamente un techo.
Si se restaura completamente la cubierta, el secador también puede ser conservado como complemento del aislamiento y de la estanqueidad del nuevo complejo.

Usos y límites

El secador está adaptado principalmente a las cubiertas que incorporan un aislamiento celular.
Las lanas de vidrio o de roca están menos adaptadas a este procedimiento de secado.

Como cualquier intervención en un complejo de estanqueidad, la instalación de los secadores solo puede ser decidida por un especialista. Es conveniente proceder previamente a un diagnóstico preciso del estado de la cubierta, en particular con la ayuda de sondeos, para decidir si se debe realizar una intervención global donde los secadores serán tan solo un elemento.

Evacuación de humedad | Zócalo de acero estándar

SECADOR

Secciones técnicas

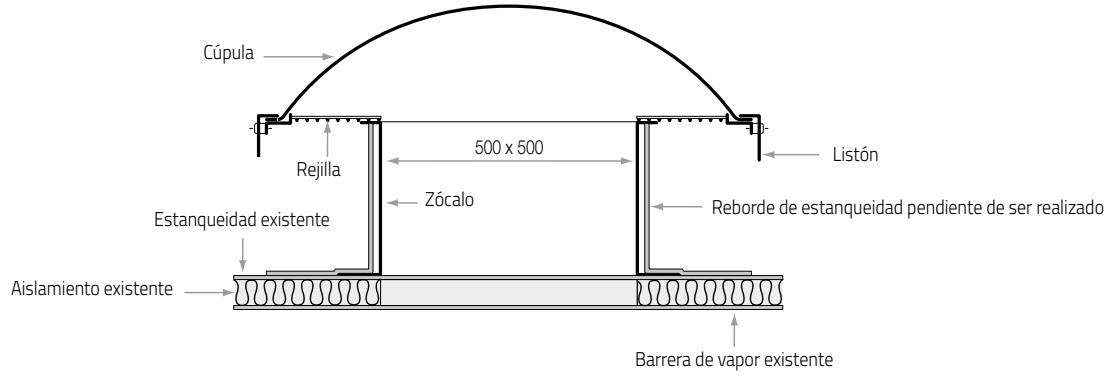

Secador

Accesorios y opciones

PVC

ESTANQUEIDAD DE PVC

- Aislamiento no bituminado
- Aislamiento no bituminado con opción de zócalo laminado
- Aislamiento no bituminado con opción de zócalo galvanizado

Consejos de aplicación

- Elegir los emplazamientos donde humedad almacenada es la máxima: puntos bajos de la losa, zonas de estancamiento de agua identificadas en la estanqueidad, zonas identificadas mediante sondeo...
- Prever la instalación de un secador por cada zona de 50 m².
- Recortar en el complejo (estanqueidad + aislamiento) un orificio de 0,5 x 0,5 m que baje hasta la barrera de vapor sin llegar a perforarla.
- Colocar el secador sobre el orificio de modo que el talón del zócalo quede apoyado sobre el relleno existente.
- Confeccionar un reborde de estanqueidad entre el relleno existente y el aislamiento del zócalo.
- Colocar la cúpula y fijarla con la ayuda del marco con listón.

© 2022/ Bluetek se reserva el derecho a modificar sin previo aviso la composición y las condiciones de uso de sus materiales según los conocimientos y las técnicas. Los textos, fotografías e ilustraciones no son contractuales.

adexsi
Opening new perspectives //
+33 3 87 97 75 38
+33 3 87 97 75 62
contact@adexsi.com
www.adexsi.com
bluetek