2018 - 2019

Tellier brise-soleil

PROTECTION SOLAIRE | HABILLAGE DE FAÇADE | VENTILATION NATURELLE

Protección Solar / Revestimiento de fachadas / Ventilación Natural

www.tellierbrisesoleil.com

Bâtiment de direction du CHU POITIERS (86) | Architecte : Brenac & Gonzalez | Pose : BGN | Photographe : Sergio Grazia

Proporcionar un suministro de luz natural y confort térmico; preservar el edificio de la radiación solar; participar en mejorar las condiciones de vida, estas son las ambiciones de TELLIER BRISE-SOLEIL.”

Centro Deportivo metropolitano, REZÉ (44)
Arquitectos : Chaix & Morel et Associés | Instalación : Groupe Briand

Fundada en 2004, TELLIER BRISE-SOLEIL es una empresa especializada en el diseño y fabricación de parasoles fijos y ajustables, revestimiento de fachadas, revestimiento de rejillas, rejas de ventilación y contraventanas.

Equipados con una poderosa herramienta industrial, ponemos a su disposición todo nuestro conocimiento para ofrecerle los productos más adaptados a sus necesidades. Le acompañamos en cada etapa de su proyecto: presupuestos, estudio de viabilidad, nota de cálculo, diseño, plan de ejecución, fabricación y entrega en el sitio. Este es un servicio "llave en mano" que garantiza la ejecución sin problemas de su proyecto desde la concepción hasta la entrega del producto listo para instalar.

Desde parasoles hasta persianas, nuestras gamas de productos se expanden continuamente y permanecen fieles a un diseño contemporáneo para garantizarle un equipo cualitativo que cumpla con los requisitos del comercio.
Con más de 15 años de experiencia, TELLIER BRISE-SOLEIL ha adquirido una experiencia real y habilidades reconocidas en el campo de la protección solar, el revestimiento y la ventilación natural.

Finalmente, nuestro equipo de ventas y nuestra oficina de diseño están a su disposición para ayudarlo durante todo el proceso de construcción. Para toda la información y las solicitudes de cotización, no dude en ponerse en contacto con nosotros para que podamos estudiar y concebir, con usted, la solución técnica más adecuada para su proyecto.

PROTECTION SOLAIRE | HABILLAGE DE FAÇADE | VENTILATION NATURELLE

FABRIQUÉ EN FRANCE

Todos los derechos reservados.
Queda prohibida cualquier reproducción, incluso parcial, de textos e imágenes. Fotos, planos y planos técnicos no son contractuales. TELLIER BRISE-SOLEIL se reserva el derecho de llevar a sus productos las modificaciones que considere útiles por sus mejoras cualitativas, estéticas y técnicas.

INTRODUCCIÓN A LA

PROTECCIÓN SOLAR

UNA SOLUCIÓN BIO-CLIMÁTICA

Los parasoles son utilizados cada vez más en el diseño de edificios clasificados de "alta calidad ambiental" (HQE: haute qualité environnementale) o de «bajo consumo de energía» (BBC).

DEFINICIÓN

› Por definición, el parasol es un dispositivo externo, fijo o ajustable, que limita la llegada de los rayos del sol a una fachada acristalada. Es un elemento arquitectónico utilizado para reducir las molestias asociadas con la radiación solar.

› En invierno, para calentar el edificio, la radiación solar puede convertirse en una fuente de molestia si no se controla. Por lo tanto, la protección solar tiene un papel que desempeñar al interceptar la radiación solar antes de que pase a través de la superficie acristalada y sobrecaliente la habitación. La instalación de un parasol preserva su edificio del calor. Es una solución eficaz, ecológica, estética y económica.

TIPOS DE PROTECCIÓN

› Para cada situación, se prefiere un tipo de sombrilla o parasol.

› > Ideales en las orientaciones del sur, las protecciones horizontals trabajan en el principio de la tapa. En el verano, cuando el sol está alto en el cielo, bloquean los rayos y proyectan una sombra vertical en las ventanas, mientras que en invierno, cuando el sol está bajo, los rayos penetran y usted disfruta de los beneficios del calor.

› Ideales en las orientaciones este y oeste, las protecciones verticals detienen los rayos del sol en el horizonte. Se pueden ajustar para maximizar los beneficios de la energía solar en invierno. Con esta solución, el usuario puede modular la ocultación de acuerdo con sus necesidades y deseos.

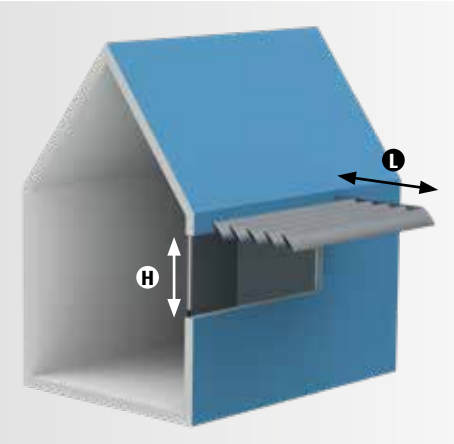

DIMENSIONAMIENTO DEL PARASOL

› Bien presentes, los soportes de protección solar deben dimensionarse de acuerdo con el estudio para permitir una protección solar óptima contra el sobrecalentamiento del verano sin dañar las ganancias solares de invierno.

› Al dimensionar una sombrilla, tenemos en cuenta: la posición variable del sol, la orientación de la fachada, el tamaño del acristalamiento a proteger y sus necesidades en relación con el manejo de la luz.

Orientación de fachada :	SE | 30°	SE | 15°	S | 0°	SO | 15°	SO | 30°
Saliente recomendado	An=0,77xAl	An=0,55xAl	An=0,48xAl	An=0,55xAl	An=0,77xAl

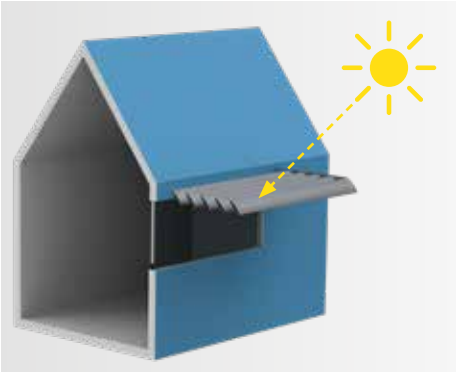

Verano

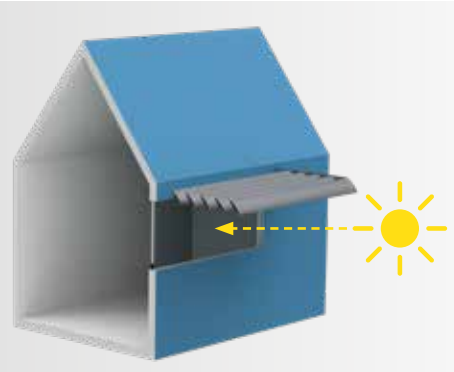

Hivierno

LAS VENTAJAS DE LA PROTECCIÓN SOLAR

+ LIMITAR EL SOBRECALENTAMIENTO SIN REDUCIR LOS EFECTOS DE INVIERNO
+ PREVENIR EL DESLUMBRAMIENTO
+ REFUERZO DEL AISLAMIENTO
+ REDUCIR EL CONSUMO ENERGÉTICO
+ ANIMAR Y DECORAR LA FACHADA

¡DEL ESTUDIO A LA MEDIDA, AL PRODUCTO LISTO A INSTALAR!

CATÁLOGO 2018-2019

INDICE

AZUR
Parasoles con hojas de alas de avión
06-23

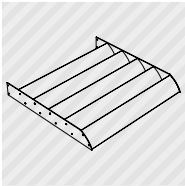
p. 10
Entre soportes de tipo cassette

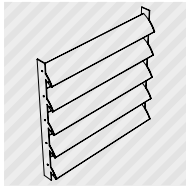
p. 11
Entre soportes de tipo peine

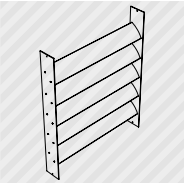
p. 11
Entre soportes planos

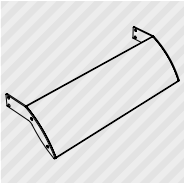
p. 12-13
Entre conectores estructurales

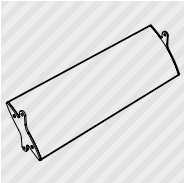
p. 14-15
Entre conectores de forma de orejas

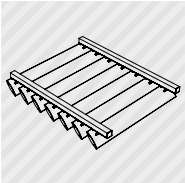
p. 16-17
PH entre Speed Fix

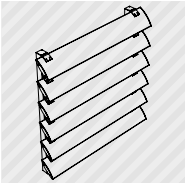
p. 18-19
PV entre Speed Fix

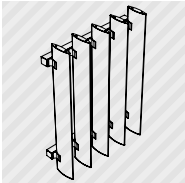
p. 18-19
PV-2 entre Speed Fix

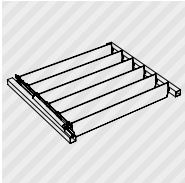
p. 20-23
PH hojas ajustables

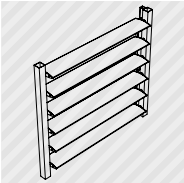
p. 20-23
PV hojas ajustables

p. 20-23
PV-2 hojas ajustables

RECTI'LIGNE
Parasoles con hojas rectangulares
24-43

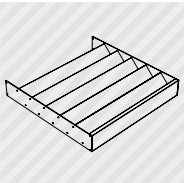
p. 30
Entre soportes de tipo cassette

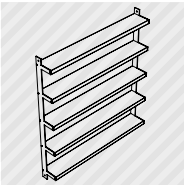
p. 31
Entre soportes de tipo peine

p. 31
Entre soportes planos

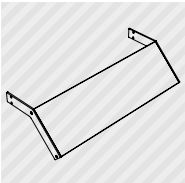
p. 32-33
Entre conectores estructurales

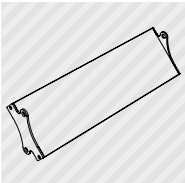
p. 34-35
Entre conectores de forma de orejas

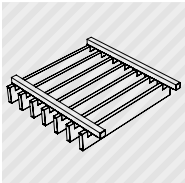
p. 36-37
PH entre Speed Fix

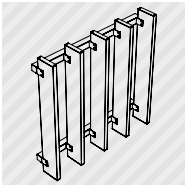
p. 38-39
PV entre Speed Fix

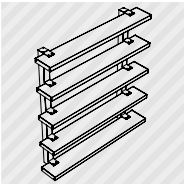
p. 38-39
PV-2 entre Speed Fix

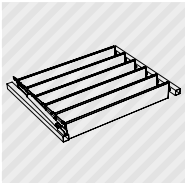
p. 40-43
PH hojas ajustables

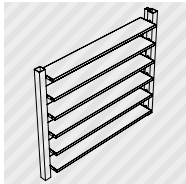
p. 40-43
PV hojas ajustables

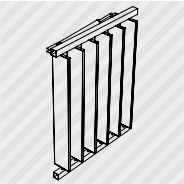
p. 40-43
PV-2 hojas ajustables

CANICULE
Parasoles con hojas plegables
44-57

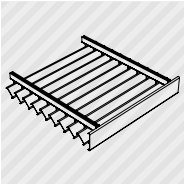
p. 48-51
PH hojas debajo

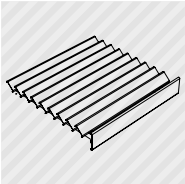
p. 52-53
PH hojas encima

p. 54-55
PV hojas plegables

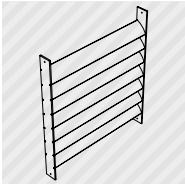
p. 56
Entre soportes planos

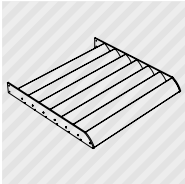
p. 57
Entre soportes de tipo cassette

HARMONIE FAÇADE
Hojas decorativas
58-63

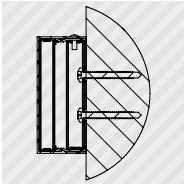
p. 62-63
Sobrepuesta

FAÇAD'LIGNE
Revestimiento de rejillas
64-73

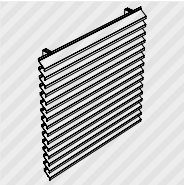
p. 68-69
Rejillas plegables

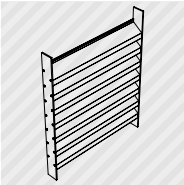
p. 70-71
Rejillas entre soportes planos

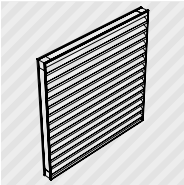
p. 72-73
Rejas de ventilación

VARANGUE
Contraventanas o persianas
74-83

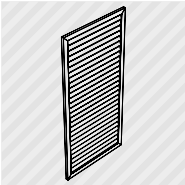
p. 78-79
Contraventana Austral fija

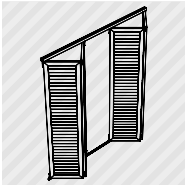
p. 78-79
Contraventana Austral plegable

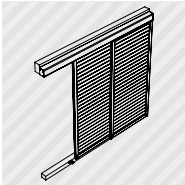
p. 78-79
Contraventana Austral corrediza

p. 80-81
Contraventana Boreal fija

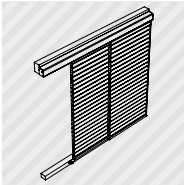
p. 82-83
Contraventana Boreal corrediza

ANNEXES
Planos y esquemas
84-98

DESCUBRA NUESTRA COLECCIÓN DE PROTECCIÓN SOLAR, DE REVESTIMIENTO DE FACHADA Y DE VENTILACIÓN NATURAL

GAMA

AZUR

› Ideal para cumplir con los requisitos de la envoltura de protección solar del edificio en nuestra gama de parasoles Azur los cuales están diseñados para proteger su interior de la radiación. Así fijados en la fachada, nuestros parasoles les permiten reducir su consumo de energía, reducir los fenómenos de encandilamiento (sin cortar la vista con el exterior en posición horizontal) y limitar el sobrecalentamiento del verano sin reducir las ganancias solares de invierno. En la versión ajustable (motorizada o manual), es posible modular la ocultación de acuerdo con sus deseos. Esta es una solución simple y estética para proteger eficazmente los edificios de las altas temperaturas.

› Más allá de sus aspectos funcionales, nuestros parasoles Azur también son un elemento de animación de la fachada y una fuente de embellecimiento para el edificio. Con un diseño cuidadoso con sus alas planas, son el arquetipo del parasol. Intemporales, nuestros parasoles se integrarán estéticamente en todas las construcciones, independientemente del estilo arquitectónico.

› Finalmente, para ofrecerle una gran libertad de expresión y múltiples posibilidades de acabado, nuestra gama de Hojas de alas de avión tiene muchas secciones y muchos acabados (anodizado, con revestimiento de polvo, imitaciones de madera ...).

Disponible en: instalación horizontal, instalación vertical con Hojas en posición vertical o instalación vertical con Hojas reclinadas.

LOS PUNTOS CLAVES

+ **ADAPTABLE SOBRE TODO TIPO DE FACHADAS**
+ **VARIAS INSTALACIONES Y TÉCNICAS DE IMPLEMENTACIóN**
+ **POSIBILIDAD DE PARASOL CON HOJAS AJUSTABLES**
+ **POSIBILIDAD DE CURVACIÓN**
+ **NOMBROSOS ACABADOS**

Liceo Européo, NOISY LE GRAND (93)
Arquitecto : 234 Arquitectos | Instalación : Le Port Christian | Fotógrafo : Luc Boegly

GAMA

AZUR

DESCRIPCIÓN

› Tellier Brise-Soleil le ofrece una gama completa de Hojas de alas de avión. Resistentes y eficientes, permiten crear parasoles fijos o ajustables, adaptables a todo tipo de fachadas.

› Las Hojas de la gama Azur son perfiles de una sola pieza (excepto AS600x70 fabricados en 2 partes) de forma ovoide como «ala de avión», en aluminio extruido. Se utilizan principalmente como: sombrillas, pantallas de privacidad y revestimiento de fachadas. Finalmente, están disponibles en 13 secciones diferentes.

Otras formas y secciones, bajo pedido.

MATERIAL

› Hoja=: Aluminio 6060 T6, extruido (N573-3);
› Piezas de fijación: Aluminio o acero inoxidable.

Hardware de acero inoxidable.

ACABADO

› Revestimiento en polvo según la tabla de colores RAL (60-80 micrones);
› Revestimiento en polvo de imitación de madera (60-80 micrones);
› Anodizado (20 micras).

Nuestros acabados están certificados: Qualicoat, Seaside, Qualimarine, Qualideco y Qualanod.

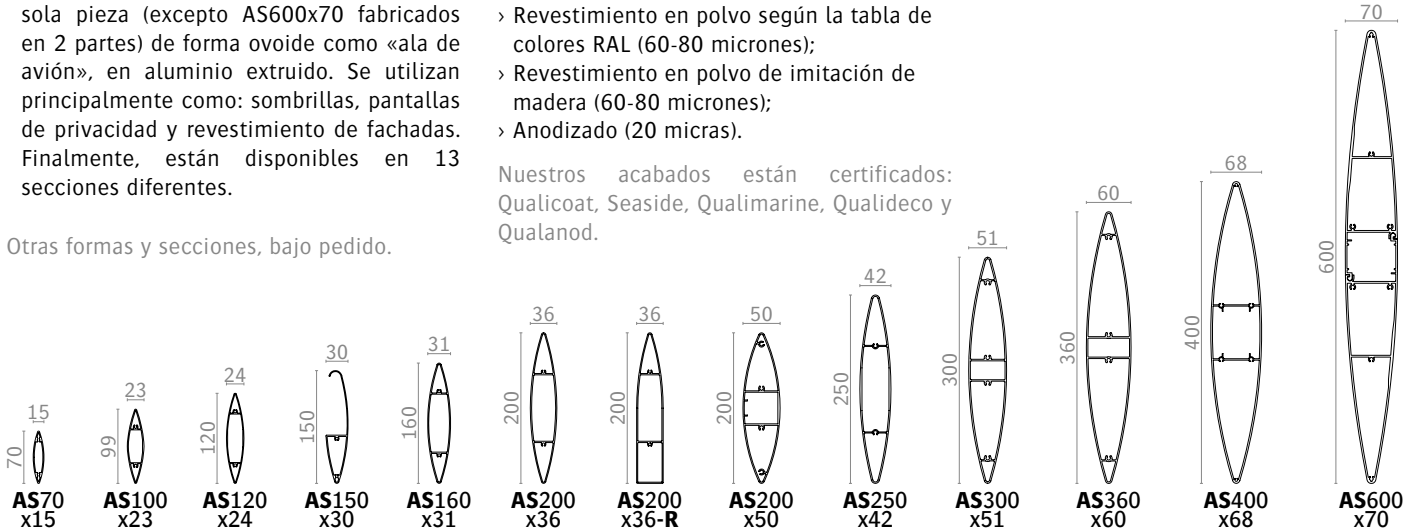

Tipo de hoja :	AS70 x15	AS100 x23	AS120 x24	AS150 x30	AS160 x31	AS200 x36	AS200 x36-R	AS200 x50	AS250 x42	AS300 x51	AS360 x60	AS400 x68	AS600 x70
Sección (mm)	70x15	99x23	120x24	150x30	160x31	200x36	200x36	200x50	250x42	300x51	360x60	400x68	600x70
Perímetro (mm)	146	207	249	368	329	413	441	421	518	618	740	823	1631
Pesos (gr/ml)	675	991	1059	1148	1623	2037	2218	2827	3127	4264	5034	6590	10618
Momento de inercia ix (cm^4)	0,6	1,8	2,4	3,5	6,4	11,2	15,8	28,2	25,5	44,1	74,4	142,3	232,3
Momento de inercia iy (cm^4)	10,7	27,8	45,2	79,2	120,6	227,8	278,9	302,8	563,4	1106,5	1883,5	2842,3	9746,8

Viviendas Les Mathes, LA PALMYRE (17)
Arquitecto : MG+ Franck Gacel

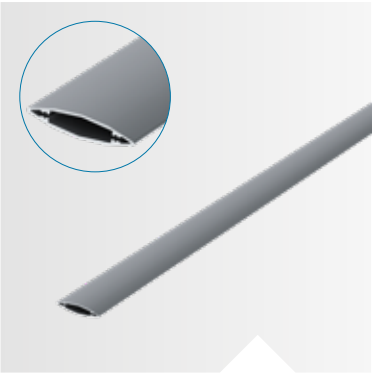

AS70x15

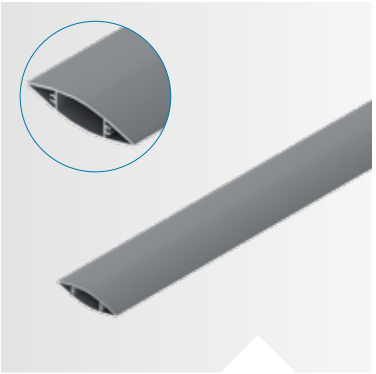

AS100x23

AS120x24

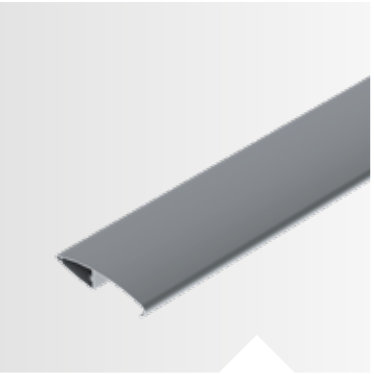

AS150x30

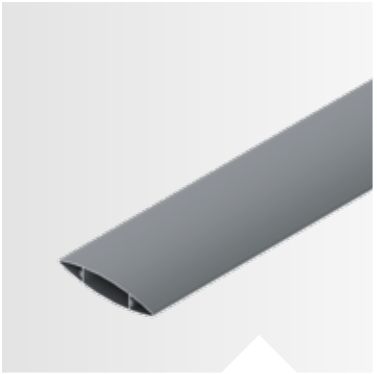

AS160x31

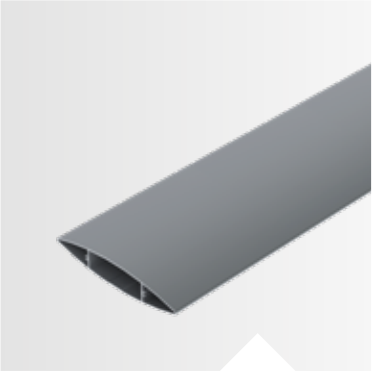

AS200x36

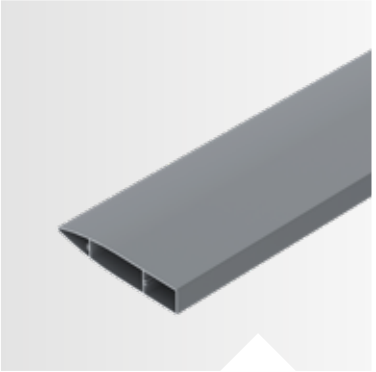

AS200x36-R

AS200x50

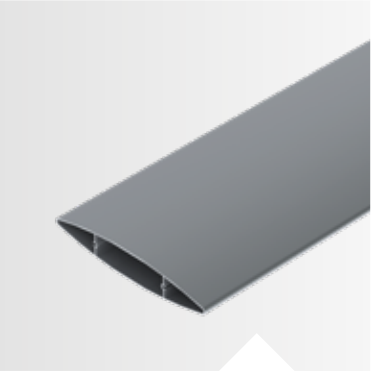

AS250x42

AS300x51

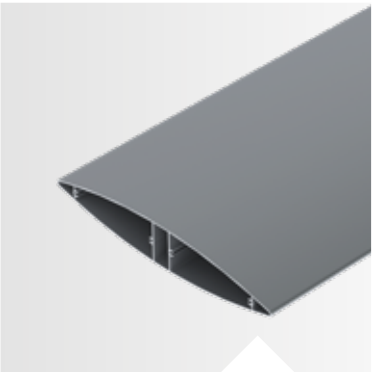

AS360x60

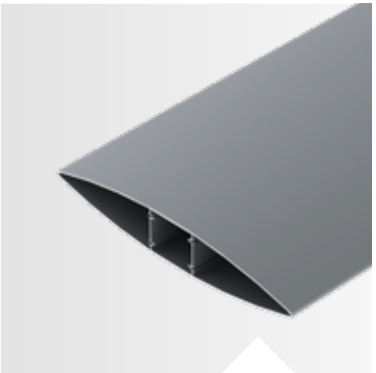

AS400x68

AS600x70

Lakanal, ANGERS (49)
Arquitecto : Logeais & Associés | Instalación : Brault SARL

Descarga nuestra documentación técnica ,
sur **www.tellierbrisesoleil.com**.

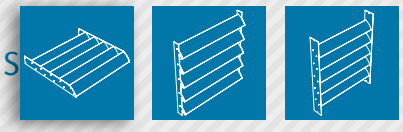

PARASOL

AZUR

COMPOSICIÓN

El parasol Azur, con un sistema de instalación de Hojas entre soportes de tipo cassette, tipo peine, o planos, está compuesto de :

› Adaptadores de bridas para hojas : soportes tipo cassette, tipo peine, o planas ;
› Hojas de forma ovoide tipo «ala de avión».

El dimensionamiento de las bridas para las hojas se define según el estudio (espesor y material).

Las longitudes estándares de la hoja son de 4000, 5000 y 6000 mm (otras longitudes disponibles bajo pedido).

IMPLEMENTACIÓN

El sistema de instalación de hojas entre soportes tipo cassette, tipo peine, o planos, permite una implementación rápida y sencilla para su parasol :

› Las hojas se atornillan entre dos bridas ;
› Los módulos se fijarán en la fachada (receptores en espera, vueltas plegadas, entre marcos ...) ;
› Montaje a cargo del cliente.

Posibilidad de entrega de módulos montados, bajo pedido.

Concessionnaire Cl. Fournis Automobiles, HEROUVILLE SAINT CLAIR (14)
Instalación : Mestal

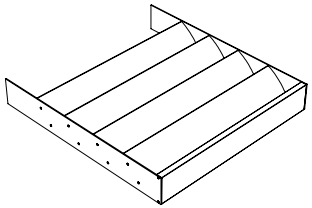

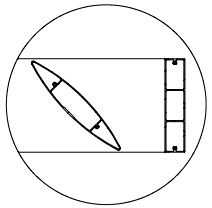

Opción: Para una instalación entre soportes tipo cassette, una capa de acabado puede ser integrada.

Alcance máximo (en mm) :	AS70 x15	AS100 x23	AS120 x24	AS150 x30	AS160 x31	AS200 x36	AS200 x36-R	AS200 x50	AS250 x42	AS300 x51	AS360 x60	AS400 x68
Hoja de 0°	1800	2200	2200	2250	2890	3270	3270	4200	4000	4240	5100	5200
Hoja de 45°	1940	2500	2500	2550	3290	3670	3670	4800	4500	4800	5700	6000

Calculado bajo una presión de 1050 Pa (presión extrema en la zona 2 / altimetría inferior a 10 m).
Para todas otras presiones, consúltenos.

1

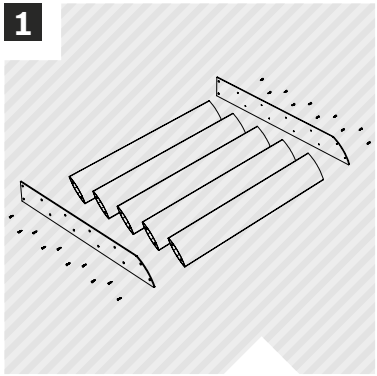

ATORNILLAR LAS HOJAS ENTRE SOPORTES DE TIPO CASSETTE

2

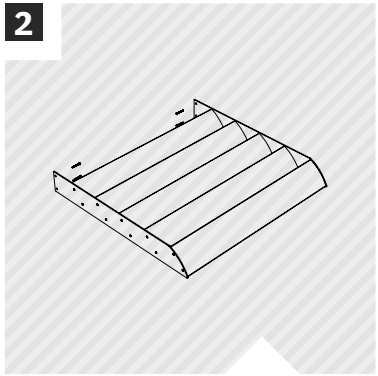

FIJAR EL MÓDULO ENSAMBLADO A LA FACHADA

Dependiendo del saliente, los soportes pueden ser equipados con tirantes o bracones (ver pág. 89).

Joan of Arc Gymnasium y Dojo, REIMS (51)
Arquitecto : BLP Arquitectos | Instalación : SMAC

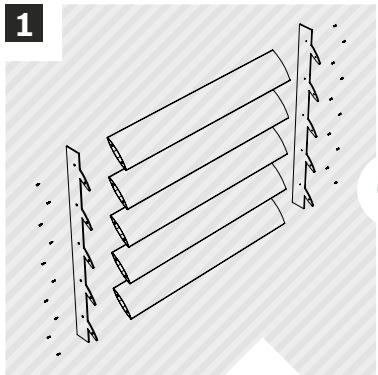

ATORNILLAR LAS HOJAS ENTRE LOS SOPORTES DE TIPO PEINE

OU

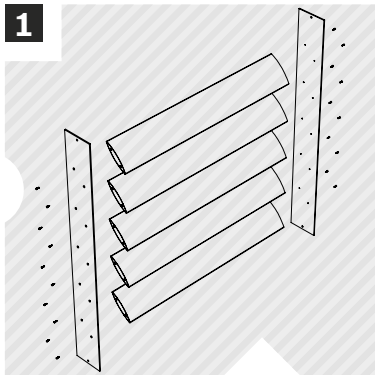

ATORNILLAR LAS HOJAS ENTRE LOS SOPORTES DE TIPO PLANOS

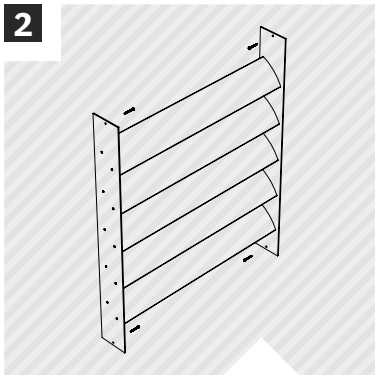

FIJAR EL MÓDULO ENSAMBLADO A LA FACHADA

Colegio Montesquieu, ORLÉANS (45)
Arquitecto : Crea´ture Arquitecto | Instalación : Bernardi

Descarga nuestra documentación técnica , sur **www.tellierbrisesoleil.com**.

PARASOL

AZUR

COMPOSICIÓN

El parasol de Azur con un sistema de instalación de hojas entre conectores estructurales está compuesto de :

› Adaptadores de bridas para hojas: conectores estructurales ;
› Hojas de forma ovoide tipo «ala de avión».

El dimensionamiento de las bridas para hojas se define según el estudio (espesor y material).

Las longitudes estándares de la hoja son de 4000, 5000 y 6000 mm (otras longitudes disponibles bajo pedido).

Para la expansión de la hoja, prevemos espaciadores en un extremo de los conectores, ver pág. 91.

IMPLEMENTACIÓN

El sistema de instalación entre conectores estructurales le permite una implementación rápida y sencilla para su parasol :

› Las hojas se atornillan entre dos bridas ;
› Los módulos se fijarán en la fachada (receptores en espera, vueltas plegadas, entre marcos ...) ;
› Montaje a cargo del cliente.

Este principio de instalación le permite realizar un montaje hoja por hoja.

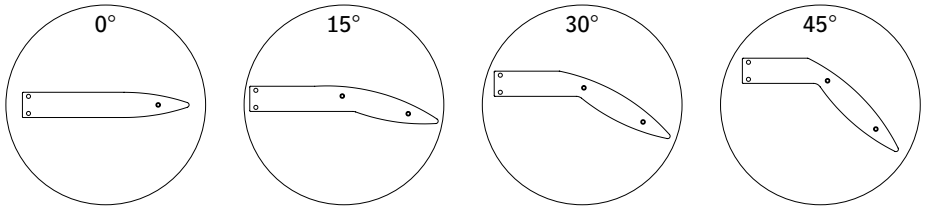

Otras inclinaciones, bajo pedido.

Alcance máximo (en mm) :	AS70 x15	AS100 x23	AS120 x24	AS160 x31	AS200 x36	AS200 x36-R	AS200 x50	AS250 x42	AS300 x51	AS360 x60	AS400 x68	AS600 x70
Hoja de 0° a 15°	1800	2200	2200	2890	3270	3270	4200	4000	4240	5100	5200	5200
Hoja de 30° a 45°	1940	2500	2500	3290	3670	3670	4800	4500	4800	5700	6000	6000
Hoja en posición vertical	2000	2900	3000	3900	4000	4000	5500	5000	5500	6500	6900	6900

Calculado bajo una presión de 1050 Pa (presión extrema en la zona 2 / altimetría inferior a 10 m).
Para todas otras presiones, consúltenos.

Parc des expositions, ANGERS (49)
Arquitecto : Atelier Roland & Associés | Instalación : Miroiterie de l'ouest

1

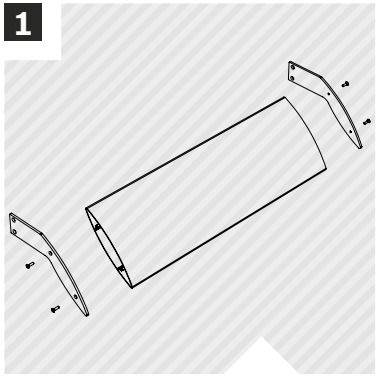

ATORNILLAR LAS HOJAS ENTRE CONECTORES ESTRUCTURALES

2

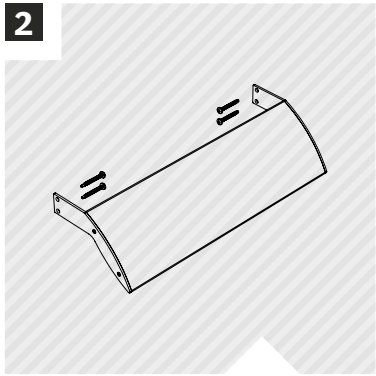

FIJAR EL MÓDULO ENSAMBLADO A LA FACHADA

Descarga nuestra documentación técnica , sur **www.tellierbrisesoleil.com**.

Sede RTE, LA CHAPELLE SUR ERDRE (44)
Arquitecto : Patriarche & Co | Instalación : Girard Hervouet

Liceo Chevrollier, ANGERS (49)
Arquitecto : Logerais et associés | Instalación : SAS Adrion

UFR Médecine, NANTES (44)
Arquitecto : Jean-Pierre Lott | Instalación : Girard Hervouet

PARASOL

AZUR

COMPOSICIÓN

El parasol Azur, con un sistema de instalación de hojas entre conectores de forma de orejas, está compuesto de :

› Adaptadores de bridas para hojas: conectores de forma de orejas ;
› Hojas de forma ovoide tipo «ala de avión».

El dimensionamiento de las bridas para las hojas se define según el estudio (espesor y material).

Las longitudes estándares de la hoja son de 4000, 5000 y 6000 mm (otras longitudes disponibles bajo pedido).

Para la expansión de la hoja, prevemos espaciadores en un extremo de los conectores, ver pág. 91.

IMPLEMENTACIÓN

El sistema de instalación de hojas entre conectores de forma de oreja permite una implementación rápida y sencilla para su parasol :

› Las hojas se atornillan entre dos bridas ;
› Los módulos se fijarán en la fachada (receptores en espera, vueltas plegadas, entre marcos ...) ;
› Montaje a cargo del cliente.

Este principio de instalación le permite realizar un montaje hoja por hoja.

Centro de recepcion «Le Val Fleuri», COËX (85)
Instalación : Serrurerie Bouron René

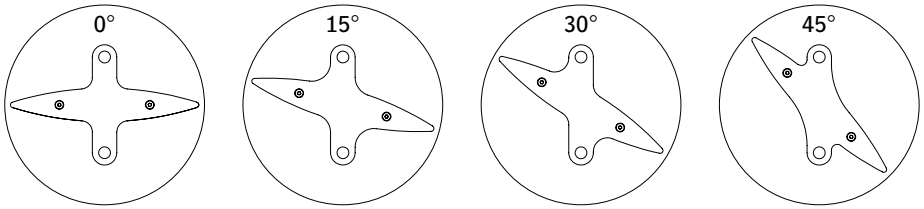

Otras inclinaciones, bajo pedido.

Alcance máximo (en mm) :	AS70 x15	AS100 x23	AS120 x24	AS160 x31	AS200 x36	AS200 x36-R	AS200 x50	AS250 x42	AS300 x51	AS360 x60	AS400 x68	AS600 x70
Lame de 0° a 15°	1800	2200	2200	2890	3270	3270	4200	4000	4240	5100	5200	5200
Lame de 30° a 45°	1940	2500	2500	3290	3670	3670	4800	4500	4800	5700	6000	6000
Hoja en posición vertical	2000	2900	3000	3900	4000	4000	5500	5000	5500	6500	6900	6900

Calculado bajo una presión de 1050 Pa (presión extrema en la zona 2 / altimetría inferior a 10 m).
Para todas otras presiones, consúltenos.

1

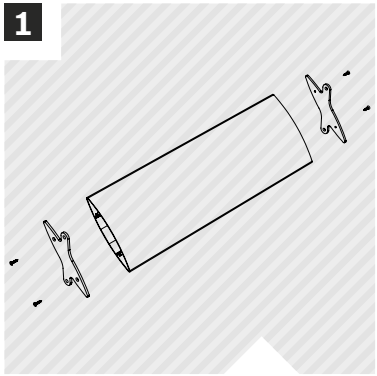

ATORNILLAR LAS HOJAS ENTRE CONECTORES DE FORMA DE OREJA

2

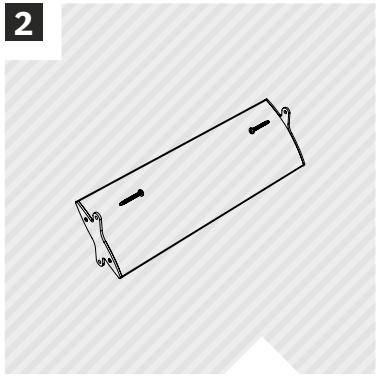

FIJAR EL MÓDULO ENSAMBLADO A LA FACHADA

Descarga nuestra documentación técnica , sur **www.tellierbrisesoleil.com**.

Centro comercial Cap 3000, ST-LAURENT-DU-VAR (06)
Arquitecto : Groupe 6 | Instalación : Groupe Briand

Colegio, HOMBOURG HAUT (57)
Arquitecto : Denu-Paradon | Instalación : MTI

PARASOL

AZUR

COMPOSICIÓN

El parasol Azur, con un sistema de instalación de hojas entre Speed Fix, está compuesto de :

› Placas giratorias con tirantes, ver pág. 88-89 ;
› Perfiles de los soportes con espaciadores, ver pág. 89 ;
› Soportes de hojas: Speed Fix de 45 ° o 90 °, ver pág. 92 ;
› Hojas de forma ovoide tipo «ala de avión» ;
› Conector de cierre ;
› Capa o tapones de acabado.

El perfil de soporte se define según estudio.

Las longitudes estándares de la hoja son de 4000, 5000 y 6000 mm (otras longitudes disponibles bajo pedido).

IMPLEMENTACIÓN

El sistema de instalación de Speed Fix le permite una implementación rápida y sencilla de su parasol :

› Los conectores de cierre deben atornillarse a los extremos de las hojas ;
› Los perfiles de los soportes compuestos de hojas Speed Fix (entregadas ya ensambladas) son fijados sobre la fachada ;
› Las hojas son para taladrar y remachar los soportes de las hojas Speed Fix (remaches termolacados proveídos) ;
› Montaje a cargo del cliente.

Las hojas Speed Fix pueden entregadas sin perfiles de los soportes para fijar directamente en la fachada o el marco primario, consulte la página 93.

Dependiendo del saliente de los soportes, pueden ser equipadas con tirantes o bracones, ver pág. 89.

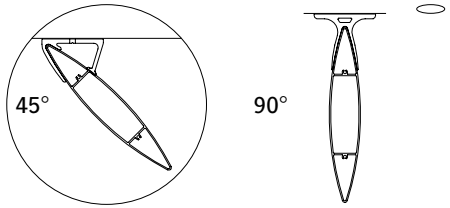

Alcance máximo (en mm) :	AS100 x23	AS120 x24	AS150 x30	AS160 x31	AS200 x36	AS200 x36-R	AS250 x42	AS300 x51	AS360 x60	AS400 x68
Hoja de 45°	2000	2350	2400	2900	3200	3200	3400	3500	3500	3500

Calculado bajo una presión de 1050 Pa (presión extrema en la zona 2 / altimetría inferior a 10 m).
Para todas otras presiones, consúltenos.

Taller, CUGAND (44)
Instalación : Girard Hervouet

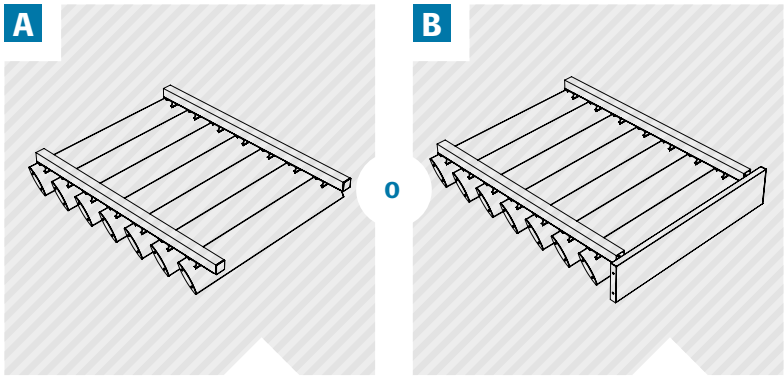

INSTALACIÓN HORIZONTAL SIN CAPA — **INSTALACIÓN HORIZONTAL CON CAPA**

La capa de acabado puede ser realizada con todas nuestras hojas de protección solar (Azur, Recti'Ligne y Canicule).

Le Quadra, NICE (06)
Arquitecto : Les Arquitectos Côte-d'Azur | Instalación : Tramontin & Fils

1

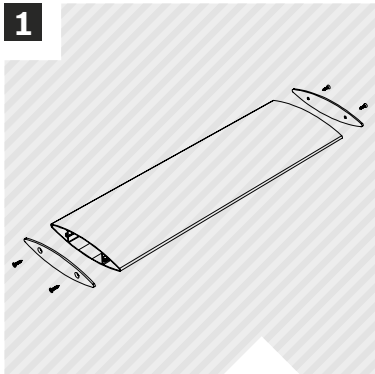

ATORNILLAR LOS CONECTORES DE CIERRE

2

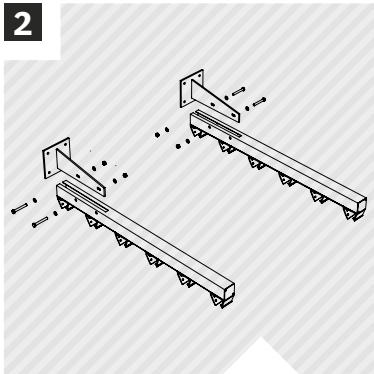

ENCLAVIJAR LOS SOPORTES SOBRE LAS PLACAS

3

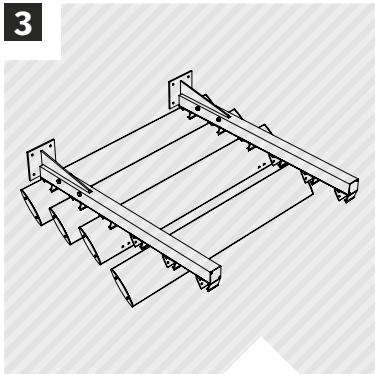

COLOCAR LAS HOJAS EN EL SPEED FIX, TALADRAR Y REMACHAR

Descarga nuestra documentación técnica , sur **www.tellierbrisesoleil.com**.

PARASOL

AZUR

COMPOSICIÓN

El parasol Azur, con un sistema de instalación de Hojas entre Speed Fix, está compuesto de :

› Perfiles de los soportes con espaciadores, ver pág. 89 ;
› Soportes de hojas: Speed Fix de 0 °, 15 °, 30 y 45, ver pág. 92 ;
› Hojas de forma ovoide tipo «ala de avión» ;
› Conector de cierre.

El perfil de soporte se define según estudio.

Las longitudes estándares de la hoja son de 4000, 5000 y 6000 mm (otras longitudes disponibles bajo pedido).

IMPLEMENTACIÓN

El sistema de instalación de Speed Fix le permite una implementación rápida y sencilla de su parasol :

› Los conectores de cierre deben atornillarse a los extremos de las hojas ;
› Los perfiles de los soportes compuestos de hojas Speed Fix (entregadas ya ensambladas) son fijados sobre la fachada ;
› Las hojas son para taladrar y remachar los soportes de las hojas Speed Fix (remaches termolacados proveídos) ;
› Montaje a cargo del cliente.

Las hojas Speed Fix pueden entregadas sin perfiles de los soportes para fijar directamente en la fachada o el marco primario, consulte la página 93.

Anvolia, LA CHAPELLE SUR ERDRE (44)
Conception : CIS | Instalación : Serupa

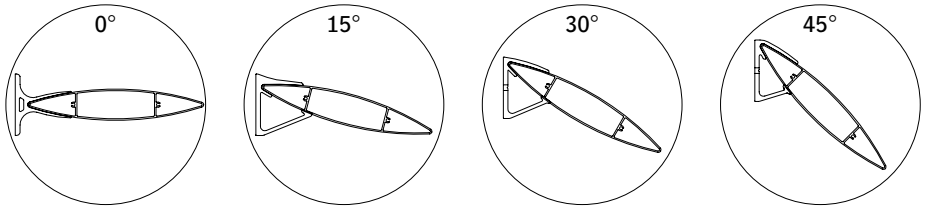

Alcance máximo (en mm) :	AS100 x23	AS120 x24	AS150 x30	AS160 x31	AS200 x36	AS200 x36-R	AS250 x42	AS300 x51	AS360 x60	AS400 x68
Hoja de 0° a 15°	1700	2050	2100	2500	2800	2800	3000	3000	3000	3000
Hoja de 30° a 45°	2000	2350	2400	2900	3200	3200	3400	3500	3500	3500

Calculado bajo una presión de 1050 Pa (presión extrema en la zona 2 / altimetría inferior a 10 m).
Para todas otras presiones, consúltenos.

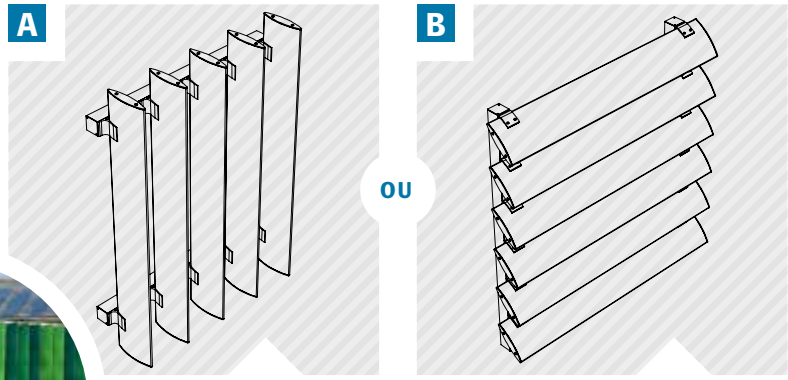

INSTALACIÓN VERTICAL CON HOJAS RECTAS

INSTALACIÓN VERTICAL CON HOJAS RECLINADAS

Edificio, LES PONTS DE CÉ (49)
Arquitecto : Pelleau & Associés | Instalación : Les Charpentiers de l'Atlantique

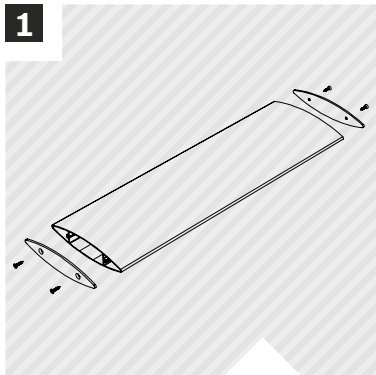

ATORNILLAR LOS CONECTORES DE CIERRE

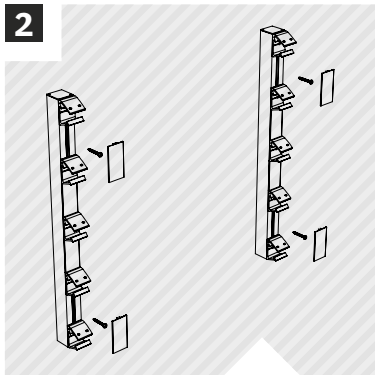

FIJAR LOS SOPORTES Y ENGANCHAR LOS TIRANTES

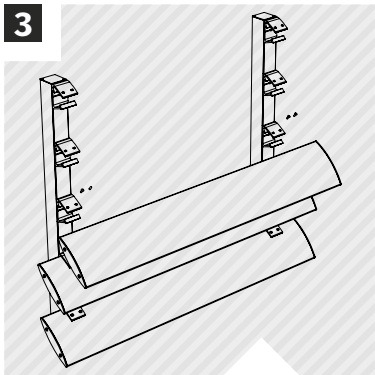

COLOCAR LA HOJA DENTRO DEL SPEED FIX, TALADRAR Y REMACHAR

Panon, SAINTE-MARIE, LA RÉUNION (97)
Arquitecto : A.G. Arquitectos | Instalación : Metalder. St Clotilde - Soléa

Descarga nuestra documentación técnica , sur **www.tellierbrisesoleil.com**.

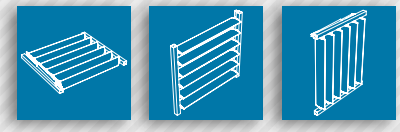

PARASOL

AZUR

COMPOSICIÓN

El parasol Azur, con hojas ajustables, está compuesto de:

› Montantes con manguitos de rodamiento (tubos o angulares) ;
› HHojas de forma ovoide tipo «ala de avión», con kits de rotación ;
› Sistema de maniobra: barra de maniobra y cilindro (motorizado) o compás operativo (manual).

El tipo de montante se define según el estudio.

Las longitudes estándares de la hoja son de 4000, 5000 y 6000 mm (otras longitudes disponibles bajo pedido).

Para la maniobra motorizada, el tipo de cilindro utilizado es un cilindro eléctrico con una fuente de alimentación de 230V o 24V.

IMPLEMENTACIÓN

El sistema de instalación con hojas ajustables le permite una implementación rápida y sencilla de su parasol :

› Los montantes deben fijarse sobre la fachada;
› Los manguitos de rodamiento deben colocarse en los montantes para permitir la rotación;
› Las hojas ya equipadas con kits de rotación (entregadas ya ensambladas) deben colocarse entre los montantes;
› El anillo de seguridad debe ser colocado en el eje de rotación;
› La barra de maniobra deber ser fijada sobre los conectores de control, con el fin de conectar las hojas al cilindro (motorizado) o al compás operativo (manual);
› Montaje a cargo del cliente.

Elección del ángulo de inclinación de las hojas gracias al sistema de maniobra.

PSA, VÉLIZY (78)
Arquitecto : Atelier Ripaud

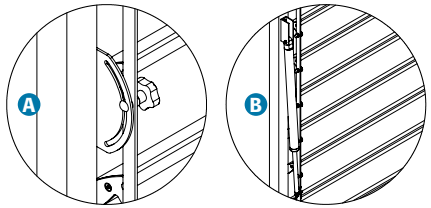

Ⓐ Maniobra manual
Ⓑ Maniobra motorizada

Colegio Stella Blandy,
MONTESQUIEU-VOLVESTRE (31)
Arquitecto : JF Casadepax
Instalación : Labastère

Alcance máximo (en mm) :	AS70 x15	AS100 x23	AS120 x24	AS160 x31	AS200 x36	AS200 x36-R	AS200 x50	AS250 x42	AS300 x51	AS360 x60	AS400 x68	AS600 x70
Hoja ajustable	1200	1900	2240	2760	3000	3000	3700	3500	3740	4000	4820	4870

Calculado bajo una presión de 1050 Pa (presión extrema en la zona 2 / altimetría inferior a 10 m).
Para todas otras presiones, consúltenos.

Macif, NIORT (79)
Arquitecto : Agence Arquitecto Associés | Instalación : Goyer

Liceo Marie-Louise Dissard Françoise, TOURNEFEUILLE (31)
Arquitecto : N. Munoz

1

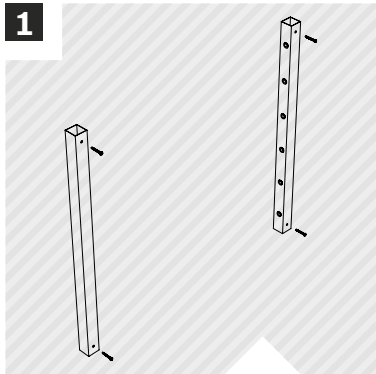

FIJAR LOS MONTANTES (TUBOS O ANGULARES)

2

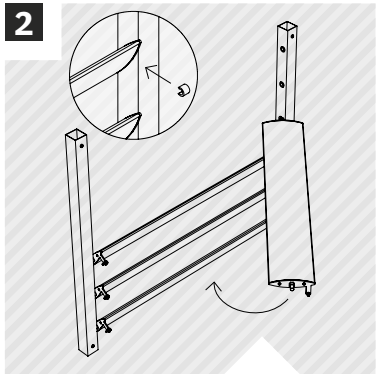

ENSAMBLAR LAS HOJAS Y ACERROJAR CON EL ANILLO DE SEGURIDAD

3

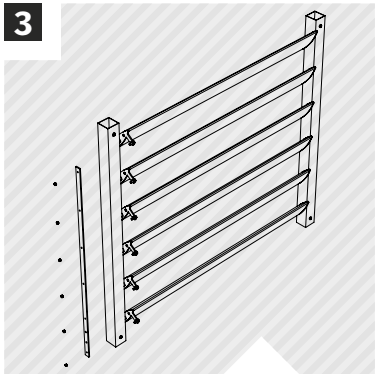

CONECTAR LAS HOJAS CON LA BARRA DE MANIOBRA

4

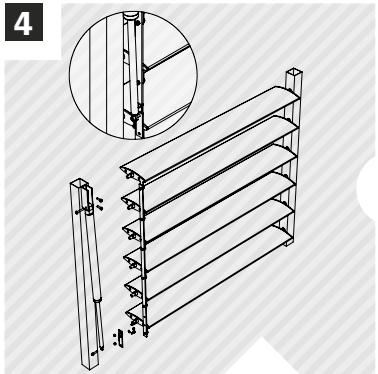

FIJAR EL CILINDRO Y CONECTAR LA BARRA DE MANIOBRA

o

4

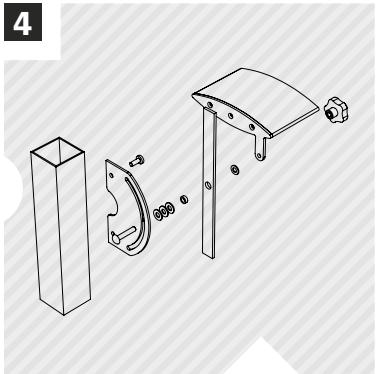

FIJAR EL COMPÁS Y CONECTAR LA BARRA DE MANIOBRA

Descarga nuestra documentación técnica , sur **www.tellierbrisesoleil.com**.

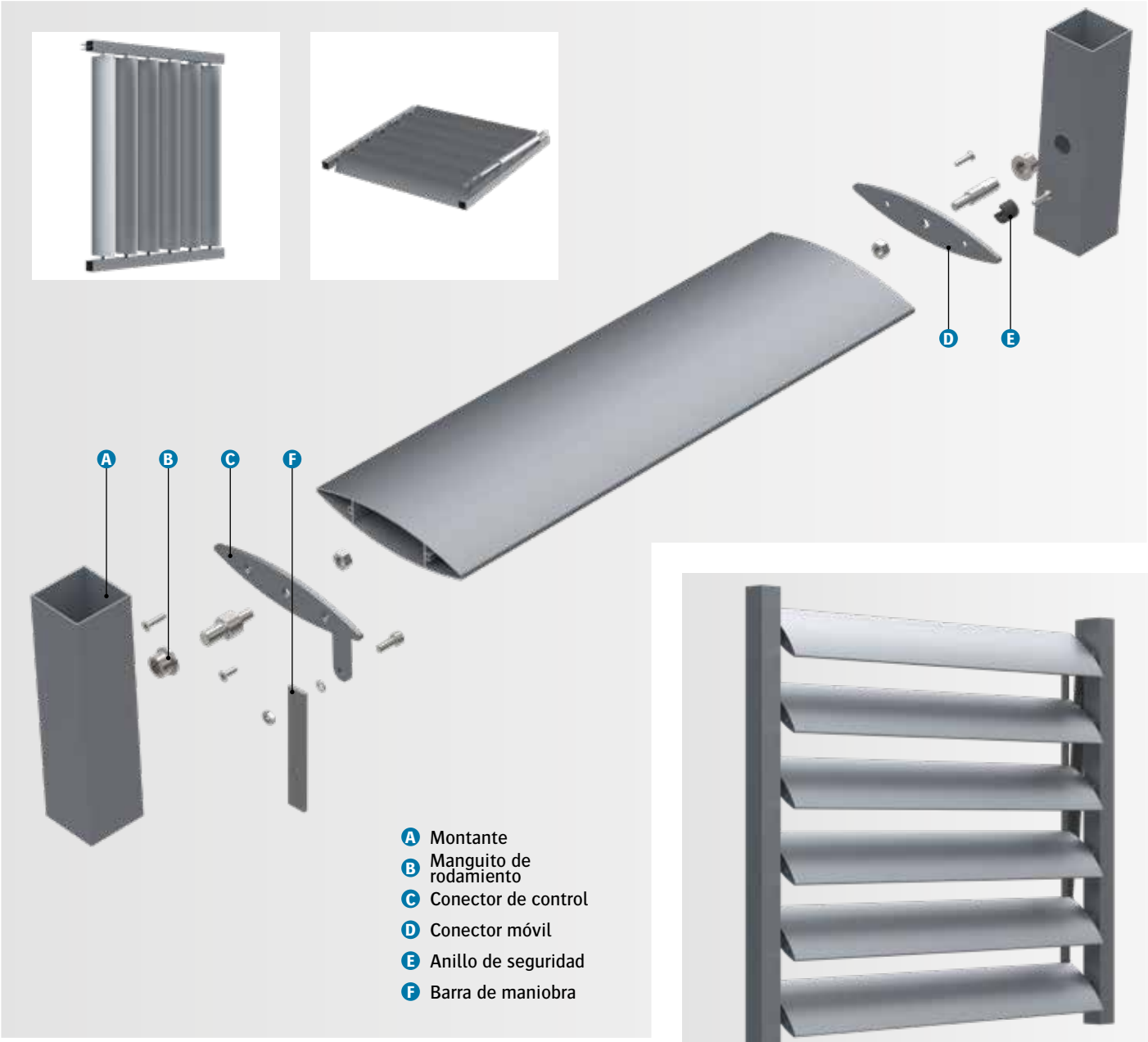
A
B
C
F
D
E
A Montante
B Manguito de rodamiento
C Conector de control
D Conector móvil
E Anillo de seguridad
F Barra de maniobra

Fundación Abbé Pierre, PARIS (75)
Instalación : Verrière du nord

Ayuntamiento, CERVILLE (54)
Arquitecto : Pascal Mollard | Instalación : Compagnie vosgienne d'isolation

Colegio Milcendeau, CHALLANS (85)
Arquitecto : Linéa Arquitecto | Instalación : Secom'Alu

GAMA

RECTI'LIGNE

› Ideal para cumplir con los requisitos de protección solar de la envoltura del edificio, nuestra gama de parasoles Recti'Ligne está diseñada para proteger el interior del edificio de la radiación. Así fijados en la fachada, nuestros parasoles les permiten reducir su consumo de energía, reducir los fenómenos de encandilamiento (sin cortar la vista con el exterior en posición horizontal) y limitar el sobrecalentamiento del verano sin reducir las ganancias solares de invierno. En la versión ajustable (motorizada o manual), es posible modular la ocultación de acuerdo con sus deseos. Esta es una solución simple y estética para proteger eficazmente los edificios de las altas temperaturas.

› Más allá de sus aspectos funcionales, nuestros parasoles Recti'Ligne son también un elemento de animación de la fachada y una fuente de embellecimiento para el edificio. Con un diseño cuidadoso con hojas rectangulares y trapezoidales, son cada vez más populares entre los arquitectos. Sencillo y moderno, nuestros parasoles se integrarán estéticamente en todas las construcciones, independientemente del estilo arquitectónico.

› Finalmente, para ofrecerle una gran libertad de expresión y múltiples posibilidades de acabado, nuestra gama de hojas rectangulares y trapezoidales tiene muchas secciones y muchos acabados (anodizado, con revestimiento de polvo, imitaciones de madera ...).

Disponible en: instalación horizontal, instalación vertical con hojas en posición vertical o instalación vertical con Hojas reclinadas.

LOS PUNTOS CLAVES

+ **PERFILES ARQUITECTURALES**
+ **ADAPTABLE SOBRE TODO TIPO DE FACHADAS**
+ **VARIAS INSTALACIONES Y TÉCNICAS DE IMPLEMENTACIóN**
+ **NOMBROSOS ACABADOS**
+ **GRAN VARIEDAD DE PERFILES (MÁS DE 20 SECCIONES DIFERENTES)**

CHU, POITIERS (86)
Arquitecto : Brenac & Gonzalez | Instalación : BGN | Fotógrafo : Sergio Grazia

AGORA DIRECTION

GAMA

RECTI'LIGNE

Centro Comercial,
LEZOUX (63)
Arquitecto : Comm'Archit
Instalación : Entreprise

DESCRIPCIÓN

› TELLIER BRISE-SOLEIL le ofrece una gama completa de Hojas rectangulares y trapezoidales. Resistentes y eficientes, permiten crear parasoles fijos o ajustables, adaptables a todo tipo de fachadas.

› Las Hojas de la gama Recti'Ligne son perfiles de una sola pieza (excepto RL400x100, RL600x100 y RL 800x100 fabricados en varias partes) de forma rectangular tipo «regla de albañil» o de forma trapezoidal, en aluminio extruido. Se utilizan principalmente como: sombrillas, pantallas de privacidad y revestimiento de fachadas. Finalmente, están disponibles en 24secciones diferentes.

MATERIAL

› Hojas: Aluminio 6060 T6, extruido (N573-3) ;
› Piezas de fijación: Aluminio o acero inoxidable.

Hardware de acero inoxidable.

ACABADO

› Revestimiento en polvo según la tabla de colores RAL (60-80 micrones) ;
› Revestimiento en polvo de imitación de madera (60-80 micrones) ;
› Anodizado (20 micras).

Nuestros acabados están certificados: Qualicoat, Seaside, Qualimarine, Qualideco y Qualanod.

Tipo de hoja :	RL80 x20	RL90 x12	RL100 x20	RL100 x42	RL150 x12	RL150 x20	RL150 x32	RL200 x32	RL200 x42	RL220 x20	RL250 x42	RL280 x20	RL300 x50	RL350 x50	RL400 x50	RL400 x100	RL600 x20	RL600 x50	RL600 x100	RL800 x100
Sección (mm)	80x20	90x12	100x20	100x42	150x12	150x20	150x32	200x32	200x42	220x20	250x42	280x20	300x50	350x50	400x50	400x100	600x20	600x50	600x100	800x100
Perímetro (mm)	200	204	238	282	322	339	362	462	482	478	581	598	697	797	897	1360	1238	1297	2120	2880
Pesos (gr/ml)	851	1051	1085	1313	1508	1671	2033	2565	2823	2740	3803	3228	5622	6169	7360	9077	10034	11022	13850	18623
Momento de inercia ix (cm^4)	2,1	0,8	2,7	14,6	1,4	4,35	13,1	17,8	32,6	7,1	43,7	8,5	93	106,5	124	591,9	25,5	192,5	899,7	1207,5
Momento de inercia iy (cm^4)	25	28,1	40,9	65,6	119,7	139,25	178,1	375,9	441	458,3	890,1	828	1792,2	2670,4	4025,5	4995,7	11418,2	13345,8	15813	36890

Otras formas y secciónes, bajo pedido.

Colegio Eugène Thomas, LE QUESNOY (59)
Arquitecto : Scp Otton Sanchez Arquitectos | Instalación : CMB Rousseau

HOJAS TRAPEZOIDALES :

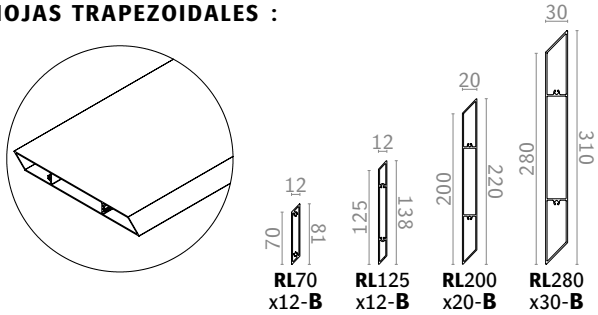

Tipo de hoja :	RL70 x12-B	RL125 x12-B	RL200 x20-B	RL280 x30-B
Sección (mm)	81x12	138x12	220x20	310x30
Perímetro (mm)	173	286	457	647
Pesos (gr/ml)	820	1336	2195	3977
Momento de inercia ix (cm^4)	0,6	1,2	5,7	23,1
Momento de inercia iy (cm^4)	17,6	77,6	316,8	1171

Descarga nuestra documentación técnica , sur **www.tellierbrisesoleil.com**.

IUT,
AUXERRE (89)
Arquitecto : Geoffroy Zonca
Instalación : AD Metal

Viviendas Clément-Marot, TOURS (37)
Arquitecto : MKA et associés | Nathalie Régnier-Kagan Arquitecto
Instalación : SARL BRUYNEEL ET FILS

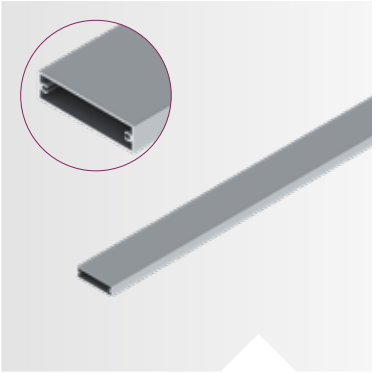

RL80x20

RL90x12

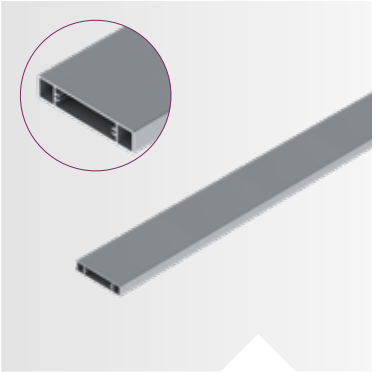

RL100x20

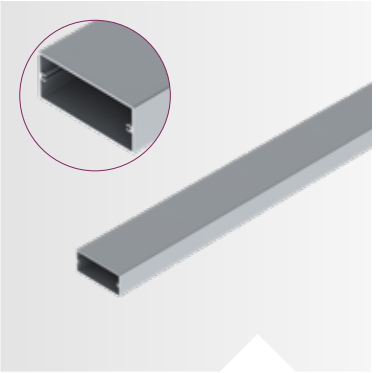

RL100x42

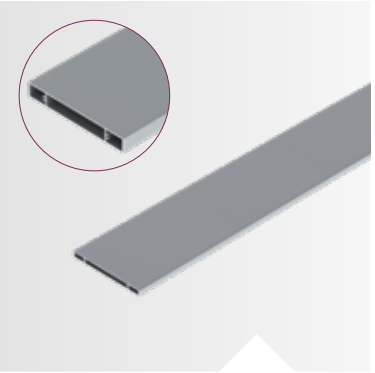

RL150x12

RL150x20

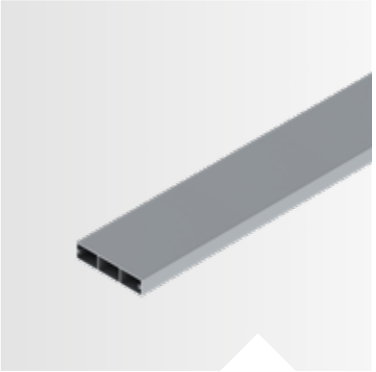

RL150x32

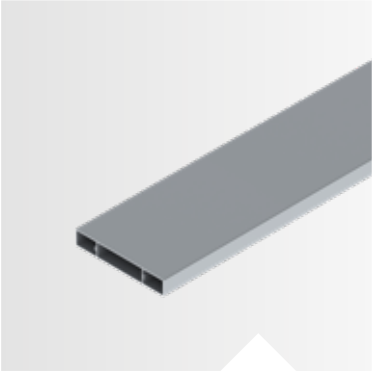

RL200x32

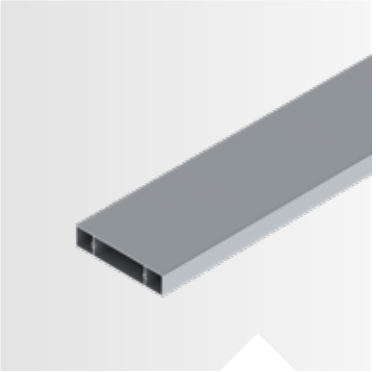

RL200x42

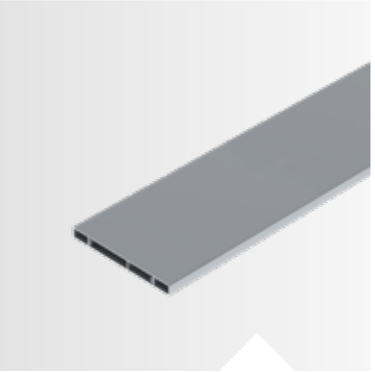

RL220x20

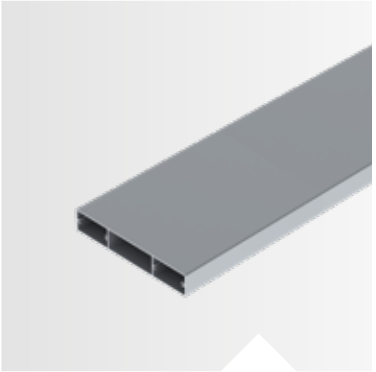

RL250x42

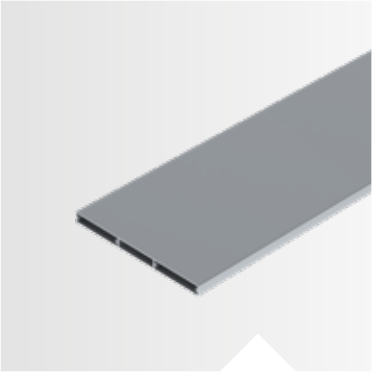

RL280x20

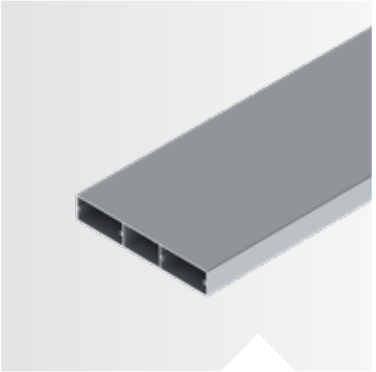

RL300x50

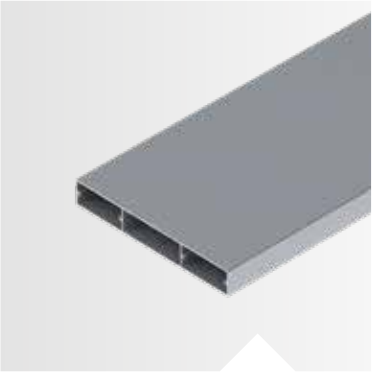

RL350x50

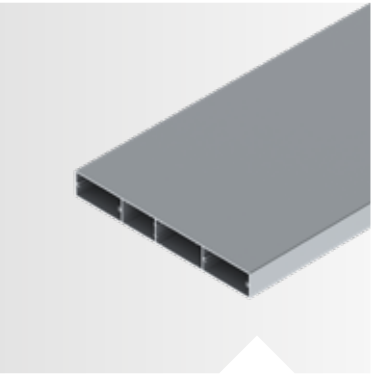

RL400x50

Descarga nuestra documentación técnica ,
sur **www.tellierbrisesoleil.com**.

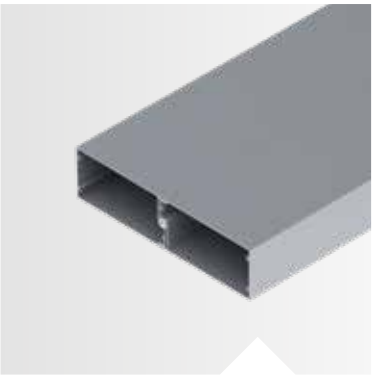

RL400x100

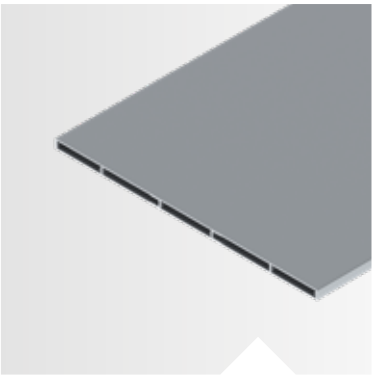

RL600x20

RL600x50

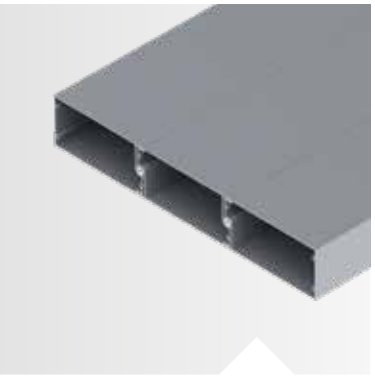

RL600x100

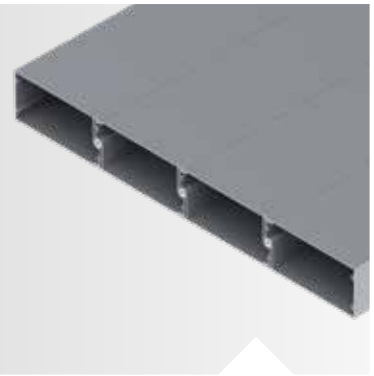

RL800x100

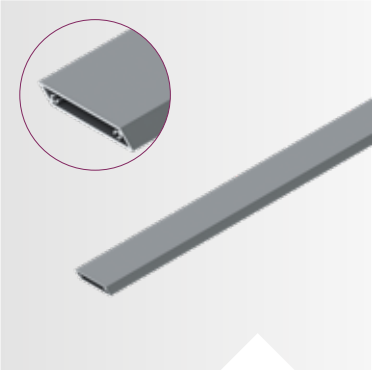

RL70x12-**B**

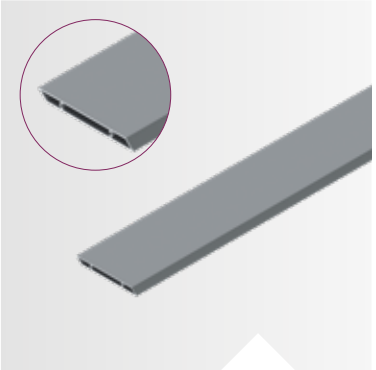

RL125x12-**B**

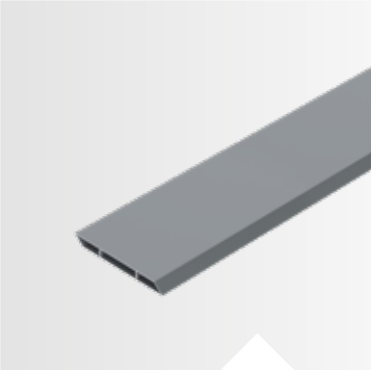

RL200x20-**B**

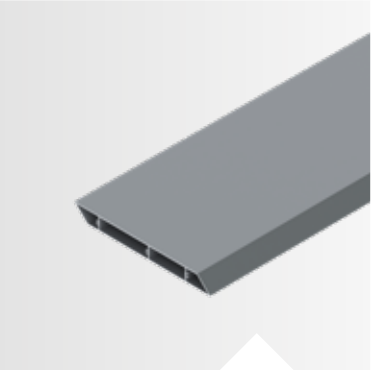

RL280x30-**B**

Colegio Montesquieu,
ORLÉANS (45)
Arquitecto : Crea'ture
Instalación : Bernardi

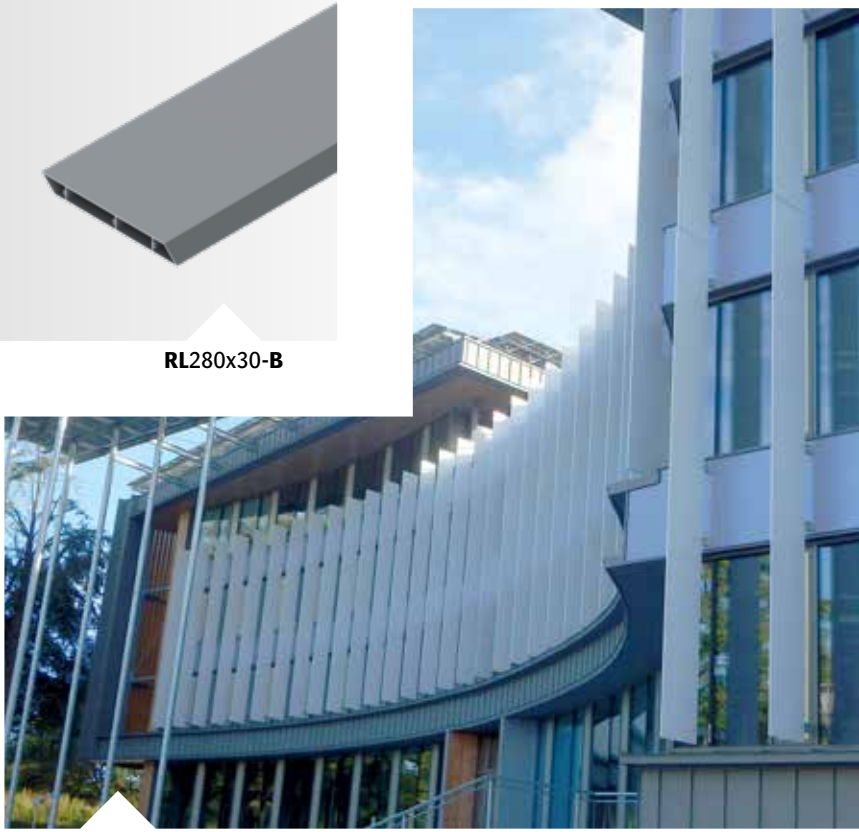

Delta Green, SAINT HERBLAIN (44)
Arquitecto : CR&ON Arquitectos | Instalación : Sofradi

PARASOL

RECTI'LIGNE

COMPOSICIÓN

El parasol Recti'Ligne, con un sistema de instalación de Hojas entre soportes de tipo cassette, tipo peine, o planos, está compuesto de :

› Adaptadores de bridas para hojas : soportes tipo cassette, tipo peine, o planas ;
› Hojas de forma trapezoidal o rectangular tipo "regla de albañil".

El dimensionamiento de las bridas para las hojas se define según el estudio (espesor y material).

Las longitudes estándares de la hoja son de 4000, 5000 y 6000 mm (otras longitudes disponibles bajo pedido).

IMPLEMENTACIÓN

El sistema de instalación de hojas entre soportes tipo cassette, tipo peine, o planos, permite una implementación rápida y sencilla para su parasol :

› Las hojas se atornillan entre dos bridas ;
› Los módulos se fijarán en la fachada (receptores en espera, vueltas plegadas, entre marcos ...) ;
› Montaje a cargo del cliente.

Posibilidad de entrega de módulos montados, bajo pedido.

Centro vitícola, BLANQUEFORT (33)
Arquitecto : Pascal Mollard | Instalación : Face Aquitaine

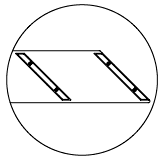

Hojas de forma trapezoidal entre soportes sin capa

Alcance máximo (en mm) :	RL70 x12-B	RL125 x12-B	RL200 x20-B	RL280 x30-B
Hoja de 45°	2000	2300	2800	4300

Alcance máximo (en mm) :	RL80 x20	RL90 x12	RL100 x20	RL100 x42	RL150 x12	RL150 x20	RL150 x32	RL200 x32	RL200 x42	RL220 x20	RL250 x42	RL280 x20	RL300 x50	RL350 x50	RL400 x50
Hoja de 0°	2000	1700	2200	3500	2000	2300	3200	3550	4000	2650	4000	2650	4150	4250	4350
Hoja de 45°	2300	2000	2500	4000	2300	2600	3600	4000	4500	3000	4500	3000	4700	4800	4900

Calculado bajo una presión de 1050 Pa (presión extrema en la zona 2 / altimetría inferior a 10 m).
Para todas otras presiones, consúltenos.

Opción: Para una instalación entre soportes de tipo cassette, una capa de acabado puede ser integrado.

1

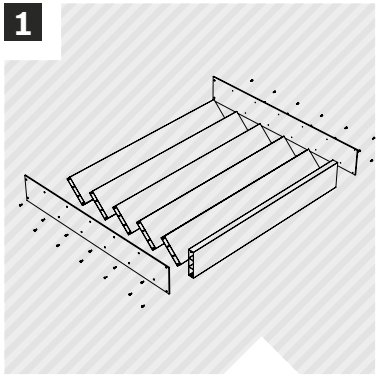

ATORNILLAR LAS HOJAS ENTRE SOPORTES DE TIPO CASSETTE

2

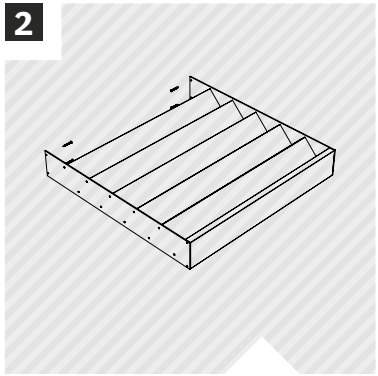

FIJAR EL MÓDULO ENSAMBLADO A LA FACHADA

Dependiendo del saliente, los soportes pueden ser equipados con tirantes o bracones (ver pág. 89).

Cap Courrouze, RENNES (35)
Arquitecto : Jacques FERRIER – JFA | Instalación : Atelier David

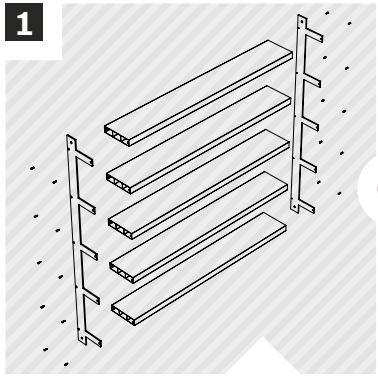

ATORNILLAR LAS HOJAS ENTRE LOS SOPORTES DE TIPO PEINE

OU

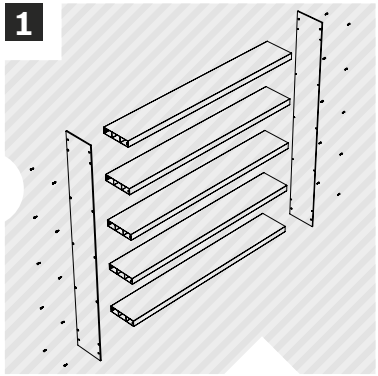

ATORNILLAR LAS HOJAS ENTRE LOS SOPORTES DE TIPO

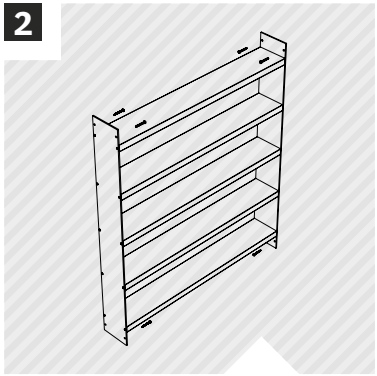

FIJAR EL MÓDULO ENSAMBLADO A LA FACHADA

Cour Kerveguen, LA RÉUNION (97)
Arquitecto : Linéa Arquitecto | Instalación : Atelier Du Port

Hotel Región, SAINT-DENIS, LA RÉUNION (97)
Arquitecto : Cabinet Grouard | Instalación : Atelier Du Port

Descarga nuestra documentación técnica , sur **www.tellierbrisesoleil.com**.

PARASOL

RECTI'LIGNE

COMPOSICIÓN

El parasol Recti'Ligne con un sistema de instalación de hojas entre conectores estructurales está compuesto de :

› Adaptadores de bridas para hojas : conectores estructurales ;
› Hojas de forma trapezoidal o rectangular tipo "regla de albañil".

El dimensionamiento de las bridas para las hojas se define según el estudio (espesor y material).

Las longitudes estándares de la hoja son de 4000, 5000 y 6000 mm (otras longitudes disponibles bajo pedido).

IMPLEMENTACIÓN

El sistema de instalación de hojas entre conectores estructurales permite una implementación rápida y sencilla para su parasol :

› Las hojas se atornillan entre dos bridas ;
› Los módulos se fijarán en la fachada (receptores en espera, vueltas plegadas, entre marcos ...) ;
› Montaje a cargo del cliente.

Este principio de instalación le permite realizar un montaje hoja por hoja.

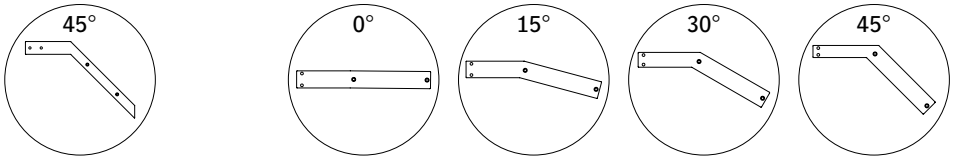

Otras inclinaciones, bajo pedido.

Alcance máximo (en mm) :	RL70 x12-B	RL125 x12-B	RL200 x20-B	RL280 x30-B
Hoja de 45°	2000	2300	2800	4300
Hoja en posición vertical	2000	2300	3000	4800

Centro cardiovascular, POITIERS (86)
Arquitectos : Behrend Centdegres Architectures | Instalación : BGN

Alcance máximo (en mm) :	RL80 x20	RL90 x12	RL100 x20	RL100 x42	RL150 x12	RL150 x20	RL150 x32	RL200 x32	RL200 x42	RL220 x20	RL250 x42	RL280 x20	RL300 x50	RL350 x50	RL400 x50	RL400 x100	RL600 x20	RL600 x50	RL600 x100	RL800 x100
Hoja de 0° a 15°	2000	1700	2200	3500	2000	2300	3200	3550	4000	2650	4000	2650	4150	4250	4350	6000	3100	4600	6000	6000
Hoja de 30° a 45°	2300	2000	2500	4000	2300	2600	3600	4000	4500	3000	4500	3000	4700	4800	4900	6900	3500	5200	6900	6900
Hoja en posición vertical	2800	2000	2900	4500	2300	3000	4300	4700	5300	3500	5300	3500	5700	5800	5900	6900	3900	6000	6900	6900

Calculado bajo una presión de 1050 Pa (presión extrema en la zona 2 / altimetría inferior a 10 m).
Para todas otras presiones, consúltenos.

Para la expansión de la hoja, prevemos espaciadores en un extremo de los conectores, ver pág. 91.

IUT, ORLÉANS (45)
Arquitectos : Ataub Arquitectos
Instalación : Ridoret Menuiserie

1

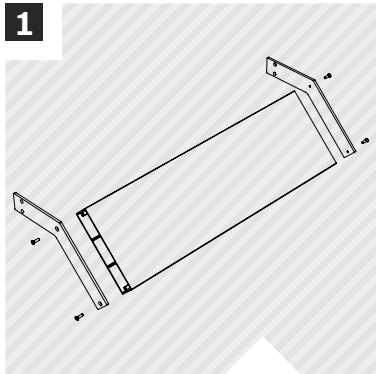

ATORNILLAR LAS HOJAS ENTRE CONECTORES ESTRUCTURALES

2

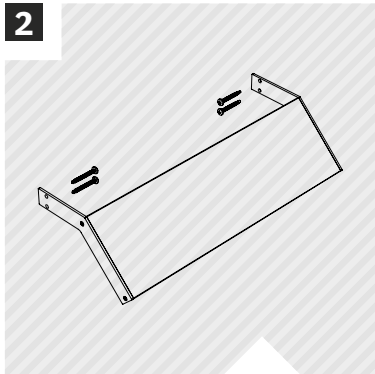

FIJAR EL MÓDULO ENSAMBLADO A LA FACHADA

Sede LAMOTTE, RENNES (35)
Arquitecto : Bourdey-Rivasseau & Philippe Lamotte | Instalación : Alu Rennais

RECTI'LIGNE

Descarga nuestra documentación técnica , sur **www.tellierbrisesoleil.com**.

PARASOL

RECTI'LIGNE

COMPOSICIÓN

El parasol Recti'Ligne, con un sistema de instalación de hojas entre conectores de forma de orejas, está compuesto de :

› Adaptadores de bridas para hojas : conectores de forma de orejas ;
› Hojas de forma trapezoidal o rectangular tipo "regla de albañil».

El dimensionamiento de las bridas para las hojas se define según el estudio (espesor y material).

Las longitudes estándares de la hoja son de 4000, 5000 y 6000 mm (otras longitudes disponibles bajo pedido).

IMPLEMENTACIÓN

El sistema de instalación de hojas entre conectores de forma de oreja permite una implementación rápida y sencilla para su parasol :

› Las hojas se atornillan entre dos bridas ;
› Los módulos se fijarán en la fachada (receptores en espera, vueltas plegadas, entre marcos ...) ;
› Montaje a cargo del cliente.

Este principio de instalación le permite realizar un montaje hoja por hoja.

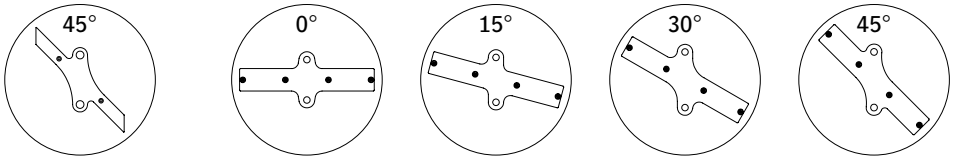

Otras inclinaciones, bajo pedido.

Alcance máximo (en mm) :	RL70 x12-B	RL125 x12-B	RL200 x20-B	RL280 x30-B
Hoja de 45°	2000	2300	2800	4300
Hoja en posición vertical	2000	2300	3000	4800

Alcance máximo (en mm) :	RL80 x20	RL90 x12	RL100 x20	RL100 x42	RL150 x12	RL150 x20	RL150 x32	RL200 x32	RL200 x42	RL220 x20	RL250 x42	RL280 x20	RL300 x50	RL350 x50	RL400 x50	RL400 x100	RL600 x20	RL600 x50	RL600 x100	RL800 x100
Hoja de 0° a 15°	2000	1700	2200	3500	2000	2300	3200	3550	4000	2650	4000	2650	4150	4250	4350	6000	3100	4600	6000	6000
Hoja de 30° a 45°	2300	2000	2500	4000	2300	2600	3600	4000	4500	3000	4500	3000	4700	4800	4900	6900	3500	5200	6900	6900
Hoja en posición vertical	2800	2000	2900	4500	2300	3000	4300	4700	5300	3500	5300	3500	5700	5800	5900	6900	3900	6000	6900	6900

Calculado bajo una presión de 1050 Pa (presión extrema en la zona 2 / altimetría inferior a 10 m).
Para todas otras presiones, consúltenos.

Para la expansión de la hoja, prevemos espaciadores en un extremo de los conectores, ver pág. 91.

Burger King, ANGERS (49)
Arquitecto : AGMA

Centro deportivo, REZÉ (44)
Arquitectos : Chaix & Morel et Associés | Instalación : Groupe Briand

RECTI'LIGNE

1

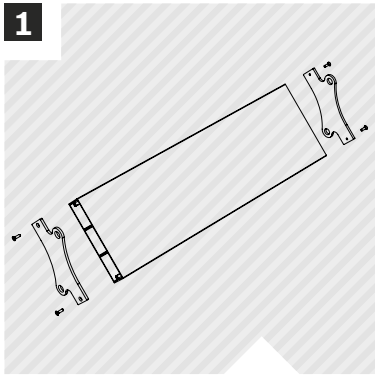

ATORNILLAR LAS HOJAS ENTRE CONECTORES DE FORMA DE OREJA

2

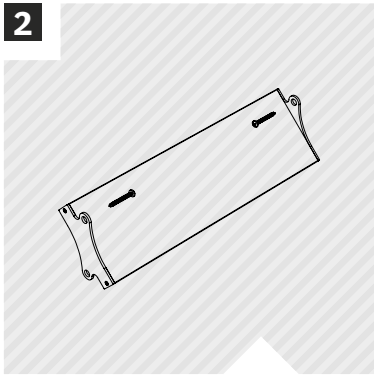

FIJAR EL MÓDULO ENSAMBLADO A LA FACHADA

Biblioteca, IFFENDIC (35)
Arquitecto : Quator | Instalación : Ser. Al.Fer

Descarga nuestra documentación técnica , sur **www.tellierbrisesoleil.com**.

PARASOL

RECTI'LIGNE

COMPOSICIÓN

El parasol Recti'Ligne con un sistema de instalación de Hojas entre Speed Fix, está compuesto de :

› Placas giratorias con tirantes, ver pág. 88-89 ;
› Perfiles de los soportes con espaciadores, ver pág. 89;
› Soportes de hojas: Speed Fix de 30° o 45° o 90, ver pág. 92 ;
› Hojas de forma trapezoidal o rectangular tipo «regla de albañil» ;
› Conector de cierre ;
› Capa o tapones de acabado.

El perfil de soporte se define según estudio. Las longitudes estándares de la hoja son de 4000, 5000 y 6000 mm (otras longitudes disponibles bajo pedido).

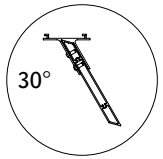

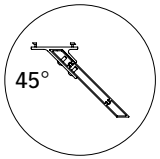

IMPLEMENTACIÓN

El sistema de instalación de Speed Fix le permite una implementación rápida y sencilla de su parasol :

› Los conectores de cierre deben atornillarse a los extremos de las hojas ;
› Los perfiles de los soportes compuestos de hojas Speed Fix (entregadas ya ensambladas) son fijados sobre la fachada ;
› Las hojas son para taladrar y remachar los soportes de las hojas Speed Fix (remaches
› termolacados proveídos) ;
› Montaje a cargo del cliente.

Las hojas Speed Fix pueden entregadas sin perfiles de los soportes para fijar directamente en la fachada o el marco primario, consulte la página 93.

Dependiendo del saliente de los soportes, pueden ser equipadas con tirantes o bracones, ver pág. 89.

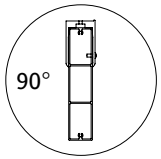

Alcance máximo (en mm) :	RL70 x12-B	RL125 x12-B	RL200 x20-B	RL280 x30-B
Hoja de 30°	1700	1800	/	/
Hoja de 45°	1700	1800	2500	3500

Alcance máximo (en mm) :	RL80 x20	RL100 x20	RL100 x42	RL150 x32	RL200 x32	RL200 x42	RL250 x42	RL300 x50	RL350 x50	RL400 x50
Hoja de 90°	2000	2500	3000	2700	2700	3000	3000	3000	3000	3000

Calculado bajo una presión de 1050 Pa (presión extrema en la zona 2 / altimetría inferior a 10 m).
Para todas otras presiones, consúltenos.

CNRS, ORLÉANS (45)
Arquitecto : Werner Stutz Collectif Architecture | Instalación : Bernardi SAS

A

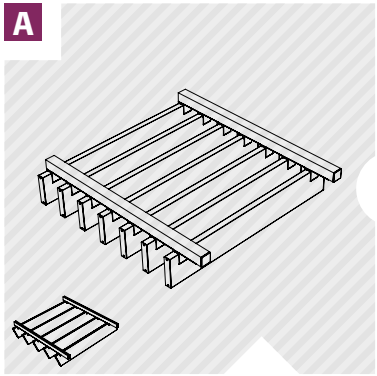

INSTALACIÓN HORIZONTAL SIN CAPA

o

B

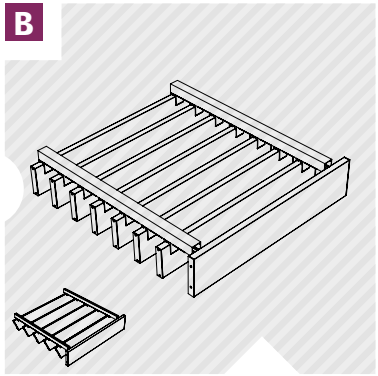

INSTALACIÓN HORIZONTAL CON CAPA

La capa de acabado puede ser realizada con todas nuestras hojas de protección solar (Azur, Recti'Ligne y Canicule).

Vivienda, SAINT GEORGES DES GARDES (49)

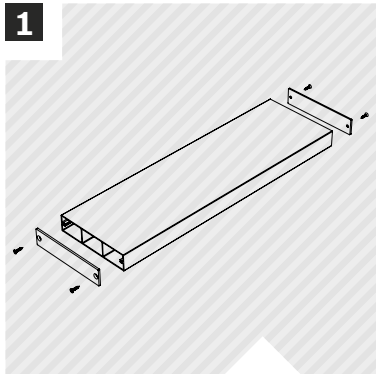

1

ATORNILLAR LOS CONECTORES DE CIERRE

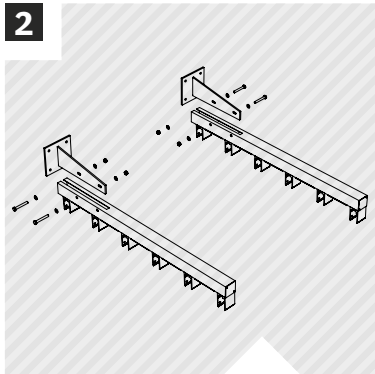

2

ENCLAVIJAR LOS SOPORTES SOBRE LAS PLACAS

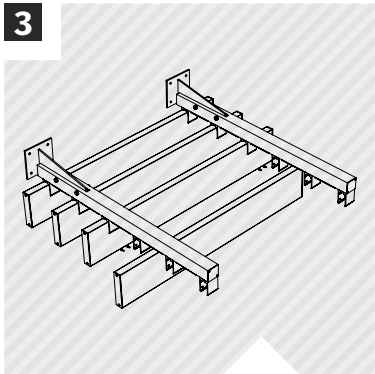

3

COLOCAR LAS HOJAS EN EL SPEED FIX, TALADRAR Y REMACHAR

Descarga nuestra documentación técnica , sur **www.tellierbrisesoleil.com**.

PARASOL

RECTI'LIGNE

COMPOSICIÓN

El parasol Recti'Ligne, con un sistema de instalación de Hojas entre Speed Fix, está compuesto de :

› Perfiles de los soportes con espaciadores, ver pág. 89 ;
› Soportes de hojas: Speed Fix de 0 °, 30 y 45, ver pág. 92 ;
› Hojas de forma trapezoidal o rectangular tipo «regla de albañil» ;
› Conector de cierre.

El perfil de soporte se define según estudio. Las longitudes estándares de la hoja son de 4000, 5000 y 6000 mm (otras longitudes disponibles bajo pedido).

IMPLEMENTACIÓN

El sistema de instalación de Speed Fix le permite una implementación rápida y sencilla de su parasol :

› Los conectores de cierre deben atornillarse a los extremos de las hojas;
› Los perfiles de los soportes compuestos de hojas Speed Fix (entregadas ya ensambladas) son fijados sobre la fachada ;
› Los tirantes son enganchados dentro el perfil de soporte para esconder el tornillo de fijación ;
› Las hojas son para taladrar y remachar los soportes de las hojas Speed Fix (remaches
› termolacados proveídos) ;
› Montaje a cargo del cliente.

Las hojas Speed Fix pueden entregadas sin perfiles de los soportes para fijar directamente en la fachada o el marco primario, consulte la página 93.

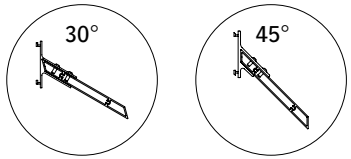

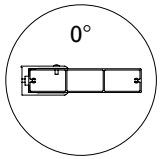

Alcance máximo (en mm) :	RL70 x12-B	RL125 x12-B	RL200 x20-B	RL280 x30-B
Hoja de 30°	1700	1800	/	/
Hoja de 45°	1700	1800	2500	3500

Alcance máximo (en mm) :	RL80 x20	RL100 x20	RL100 x42	RL150 x32	RL200 x32	RL200 x42	RL250 x42	RL300 x50	RL350 x50	RL400 x50
Hoja de 0°	2000	2500	3000	2700	2700	3000	3000	3000	3000	3000

Calculado bajo una presión de 1050 Pa (presión extrema en la zona 2 / altimetría inferior a 10 m).
Para todas otras presiones, consúltenos.

Cuartel, TOURS (37)
Instalación : Franchet

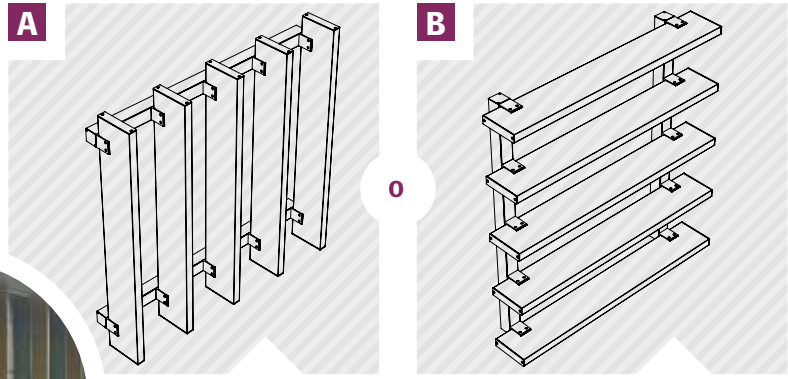

INSTALACIÓN VERTICAL CON HOJAS RECTAS

INSTALACIÓN VERTICAL CON HOJAS RECLINADAS

Sala Michel Colucci, GOUSSAINVILLE (95)
Arquitecto : Studio Bellecour Arquitecto | Instalación : Bonnevie et Fils

La Maissonnais, VITRÉ (35)
Arquitecto : Cabinet Bakelite | Instalación : Ser. Al.Fer

RECTI' LIGNE

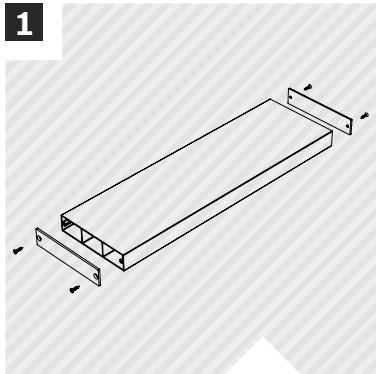

1

ATORNILLAR LOS CONECTORES DE CIERRE

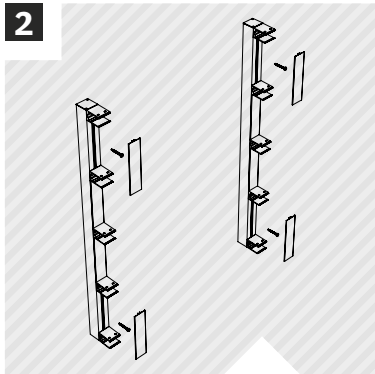

2

ENCLAVIJAR LOS SOPORTES SOBRE LAS PLACAS

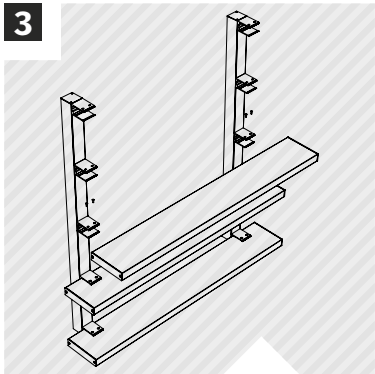

3

COLOCAR LAS HOJAS EN EL SPEED FIX, TALADRAR Y REMACHAR

Liceo des Mauges, BEAUPRÉAU (49)
Arquitecto : Epicuria Arquitectos | Instalación : Ets David

Descarga nuestra documentación técnica , sur **www.tellierbrisesoleil.com**.

PARASOL

RECTI'LIGNE

COMPOSICIÓN

El parasol Recti'Ligne, con hojas ajustables, está compuesto de :

› Montantes con manguitos de rodamiento (tubos o angulares) ;
› Hojas de forma trapezoidal o rectangular tipo «regla de albañil», con kits de rotación ;
› Sistema de maniobra: barra de maniobra y cilindro (motorizado) o compás operativo (manual).

El tipo de montante se define según el estudio.

Las longitudes estándares de la hoja son de 4000, 5000 y 6000 mm (otras longitudes disponibles bajo pedido).

Para la maniobra motorizada, el tipo de cilindro utilizado es un cilindro eléctrico con una fuente de alimentación de 230V o 24V.

IMPLEMENTACIÓN

› El sistema de instalación con hojas ajustables le permite una implementación rápida y sencilla de su parasol:
› Los montantes deben fijarse sobre la fachada ;
› Los manguitos de rodamiento deben colocarse en los montantes para permitir la rotación ;
› Las hojas ya equipadas con kits de rotación (entregadas ya ensambladas) deben colocarse entre los montantes;
› El anillo de seguridad debe ser colocado en el eje de rotación ;
› La barra de maniobra deber ser fijada sobre los conectores de control, con el fin de conectar las hojas al cilindro (motorizado) o al compás operativo (manual) ;
› Montaje a cargo del cliente.

Elección del ángulo de inclinación de las hojas gracias al sistema de maniobra.

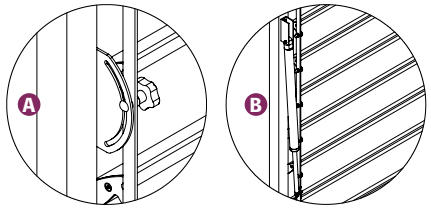

A Maniobra manual
B Maniobra motorizada
Manœuvre motorisée

Magnenat Echallens, SUISSE
Instalación : NC Diffusion

AMB SPIP 3551,
LA RÉUNION (97)
Instalación : Atelier Du Port

Alcance máximo (en mm) :	RL80 x20	RL90 x12	RL100 x20	RL100 x42	RL150 x12	RL150 x20	RL150 x32	RL200 x32	RL200 x42	RL220 x20	RL250 x42	RL280 x20	RL300 x50	RL350 x50	RL400 x50	RL600 x20	RL600 x50
Hoja ajustable	2000	1600	2200	3500	1600	2200	2900	3000	3200	2200	3200	2200	3600	3600	4200	2400	4500

RL70 x12-B	RL125 x12-B	RL200 x20-B	RL280 x30-B
1600	1600	2500	3000

Calculado bajo una presión de 1050 Pa (presión extrema en la zona 2 / altimetría inferior a 10 m).
Para todas otras presiones, consúltenos.

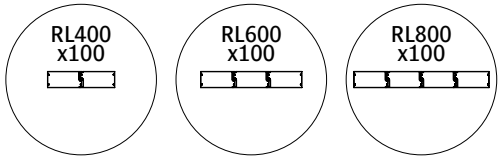

Para las hojas encajables (RL400x100, RL600x100 et RL800x100) el alcance es definido según el estudio.

Vivienda, CAVAGNAC (46)
Arquitecto : Armelle Delon | Instalación : AB Menuiserie

RECTI'LIGNE

1

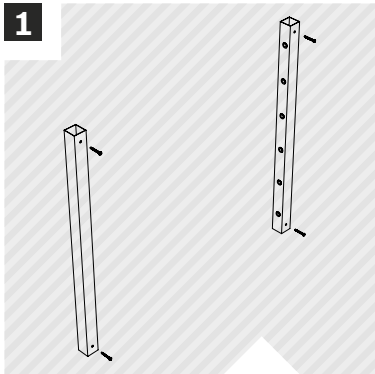

FIJAR LOS MONTANTES (TUBOS O ANGULARES)

2

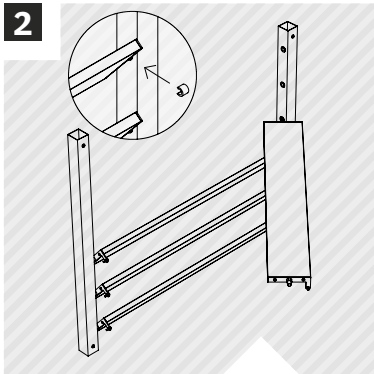

ENSAMBLAR LAS HOJAS Y ACERROJAR CON EL ANILLO DE SEGURIDAD

3

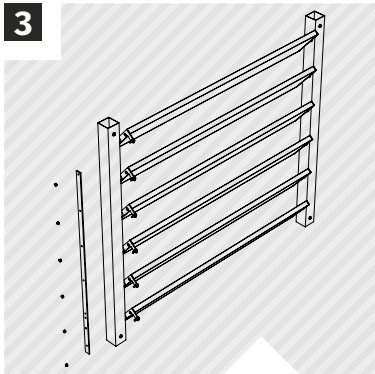

CONECTAR LAS HOJAS CON LA BARRA DE MANIOBRA

4

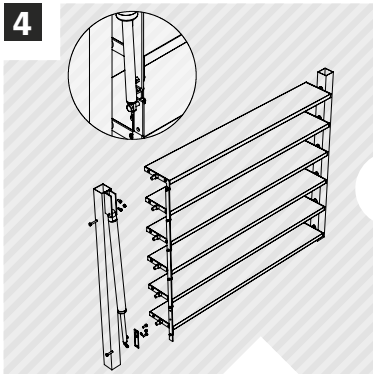

FIJAR EL CILINDRO Y CONECTAR LA BARRA DE MANIOBRA

OU

4

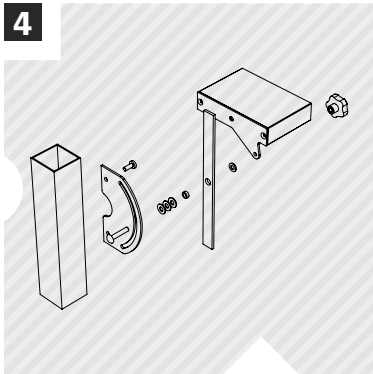

FIJAR EL COMPÁS Y CONECTAR LA BARRA DE MANIOBRA

Descarga nuestra documentación técnica , sur **www.tellierbrisesoleil.com**.

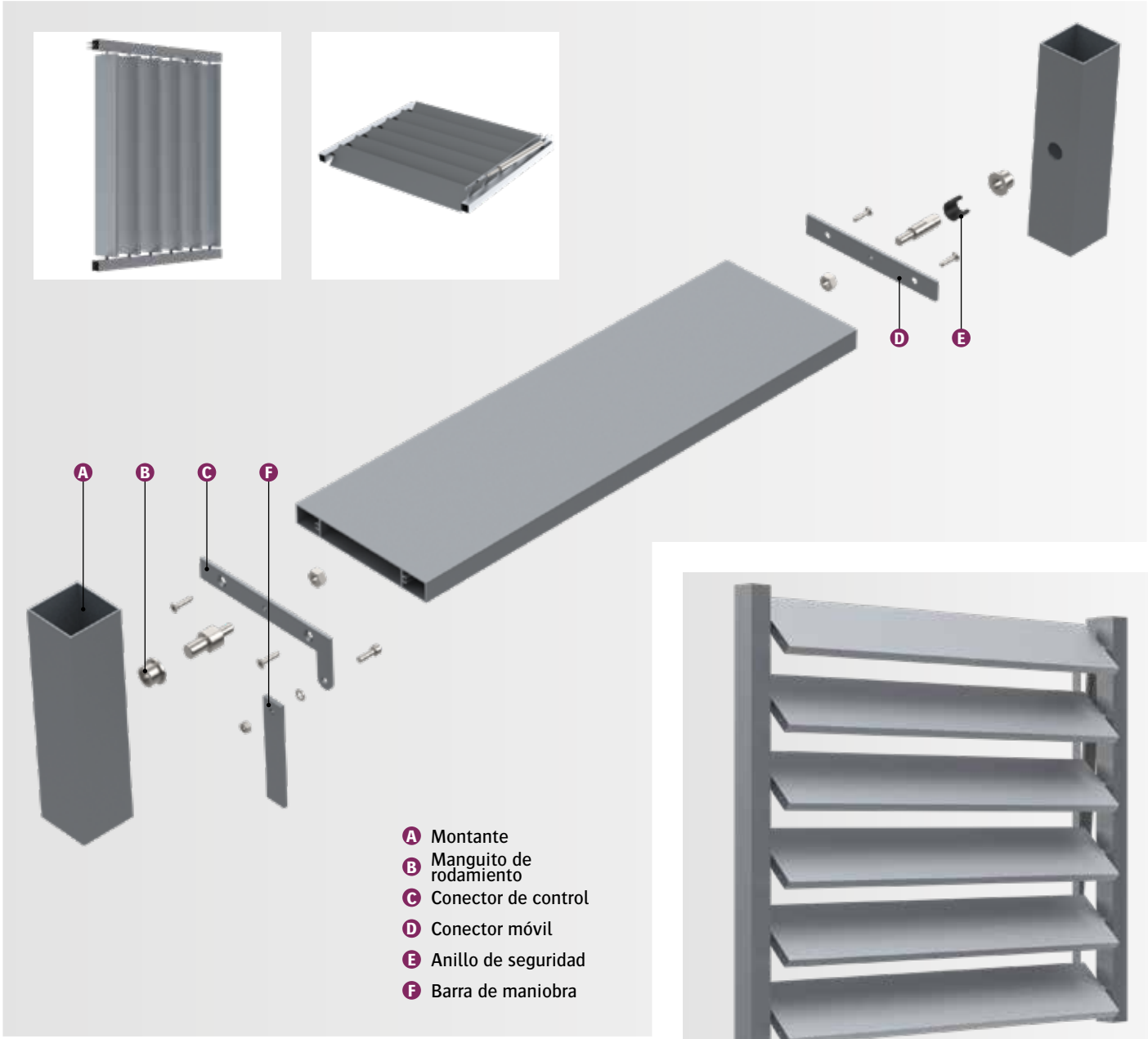

Maison individuelle, DELLIS (94)

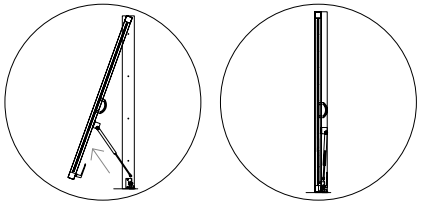

MODULO ELEVABLE

- Permite levantar módulos delante de los marcos fijos para facilitar el mantenimiento y la limpieza de las ventanas ;
- Permite abrir y mantener el marco abierto de forma independiente (flexibilidad, fuerza y amortiguación) ;
- Ver pág. 90.

Velocidad de la varilla controlada hidráulicamente hasta el fin del cable.

Tours Météor 3, SAINT-NAZAIRE (44)
Arquitecto : Jean-Claude Pondevie | Instalación : Secom Alu

Colegio Per Jakez Heliaz, MERDRIGNAC (22)
Arquitecto : NUNC Arquitectos | Instalación : Miroiterie de l'ouest - Glassolution

Vivienda Mazet des Puits, MARTIGUES (13)
Arquitecto : Claire Fatosme & Christian Lefèvre | Instalación : Altrimenti

GAMA

CANICULE

› Ideal para cumplir con los requisitos de protección solar de la envoltura del edificio, nuestra gama de parasoles Canicule está diseñada para proteger el interior del edificio de la radiación. Así fijados en la fachada, nuestros parasoles le permiten reducir su consumo de energía, reducir los fenómenos de encandilamiento (sin cortar la vista con el exterior) y limitar el sobrecalentamiento del verano sin reducir la ganancia solar del invierno. Esta es una solución simple y estética para proteger eficazmente los edificios de altas temperaturas.

› Más allá de sus aspectos funcionales, nuestros parasoles Canicule son también un elemento de animación de la fachada y una fuente de embellecimiento para el edificio. Con un diseño limpio y un sistema de fijación innovador, se integrarán estéticamente en todos los edificios, independientemente del estilo arquitectónico.

› Finalmente, para ofrecerle una gran libertad de expresión y múltiples posibilidades de acabado, nuestra gama de hojas plegables tiene muchas secciones y muchos acabados (revestimiento de polvo según la tabla de colores RAL).

Disponible en: instalación horizontal e instalación vertical con hojas reclinadas.

LOS PUNTOS CLAVES

+ **ECONOMICO (BUEN COSTO / RENDIMIENTO)**
+ **ADAPTABLE EN TODOS TIPO DE FACHADAS**
+ **MULTIPLES APPLICATIONS & COMBINAISONS**
+ **SIMPLICIDAD Y RAPIDEZ EN MONTAJE (HOJAS PLEGABLES)**
+ **POSIBILIDAD DE DOBLARSE SOBRE LA CAPA**

Vivienda, CHATEAU-GONTIER (53)
Instalación : Maison Bois Cruard

GAMA

CANICULE

DESCRIPCIÓN

› TELLIER BRISE-SOLEIL le ofrece una gama completa de hojas plegables de una sola pieza. Resistentes y eficientes, permiten crear parasoles fijos adaptables a todo tipo de fachadas.

› Las hojas de la gama Canicule son perfiles de una sola pieza, en aluminio extruido. Se utilizan principalmente como: sombrillas, pantallas de privacidad y revestimiento de fachadas. Finalmente están disponibles en 5 secciones diferentes.

Otras formas y secciónes, bajo pedido.

MATERIAL

› Hojas: Aluminio 6060 T6, extruido (N573-3) ;
› Piezas de fijación: Aluminio o acero inoxidable.

Hardware de acero inoxidable.

ACABADO

› Revestimiento en polvo según la tabla de colores RAL (60-80 micrones).

Nuestros acabados están certificados: Qualicoat, Seaside y Qualimarine.

Ruelle des fleurs, LA RÉUNION (97)
Arquitecto : Ag Nabee Architecture | Instalación : SIM - Soléa

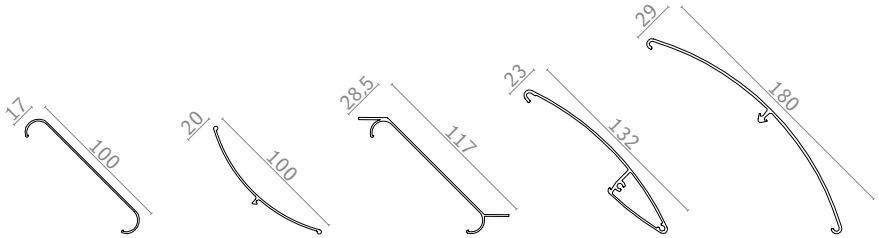

C100 **C**100**C** **C**100**Z** **C**130 **C**180

Tipo de hoja :	C100	C100C	C100Z	C130	C180
Sección (mm)	100x17	100x20	117x28,5	132x23	180x29
Perímetro (mm)	260	226	325	312	431
Pesos (gr/ml)	418	411	556	893	1007
Momento de inercia ix (cm^4)	0,4	0,4	0,6	1,6	2,3
Momento de inercia iy (cm^4)	17,9	13,4	30,3	51,4	106,2

Type de bandeau :	C160
Sección (mm)	160x17
Perímetro (mm)	431
Pesos (gr/ml)	1239
Momento de inercia ix (cm^4)	0,8
Momento de inercia iy (cm^4)	99,7

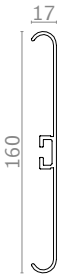

C160

Descarga nuestra documentación técnica , sur **www.tellierbrisesoleil.com**.

C100

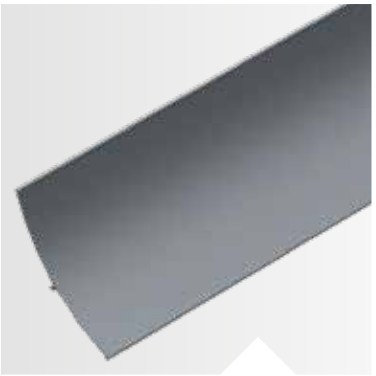

C100**C**

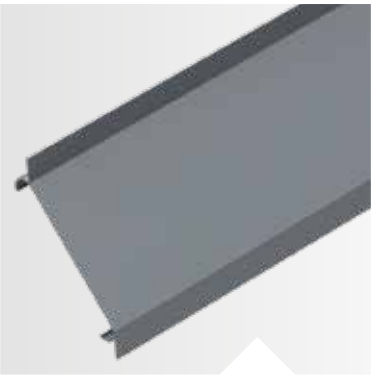

C100**Z**

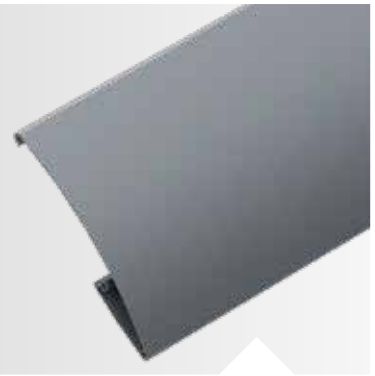

C130

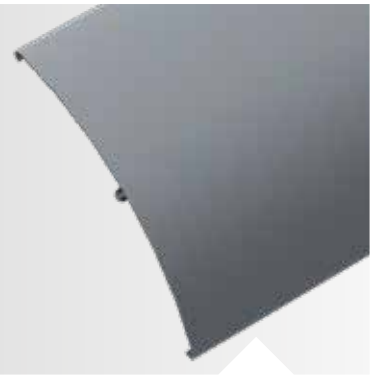

C180

Bandeau C160

Viviendas FASTREZ
Instalación : Réflex'Éco

PARASOL

CANICULE

COMPOSICIÓN

El parasol Canicule de instalación horizontal con hojas debajo está compuesto de :

› Placas o chapas con tirantes, ver pág. 88-89 ;
› Perfiles de los soportes, ver pág. 89 ;
› Soportes de las hojas con una pendiente de 45 ° ;
› Hojas en forma de C ;
› Capa en forma de C o tapones de acabado.

El perfil de soporte se define según estudio.

Las longitudes estándar de la hoja y de la capa son de 5000 y 6000 mm (otras longitudes, bajo pedido).

IMPLEMENTACIÓN

El sistema de instalación horizontal con hojas debajo, le permite una implementación rápida y sencilla de su parasol :

› Los perfiles de los soportes equipados con los soportes de las hojas se fijarán en la fachada (a través de las placas, chapas con tirantes...) ;
› Las hojas son para enganchar en los soportes de las hojas ;
› La capa o tapones de acabado deben atornillarse sobre los soportes ;
› Montaje a cargo del cliente.

Unión de la hoja: Sistema de fijación de la hoja para C100 - Sistema de fijación para los soportes para C100C.

Alcance máximo (en mm) :	C100	C100C	C160
De 45°	1800	1200	2200

Calculado bajo una presión de 1050 Pa (presión extrema en zona 2 / altimetría inferior de 10 m). Para todas otras presiones, consúltenos.

France Frais Immobilier, SOTTEVAST (50)
Arquitecto : Adent Ingenierie | Instalación : Serupa

1

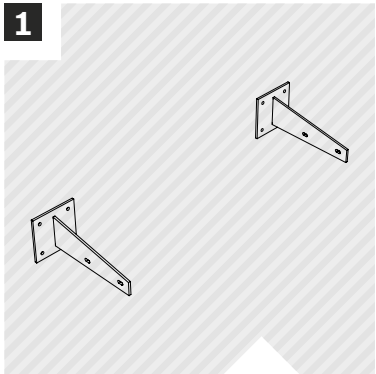

FIJAR LAS PLACAS EN LA FACHADA

2

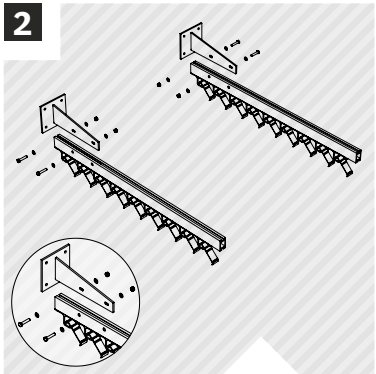

ENCLAVIJAR LOS SOPORTES SOBRE LAS PLACAS

3

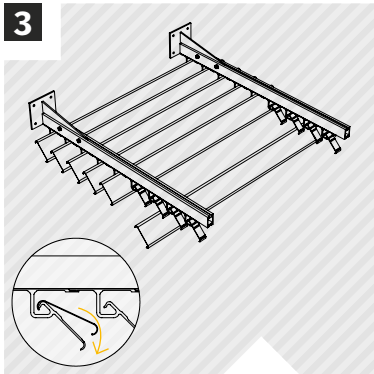

ENGANCHAR LAS HOJAS SOBRE LOS SOPORTES DE LAS HOJAS

4

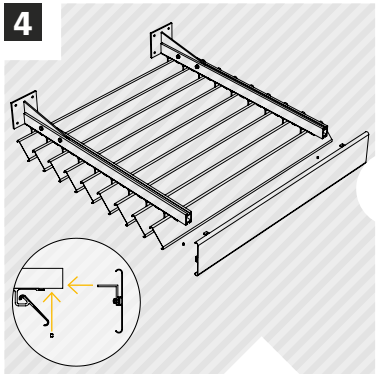

ATORNILLAR LA CAPA EN LOS SOPORTES

o

4

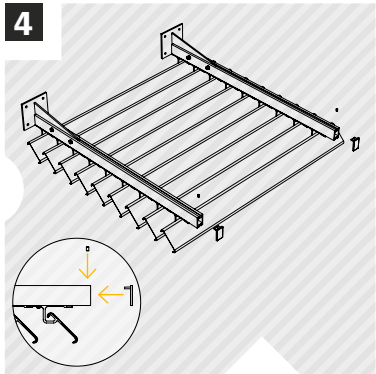

ATORNILLAR LOS TAPONES EN LOS SOPORTES

Descarga nuestra documentación técnica , sur **www.tellierbrisesoleil.com**.

Oficina notarial, AIZENAY (85)
Arquitecto : Olivier DUGAST | Instalación : Secom'Alu

Centro de recreo, FONTAINE-ÉTOUPEFOUR (14)
Constructeur & Instalación : Module Création

CORSEUL (22)
Constructeur & Instalación : Module Création

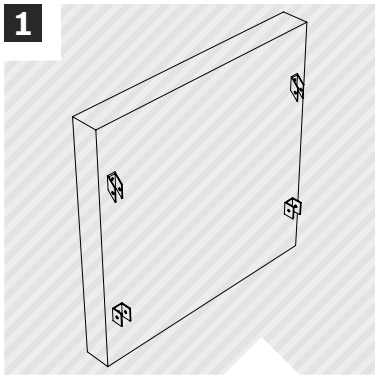

1 FIJAR LAS CHAPAS EN LA FACHADA

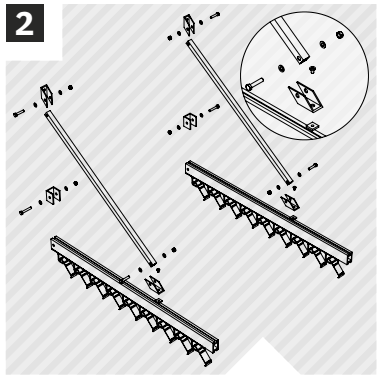

2 ENCLAVIJAR LOS SOPORTES Y LOS TIRANTES EN LAS CHAPAS

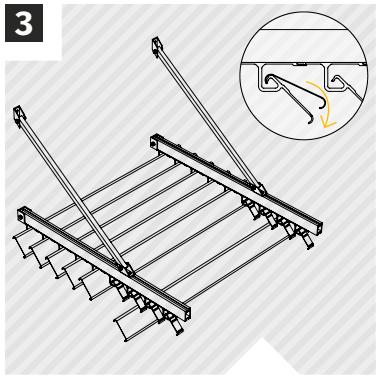

3 ENGANCHAR LAS HOJAS EN LOS SOPORTES DE LAS HOJAS

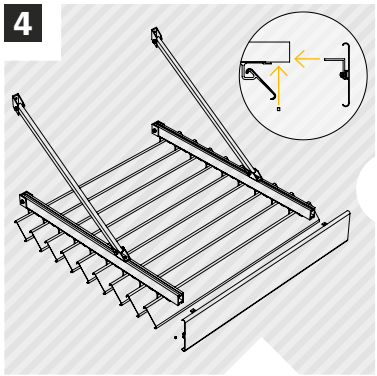

4 ATORNILLAR LA CAPA EN LOS SOPORTES

o

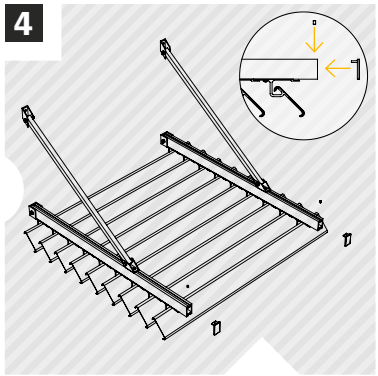

4 ATORNILLAR LOS TAPONES EN LOS SOPORTES

Oficina COFILMO, LOUDÉAC (22)
Constructeur & Instalación : Module Création

Viviendas, VERRIERES-LE-BUISSON (91)
Arquitecto : Rovero
Instalación : Maison Bois Cruard

Descarga nuestra documentación técnica , sur **www.tellierbrisesoleil.com**.

Viviendas BRETIN
Instalación : Réflex'Éco

Viviendas CHALONNY
Instalación : Trecobat

Faurecia, BRIÈRES-LES-SCELLÉS (91)
Instalación : Le Port Christian

CANICULE

PARASOL

CANICULE

COMPOSICIÓN

El parasol Canicule de instalación horizontal con hojas encima está compuesto de :

› Placas o chapas con tirantes, ver pág. 88-89 ;
› Perfiles de los soportes, ver pág. 89 ;
› Soportes de las hojas con una pendiente de 45° ;
› Hojas en forma de C ;
› Capa en forma de C o tapones de acabado.

El perfil de soporte se define según estudio.

Las longitudes estándar de la hoja y de la capa son de 5000 y 6000 mm (otras longitudes, bajo pedido).

IMPLEMENTACIÓN

El sistema de instalación horizontal con hojas encima, le permite una implementación rápida y sencilla de su parasol :

› Los soportes de las hojas se entregan montados en los perfiles de los soportes ;
› Los perfiles de los soportes equipados con los soportes de las hojas se fijarán en la fachada (a través de las placas, chapas con tirantes...) ;
› Las hojas son para enganchar en los soportes de las hojas ;
› La capa o tapones de acabado deben atornillarse sobre los soportes ;
› Montaje a cargo del cliente.

Unión de la hoja: Sistema de fijación de la hoja para C100 y C100Z (ver el esquema) - Sistema de fijación para los soportes para C100C, C130 y C180.

Alcance máximo (en mm) :	C100	C100C	C100Z	C130	C180	C160
De 45°	1800	1200	1800	2000	2000	2200

Calculado bajo una presión de 1050 Pa (presión extrema en zona 2 / altimetría inferior de 10 m). Para todas otras presiones, consúltenos.

Logement, LA MOTTE-SERVOLEX (73)
Arquitecto : INEX-A Arquitectos - Damien Dupraz | Instalación : Constructions Métalliques Rémi Roche

1

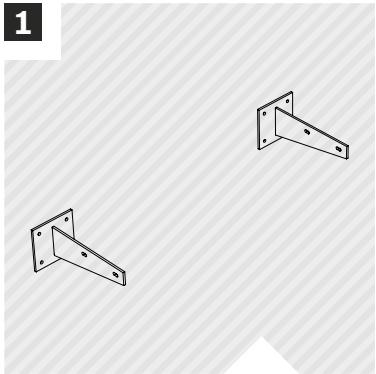

FIJAR LAS PLACAS EN LA FACHADA

2

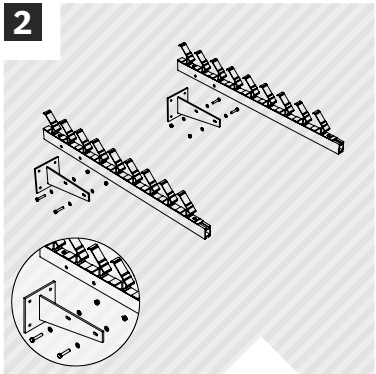

ENCLAVIJAR LOS SOPORTES EN LAS PLACAS

3

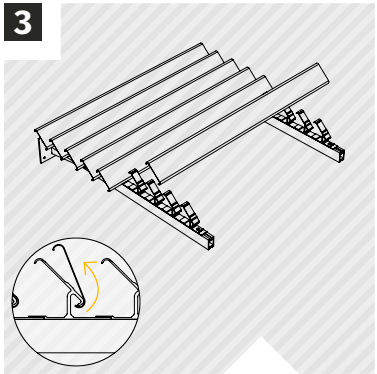

ENGANCHAR LAS HOJAS EN LOS SOPORTES DE LAS HOJAS

4

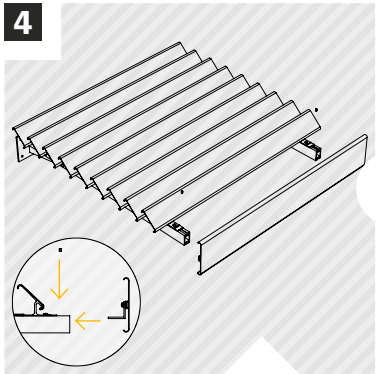

ATORNILLAR LA CAPA EN LOS SOPORTES

o

4

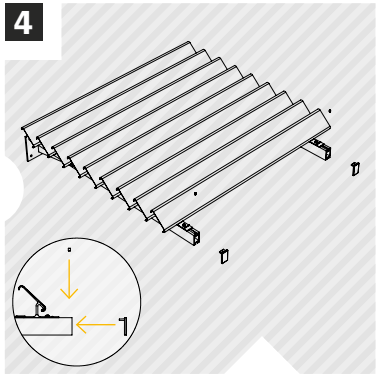

ATORNILLAR LOS TAPONES EN LOS SOPORTES

Descarga nuestra documentación técnica , sur **www.tellierbrisesoleil.com**.

C100

C100**C**

C100**Z**

C130

C180

1

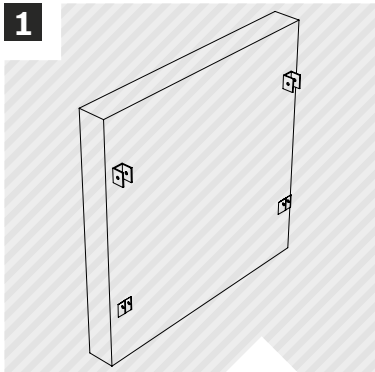

FIJAR LAS PLACAS EN LA FACHADA

2

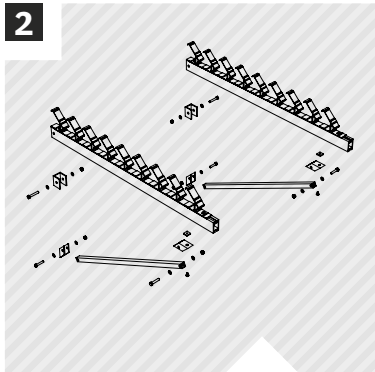

ENCLAVIJAR LOS SOPORTES EN LAS PLACAS

3

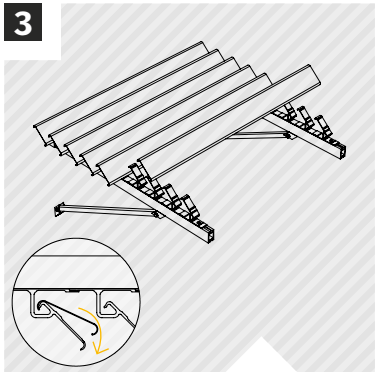

ENGANCHAR LAS HOJAS EN LOS SOPORTES DE LAS HOJAS

4

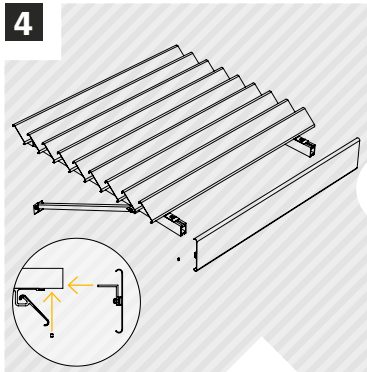

ATORNILLAR LA CAPA EN LOS SOPORTES

OU

4

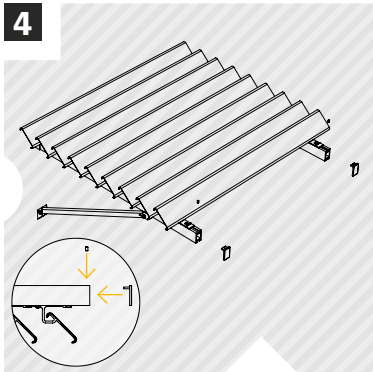

ATORNILLAR LOS TAPONES EN LOS SOPORTES

PARASOL

CANICULE

COMPOSICIÓN

El parasol Canicule de instalación vertical está compuesto de:

› Perfiles de los soportes, ver pág. 89 ;
› Soportes de las hojas con una pendiente de 30 o 45° ;
› Hojas en forma de C.

El perfil de soporte se define según estudio.

Las longitudes estándar de la hoja y de la capa son de 5000 y 6000 mm (otras longitudes, bajo pedido).

IMPLEMENTACIÓN

El sistema de instalación vertical, le permite una implementación rápida y sencilla de su parasol :

› Los soportes de las hojas se entregan montados en los perfiles de los soportes ;
› Los perfiles de los soportes equipados con los soportes de las hojas se fijarán en la fachada (muros, marco primario...) ;
› Las hojas son para enganchar en los soportes de las hojas ;
› La capa o tapones de acabado deben atornillarse sobre los soportes ;
› Montaje a cargo del cliente.

Unión de la hoja: Sistema de fijación de la hoja para C100 y C100Z (ver el esquema) - Sistema de fijación para los soportes para C100C, C130 y C180.

Centro comercial Avaricum, BOURGES (18)
Arquitecto : Arte Charpentier Arquitectos | Instalación : Bernardi

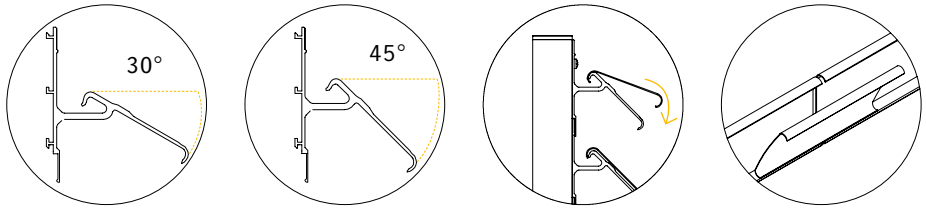

Alcance máximo (en mm) :	C100	C100C	C100Z	C130	C180
De 30°	1800	/	1800	/	/
De 45°	1800	1200	1800	2000	2000

Calculado bajo una presión de 1050 Pa (presión extrema en zona 2 / altimetría inferior de 10 m). Para todas otras presiones, consúltenos.

1

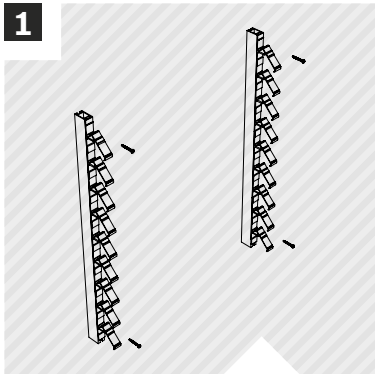

FIJAR LOS SOPORTES EN LA FACHADA

2

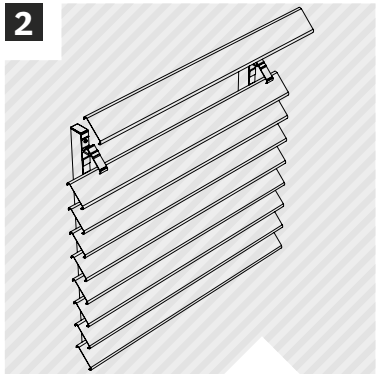

ENGANCHAR LAS HOJAS EN LOS SOPORTES DE LAS HOJAS

Descarga nuestra documentación técnica , sur **www.tellierbrisesoleil.com**.

Restaurante Municipal, LA POUËZE (49)
Arquitecto : SARL Terrien Arquitectos | Instalación : Menuiserie Menard

Cours Maintenon, TOULON (83)
Arquitecto : Detroyat Arquitecto | Instalación : Maria Aluminium

CHOLET (49)
Arquitecto : IGC Etudes | Instalación : Alugo

CANICULE

PARASOL

CANICULE

COMPOSICIÓN

El parasol Canicule con un sistema de instalación de Hojas entre soportes planos o de tipo cassette está compuesto de :

› Adaptadores de bridas para las hojas: planos y de tipo cassette ;
› Hojas en forma de C: C130.

El dimensionamiento de las bridas para las hojas se define según el estudio (espesor y material).

Las longitudes estándar de la hoja y de la capa son de 5000 y 6000 mm (otras longitudes, bajo pedido).

IMPLEMENTACIÓN

El sistema de instalación de hojas entre soportes planos y de tipo cassette, le permite una implementación rápida y sencilla para su parasol :

› Las hojas se atornillan entre dos bridas ;
› Los módulos se fijarán en la fachada
› (receptores en espera, vueltas plegadas, entre marcos ...) ;
› Montaje a cargo del cliente.

Posibilidad de entrega de módulos montados, consúltenos.

EDS, VILLENEUVE SAINT GEORGES (94)
Arquitecto : Jorge Magalhaes Arquitecto | Instalación : CMH

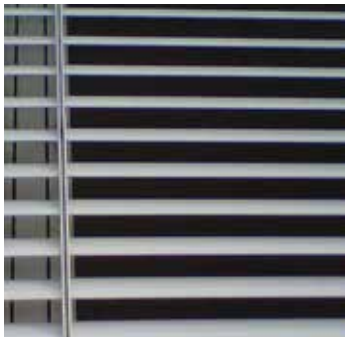

Alcance máximo (en mm) :	C130
De 45°	2200

Calculado bajo una presión de 1050 Pa (presión extrema en zona 2 / altimetría inferior de 10 m). Para todas otras presiones, consúltenos.

1

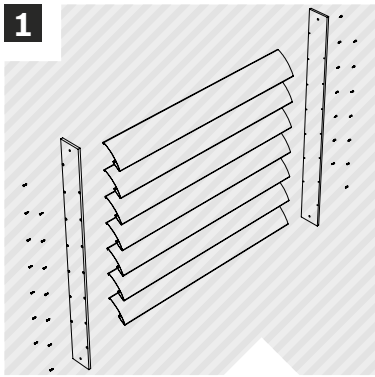

ATORNILLAR LAS HOJAS ENTRE LOS SOPORTES DE TIPO PLANOS

2

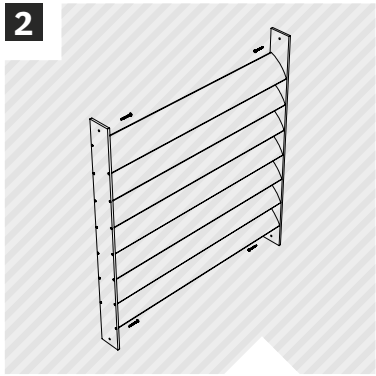

FIJAR EL MÓDULO ENSAMBLADO A LA FACHADA

Descarga nuestra documentación técnica , sur **www.tellierbrisesoleil.com**.

Piscina, CAUDRY (59)
Arquitecto : Jacques Rougerie | Instalación : Denis Plastalu

1

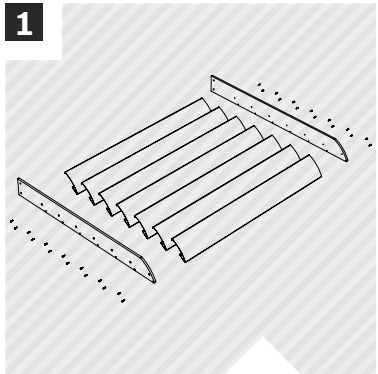

ATORNILLAR LAS HOJAS ENTRE SOPORTES DE TIPO CASSETTE

2

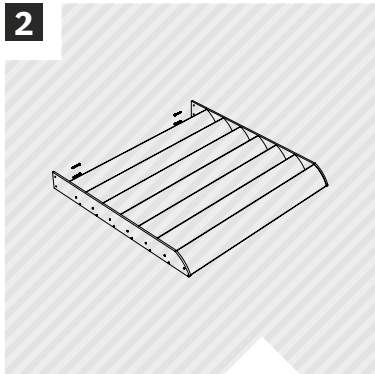

FIJAR EL MÓDULO ENSAMBLADO A LA FACHADA

Dependiendo del saliente, los soportes pueden ser equipados con tirantes o bracones (ver pág. 89).

Escuela Idonnière, LE POIRÉ SUR VIE (85)
Arquitecto : Britton & Claude | Instalación : Menuiserie Bertrand

GAMA

HARMONIE FAÇADE

› Elegante y sin mantenimiento, nuestra gama de hojas decorativas Fachadas de harmonía está diseñada para decorar y presentar estéticamente todos los estilos de edificios. Así fijadas en la fachada, nuestras hojas decorativas le permiten dar vida a sus ideas arquitectónicas.

› Con un diseño limpio y sin hardware visible, nuestras hojas decorativas constan de dos elementos: un perfil de soporte que se adhiere directamente a la fachada y un perfil de capucha que se engancha en el perfil de soporte. Adaptable a cualquier situación de implantación, el sistema de enganchamiento permite una implementación rápida y fácil al edificio.

› Finalmente, para ofrecerle una gran libertad de expresión y múltiples posibilidades, nuestra gama de hojas decorativas tiene muchas secciones y muchos acabados (pintura en polvo según la tabla de colores RAL o imitación de madera).

› Las hojas plegables Façade Harmonie tienen un sistema de fijación innovador y se han registrados con el INPI (según sus siglas en francés).

Disponible sobrepuestas.

MODÈLES DÉPOSÉS

LOS PUNTOS CLAVES

+ **NOMBROSOS ACABADOS**
+ **FIJACIÓN INVISIBLE SIN HARDWARE VISIBLE**
+ **ADAPTABLE SOBRE TODO TIPO DE FACHADAS**
+ **SIMPLICIDAD Y RAPIDEZ DEL MONTAJE (HOJAS PLEGABLES)**
+ **VARIAS APLICACIONES Y COMBINACIONES**

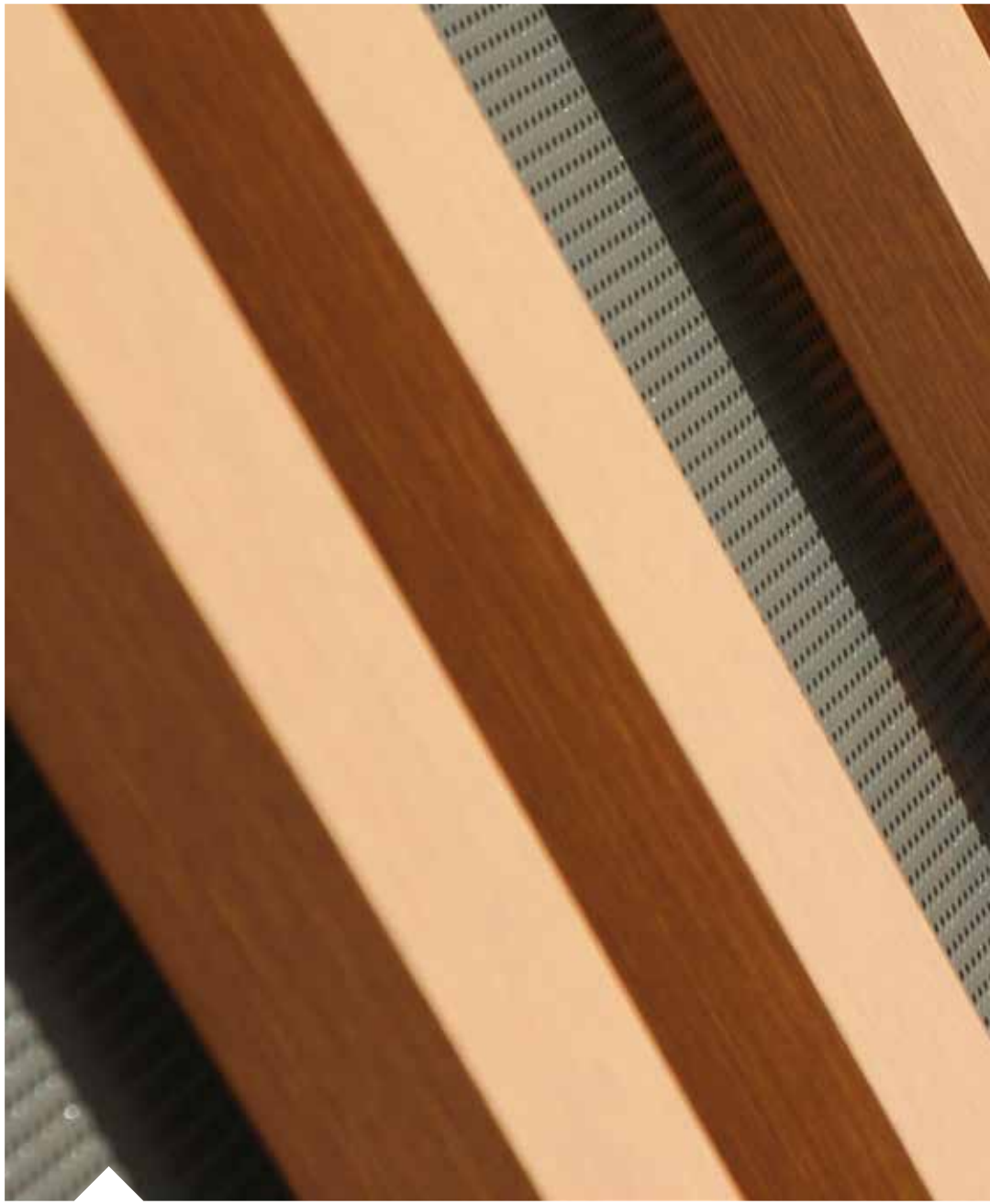

Carrefour, HAZEBROUCK (59)
Arquitecto : ASE PRODUCT Arquitectos | Maitrise d'œuvre : Maning (59) | Instalación : Isobac Acier (59)

MODÈLES DÉPOSÉS

GAMA

HARMONIE FAÇADE

DESCRIPCIÓN

› TELLIER BRISE-SOLEIL le ofrece una gama completa de Hojas plegables. Resistentes y eficientes, les permiten crear parasoles fijos, adaptables a todo tipo de fachadas.

› Las hojas de la gama Façade Harmonie son perfiles plegables de forma cuadrado o rectangular, en aluminio extruido. Se utilizan principalmente como revestimiento de fachada y se pueden usar como sombrillas y pantallas de privacidad. Finalmente están disponibles en 10 secciones diferentes.

Otras formas y secciónes, bajo pedido.

MATERIAL

› Hoja=: Aluminio 6060 T6, extruido (N573-3).

Hardware de acero inoxidable.

ACABADO

› Revestimiento en polvo según la tabla de colores RAL (60-80 micrones) ;
› Revestimiento en polvo de imitación de madera (60-80 micrones).

Nuestros acabados están certificados: Qualicoat, Seaside, Qualimarine, y Qualideco.

Carrefour, MAUBEUGES (59)
Arquitecto : Guerin & Pedroza | Instalación : Isobac Acier

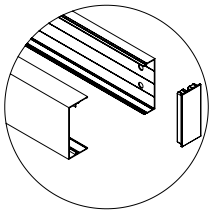

Tipo de hoja :	HF30 x50	HF42 x100	HF42 x200	HF80 x80	HF100 x50	HF100 x100	HF150 x50	HF150 x100	HF200 x50	HF200 x100
Sección (mm)	30x50	100x42	200x42	80x80	100x50	100x100	150x50	150x100	200x50	200x100
Perímetro (mm)	232+154	388+297	536+297	413+219	370+154	502+369	497+230	601+369	597+230	700+369
Pesos (gr/ml)	812	1397	3483	1860	1665	2670	2360	3326	3070	4097
Momento de inercia ix (cm^4)	4,1	15,1	32,9	56,3	25,6	133,8	39,7	376,4	54,2	808,8
Momento de inercia iy (cm^4)	10,6	73,1	452	66,2	85	148,3	248,7	200,9	551,7	262,8

Carrefour, VILLIERS-EN-BIÈRE (77)
Arquitecto : ASE PRODUCT Arquitectos | Instalación : Galopin

HF30x50

HF42x100

HF42x200

HF80x80

HF100x50

HF100x100

HF150x50

HF150x100

HF200x50

HF200x100

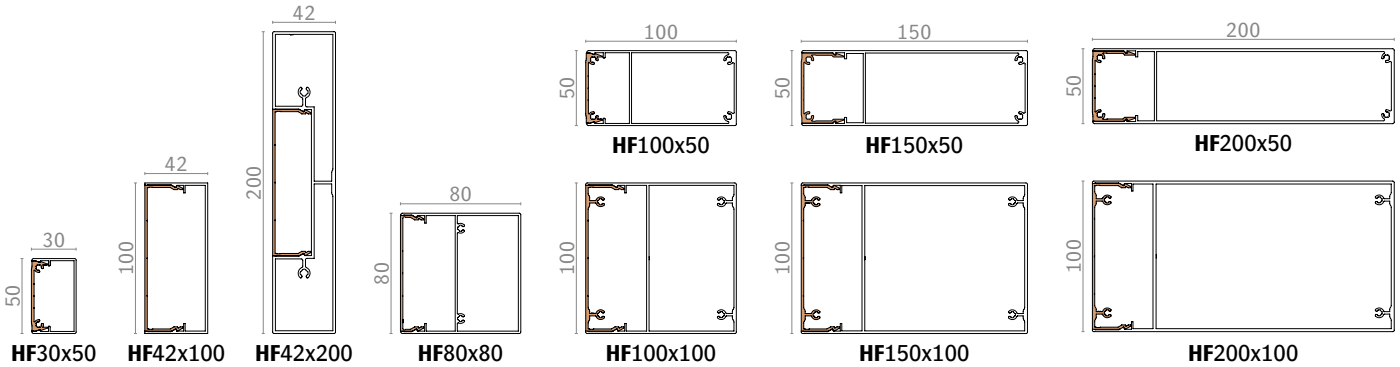

Descarga nuestra documentación técnica , sur **www.tellierbrisesoleil.com**.

MODÈLES DÉPOSÉS

HOJAS DECORATIVAS

HARMONIE FAÇADE

COMPOSICIÓN

La hoja decorativa Façade Harmonie está compuesto de :
› Perfil de soporte (HFS) ;
› Perfil de capucha (HFC) ;
› Conectores de cierre.

Las longitudes estándares de la hoja son de 4000, 5000 y 6000 mm (para otras longitudes consúltenos).

En conector de cierre de la HF42x100 está hecho de ABS.

IMPLEMENTACIÓN

El sistema de instalación sobrepuesta permite una implementación rápida y sencilla para su revestimiento de fachada :
› Los perfiles de los soportes HFS serán perforados y fijados en la fachada ;
› Los perfiles de capucha HFC serán enganchados en los perfiles de los soportes HFS ;
› Los conectores de cierre serán pagados o atornillados a los extremos de las hojas ;
› Montaje a cargo del cliente.

Alcance máximo (en mm) :	HF30 x50	HF42 x100	HF42 x200	HF80 x80	HF100 x50	HF100 x100	HF150 x50	HF150 x100	HF200 x50	HF200 x100
Entre 2 puntos	1500	2750	3000	3000	1500	3500	2500	3500	2500	3500

Calculado bajo una presión de 1050 Pa (presión extrema en la zona 2 / altimetría inferior a 10 m). Para todas otras presiones, consúltenos.

Carrefour, CRÊCHES-SUR-SAÔNE (71)
Arquitecto : ASE PRODUCT Arquitectos | Instalación : Pallanche

1

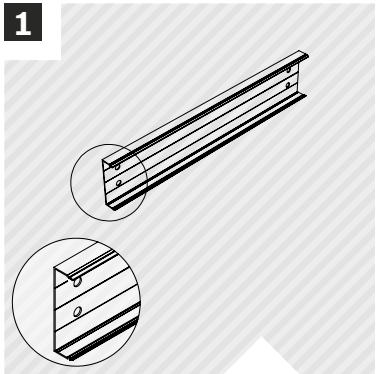

PRE-PERFORAR EL PERFIL DE SOPORTE

2

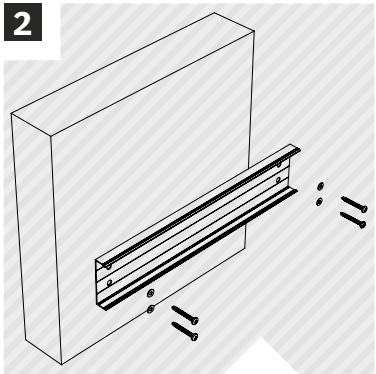

FIJAR EL PERFIL DE SOPORTE EN LA FACHADA

3

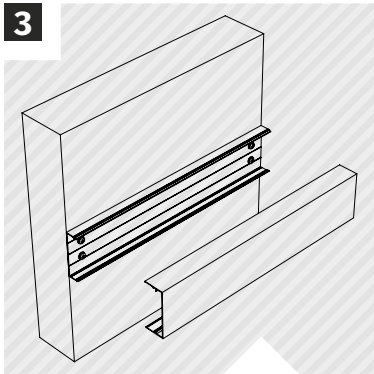

ENGANCHAR EL PERFIL DE CAPUCHA EN EL PERFIL DE SOPORTE

4

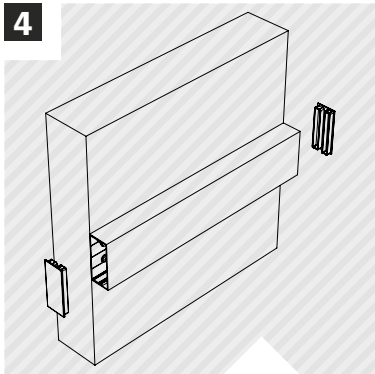

PEGAR O ATORNILLAR LOS CONECTORES DE CIERRE

5

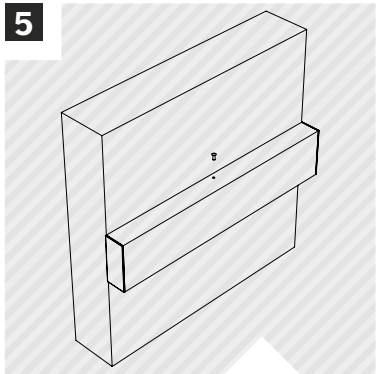

PERFORAR Y ACERROJAR LA HOJA

Descarga nuestra documentación técnica , sur **www.tellierbrisesoleil.com**.

Carrefour
Instalación : Mediaplus

HARMONIE FAÇADE

Carrefour, NEVERS (58)
Arquitecto : ASE PRODUCT Arquitectos | Instalación : Micholet Métallerie

Autovision, FLINS-SUR-SEINE (78)
Arquitecto : Comodis Ingénierie | Instalación : Soteba RSR

Carrefour, DOUAI (59)
Arquitecto : ASE PRODUCT Arquitectos | Instalación : Isobac Acier

GAMA

FAÇAD'LIGNE

› El enfriamiento de la ventilación natural ayuda a limitar o incluso evitar el uso de un sistema de aire acondicionado. Nuestra gama de persianas Fachada Recta está diseñada para proporcionar una ventilación intensiva y crear una pantalla de privacidad frente a su equipo industrial. También posibilitan la fabricación de rejillas de ventilación.

› Resistente y eficiente, nuestra gama de revestimientos de rejillas de aluminio llamadas «hojas en hilera» crea una pantalla para proteger y ocultar los elementos antiestéticos de un edificio. Adaptable a todas sus fachadas o techos, está compuesto por una estructura de soporte con soportes de hojas en la que las hojas son plegables o con enganche (fijación invisible). El sistema de enganchamiento permite una implementación rápida y fácil.

› Las rejillas de ventilación de aluminio están hechas de un marco en el que las hojas de aluminio están fijas. Se entregan montadas. Nuestras rejillas de ventilación están disponibles en: montaje sobrepuesto, empotrado y con rebaje.

› Finalmente, para ofrecer una gran libertad de expresión y múltiples posibilidades, nuestra gama de persianas tiene muchas secciones y muchos acabados (anodizados y con revestimiento de polvo).

Disponible en instalación vertica.

LOS PUNTOS CLAVES

+ **ECONÓMICO (EVITANDO EL USO DE UN SISTEMA DE AIRE ACONDICIONADO)**
+ **OCULTACIÓN TOTAL PERMITIENDO EL PASO DE AIRE**
+ **ADAPTABLE SOBRE TODO TIPO DE FACHADAS**
+ **SIMPLICIDAD Y RAPIDEZ DEL MONTAJE (HOJAS PLEGABLES)**
+ **POSIBILIDAD DE DOBLARSE**

Webhelp, LACROIX-SAINT-OUEN (60)
Arquitecto : BG Concept | Instalación : Galopin

GAMA

FAÇAD'LIGNE

DESCRIPCIÓN

› TELLIER BRISE-SOLEIL le ofrece una gama completa de persianas, de una sola pieza. Oculta mientras permite el paso del aire, permiten ventilar y vestir estéticamente su edificio. Son adaptables a todo tipo de fachadas.

› La gama Fachada Recta está hecha de perfiles de una sola pieza en aluminio extruido. Se utilizan principalmente como rejillas de ventilación, pantallas de privacidad y pueden convertirse en sombrillas. Finalmente están disponibles en 11 secciones diferentes.

Otras formas y secciónes, bajo pedido.

OPTIONS

› Revestimiento de puerta única o doble (marco a cargo del cliente) ;
› Provisión de un mosquitero o rejas de protección anti-roedor y anti-volátil.

MATERIAL

› Hojas: Aluminio 6060 T6, extruido (N573-3) ;
› Piezas de fijación: Aluminio o acero inoxidable.

Hardware de acero inoxidable.

ACABADO

› Revestiimiento en polvo según la tabla de colores RAL (60-80 micrones) ;
› Anodizado (20 micras).

Nuestros acabados están certificados: Qualicoat, Seaside, Qualimarine, Qualanod...

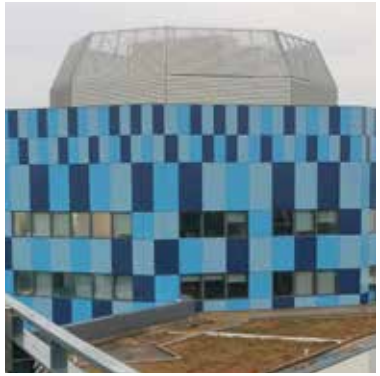

Crédit Agricole, GUYANCOURT (78)
Instalación : Poulingue

Tipo de Rejilla :	FL340	FL500	FL500C	FL600	FL700	FL700C	FL700F	FL700S	FL1000	FL1200	FL2500
Sección (mm)	39x19	60x40	52x33	60x78	57x75	55x46,5	50x75	57x75	100x65,6	120x90	169x219
Perímetro (mm)	123	182	153	227	234	171	202	238	325	387	644
Pesos (gr/ml)	183	301	252	426	443	327	664	454	544	865	2327
Passage d'air optique (en %)	65	72	74	90	80	90	*	90	81	65	*
Passage d'air libre (en %)	35	50	50	75	54	56	*	56	52	52	*
Momento de inercia ix (cm^4)	0,1	0,2	0,1	0,03	0,4	0,2	0,8	0,6	0,6	6,5	1,9
Momento de inercia iy (cm^4)	0,9	5,1	3	13,4	12,7	5,5	14,2	13,5	30,3	55,9	533,8

* Dependiendo del paso entre las hojas, ver pág. 68.

Liceo Nord, LA RÉUNION (97)
Arquitecto : Alain Bocquée | Instalación : Atelier du Port

FL340

FL500

FL500**C**

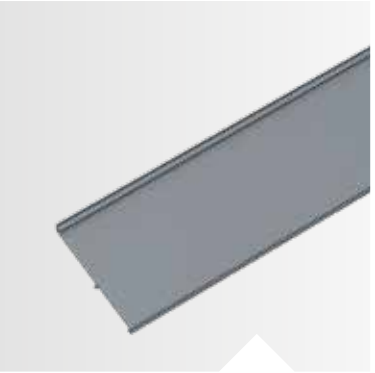

FL600

FL700

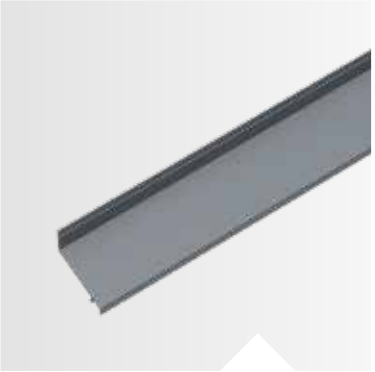

FL700**C**

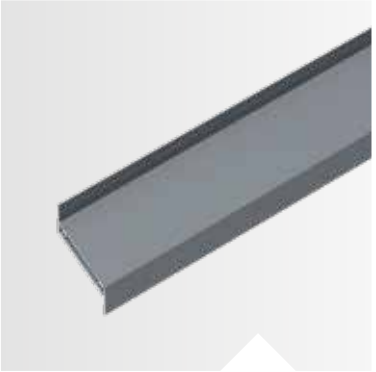

FL700**F**

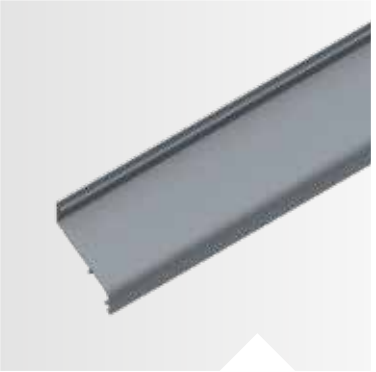

FL700**S**

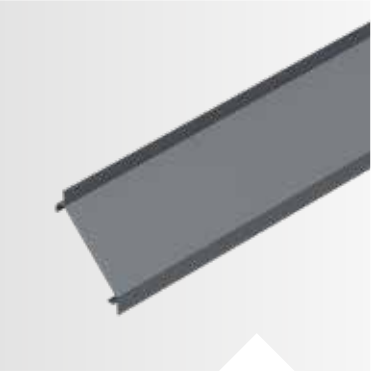

FL1000

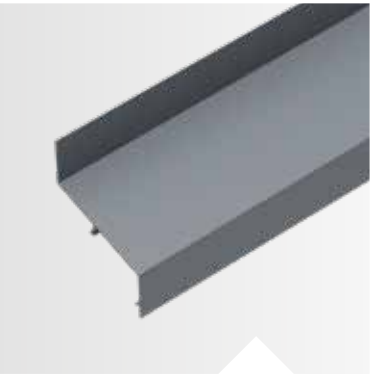

FL1200

FL2500

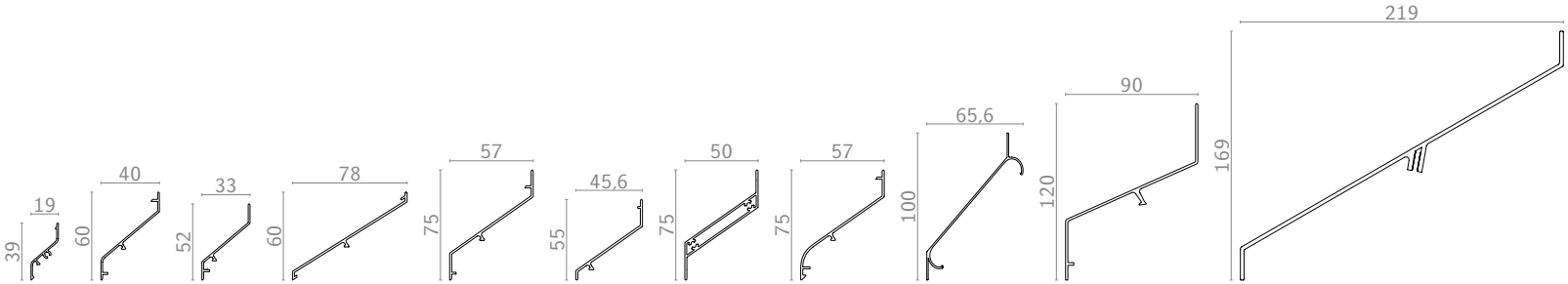

FL340 **FL**500 **FL**500**C** **FL**600 **FL**700 **FL**700**C** **FL**700**F** **FL**700**S** **FL**1000 **FL**1200 **FL**2500

Hojas para atornillar entre soportes planos

REVESTIMIENTO DE REJILLAS

FAÇAD'LIGNE

COMPOSICIÓN

El revestimiento de rejillas Fachada Recta está compuesto de :
› Perfiles de los soportes, ver pag. 89 ;
› Soportes de las hojas ;
› Hojas en forma de Z.

El perfil de soporte se define según estudio. Las longitudes estándares de la hoja son de 5000 y 6000 mm (para otras longitudes consúltenos).

IMPLEMENTACIÓN

El sistema de fijación de este revestimiento de rejillas permite una implementación rápida y sencilla de los siguientes elementos :
› Los soportes de las hojas se entregan montados en los perfiles de los soportes ;
› Los perfiles de los soportes equipados con los soportes de las hojas se fijarán en la fachada ;
› Las hojas son enganchadas en los soportes de las hojas ;
› Montaje a cargo del cliente.

Aplicación con un parasol, bajo pedido (ver foto opuesta como ejemplo).

ESA, ANGERS (49)
Arquitecto : ESA Cabinet Rolland | Instalación : Ets Brault

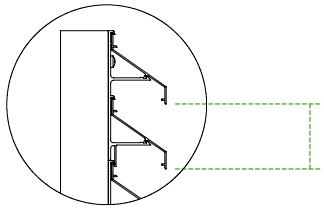

Tipo de rejillas :	FL340	FL500	FL500C	FL600	FL700	FL700C	FL700S	FL1000	FL1200	FL2500
Estrecho mínimo (mm)	34	50	50	60	68	68	68	100	120	*
Alcance máximo (mm)	750	1400	1000	1000	1500	1200	1500	1800	2000	2000

Calculado bajo una presión de 1050 Pa (presión extrema en la zona 2 / altimetría inferior a 10 m). Para todas otras presiones, consúltenos.
* Hecho a medida.

1

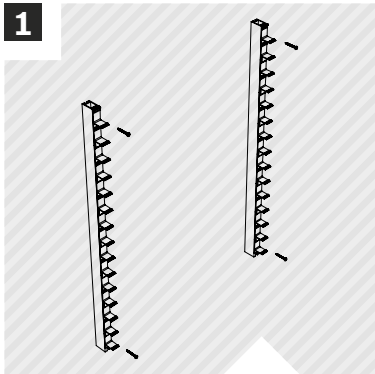

FIJAR LOS SOPORTES EN LA FACHADA

2

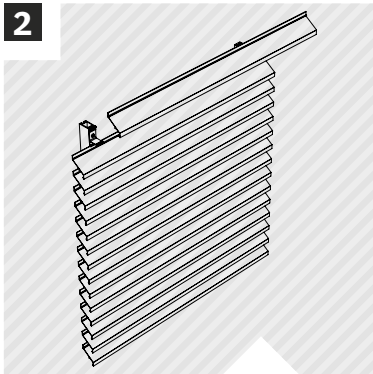

ENGANCHAR LAS HOJAS EN LOS SOPORTES DE LAS HOJAS

Descarga nuestra documentación técnica , sur **www.tellierbrisesoleil.com**.

Ephad, CORON (49)
Arquitecto : AD Quation & Arcature | Instalación : Caillaud bois

Tejaados, SAINT-OUEN (93)
Arquitecto : Reichen et associés | Instalación : Métallerie de l'Authion

22 Viviendas îlot 27, POINTE À PITRE, GUADELOUPE (97)
Arquitecto : Genarchi | Instalación : Métalu

REVESTIMIENTO DE REJILLAS

FAÇAD'LIGNE

COMPOSICIÓN

El Revestimiento de rejillas Fachada Recta está compuesto de :

› Adaptadores de bridas para las hojas: soportes planos (dimensión hecho a medida) ;
› Hojas en forma de Z: FL700F.

El dimensionamiento de las bridas para las hojas se define según el estudio (espesor y material).

Las longitudes estándares de la hoja son de 5000 y 6000 mm (para otras longitudes consúltenos).

IMPLEMENTACIÓN

El sistema de fijación de este revestimiento de rejillas permite una implementación rápida y sencilla con los siguientes elementos :

› Las hojas se atornillan entre las dos bridas ;
› Los módulos ensamblados se fijarán en la fachada ;
› Montaje a cargo del cliente.

Aplicación con un parasol horizontal o vertical, bajo pedido.

Lakanal, ANGERS (49)
Arquitecto : Logeais & Associés | Instalación : Brault SARL

Tipo de rejillas :	FL700F
Alcance máximo (mm)	2000

Calculado bajo una presión de 1050 Pa (presión extrema en la zona 2 / altimetría inferior a 10 m). Para todas otras presiones, consúltenos.

1

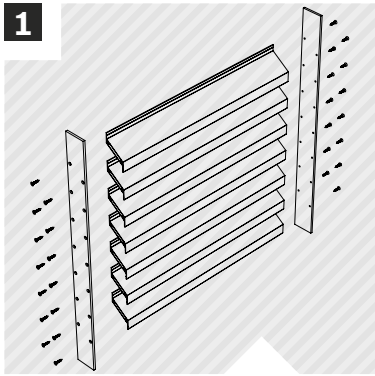

ATORNILLAR LAS HOJAS ENTRE SOPORTES PLANOS

2

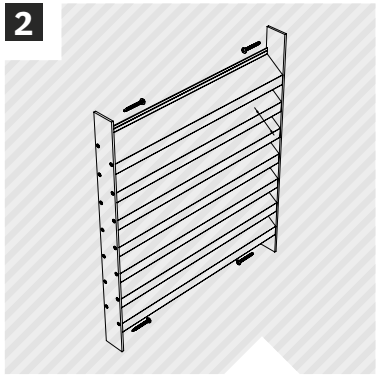

FIJAR EL MODULO ENSAMBLADO EN LA FACHADA

Descarga nuestra documentación técnica , sur **www.tellierbrisesoleil.com**.

BSMA, MAYOTTE (97)
Arquitecto : A.M.A Atelier Mahorais d'Architecture | Instalación : Stylalu - Soléa

REJAS DE VENTILACIÓN

FAÇAD'LIGNE

COMPOSICIÓN

La reja de ventilación Fachada Recta esta compuesta de :

› Marco: tipo plano (instalación sobrepuesta), tipo angular (instalación empotrada) y tipo U (instalación en rebaje) ;

› Hojas en forma de Z: GRM34 (Hoja FL340), GRM50 (hoja FL500) y GRM70 (hoja FL700).

Rejas disponibles por tipo de instalación, ver tabla a continuación.

IMPLEMENTACIÓN

El sistema de instalación de esta reja de ventilación permite una implementación rápida y fácil :

› Las hojas se fijan en los marcos y el ensamblado se entrega ya montado ;

› Las rejas de ventilación deben fijarse en la fachada (empotradas, sobrepuestas, o en rebaje).

Opciones: Provisión de un mosquitero de fibra de vidrio o malla de alambre anti-roedor hecha de acero galvanizado o acero inoxidable.

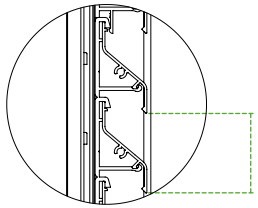

Estrecho entre las hojas

Tipo de rejas :	GRM34	GRM50	GRM70
Tipo de hoja	FL340	FL500	FL700
Estrecho mínimo entre las hojas (mm)	34	50	68
Paso de aire (en %)	68	78	80
Paso de aire libre (en %)	36	49	54

Instalación sobrepuesta	✓	✗	✗
Instalación empotrada	✓	✓	✓
Instalación en rebaje 24 mm*	✓	✓	✗

*Instalación de carpintería para reemplazar un acristalamiento.

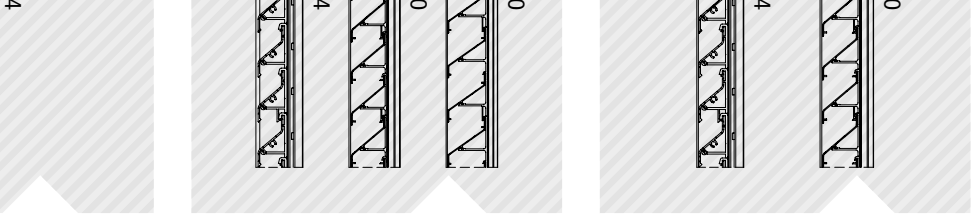

Bâtiment, MELESSE (35)
Instalación : Suire & Associés

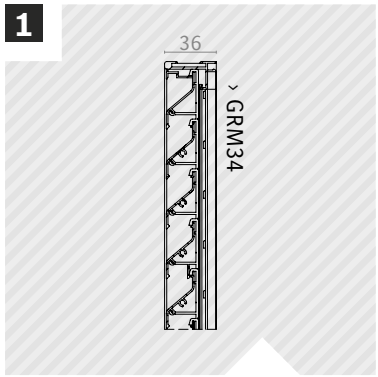

INSTALACIÓN SOBREPUESTA

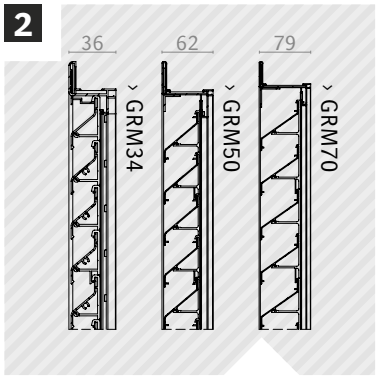

INSTALACIÓN EMPOTRADA

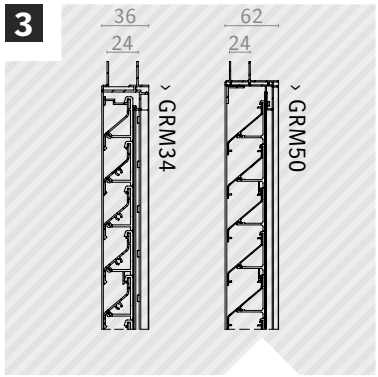

INSTALACIÓN EN REBAJE (24MM)

Descarga nuestra documentación técnica , sur **www.tellierbrisesoleil.com**.

Viviendas Porte Neuve, NANTES (44)
Arquitecto : Barre Lambot Arquitectos | Instalación : Sofradi

Wallis 26
Instalación : Transmetal Industrie

Viviendas Lénine, SAINT-DENIS (93)
Instalación : Ateliers David

GAMA

VARANGUE

› Ideal para cumplir con los requisitos de protección solar de la envoltura del edificio, nuestra gama de contraventanas uniforme o tipo persianas está diseñada para crear una pantalla y ocultar una superficie acristalada. Nuestras contraventanas están disponibles en sombreado total (pantalla) o parcial (parasol). En la configuración del parasol, la inclinación de la hoja proporciona protección solar hasta un ángulo de 45°. En una configuración de pantalla, las hojas se superponen en 2 mm y aseguran un ocultamiento total.

› Más allá de sus aspectos funcionales, nuestras contraventanas son también un elemento de animación de la fachada y una fuente de adorno para el edificio. Desde la casa individual hasta el edificio de apartamentos, nuestras contraventanas se integran en todo tipo de fachadas (balcones, galerías, terrazas ...), cualquiera que sea el estilo arquitectónico.

› Innovadores y flexibles, nuestra gama de contraventanas tiene una amplia variedad de rellenos (hoja con forma de ala de avión, hoja alargada, hoja trapezoidal ...) y acabados (con recubrimiento en polvo, imitación de madera ...). Uniformes o tipo persiana, las contraventanas están hechas de perfiles de aluminio extruido. Los montantes y los miembros transversales que forman el marco se ensamblan con tornillos de acero inoxidable. Las hojas se sostienen pegados entre niveles y se colocan en los montantes.

› Finalmente, las contraventanas están hechas a medida en nuestros talleres y vienen en versiones fijas, plegables y corredizas (de hoja única o múltiples).

LOS PUNTOS CLAVES

+ **LA GAMA BOREAL DISPONE DE DIMENSIONES MUY GRANDES**
+ **MÚLTIPLES APLICACIONES: FIJA, PLEGABLE Y CORREDIZA**
+ **GRAN ELECCIÓN DE RELLENOS: UNIFORME, COMBINADO Y TIPO PERSIANA**
+ **ACABADO ESTÉTICO DE CALIDAD**
+ **OPCIONES: MOTORIZACIÓN, CERRADURA, GUÍAS INVISIBLES...**

Viviendas CROUS, VILLETANEUSE (93)
Arquitecto : Sepra Architecture | Instalación : Cougnaud et SMAC

GAMA

VARANGUE

DESCRIPCIÓN

› TELLIER BRISE-SOLEIL le ofrece una gama completa de contraventanas uniformes, combinadas o tipo persianas. Resistentes y eficientes, se pueden adaptar a todo tipo de fachadas. Con un diseño limpio, nuestras contraventanas decoran y ocultan estéticamente su edificio.

› Las contraventanas de la gama Veranda están disponibles en versiones fijas, plegables y corredizas. Se utilizan principalmente como: parasoles, pantallas de privacidad, paneles de oscurecimiento o revestimiento de fachadas. Finalmente, están disponibles en 2 versiones diferentes (Boreal y Austral) que ofrecemos en varias formas, tamaños y materiales.

Otras formas y secciónes, bajo pedido.

OPTIONS

› Motorización ;
› Cerradura / bloqueo ;
› Orientación invisible ;
› ...

MATERIAL

› Marco y hojas: Aluminio 6060 T6, extruido (N573-3) ;
› Otros materiales, a pedido.

ACABADO

› Revestimiento en polvo según la tabla de colores RAL (60-80 micrones) ;
› Revestimiento con imitación de madera (60-80 micrones).

Nuestros acabados están certificados: Qualicoat, Seaside, Qualimarine, Qualideco...

Tratamiento de todo caso de instalación: disponible en pared o entre losas.

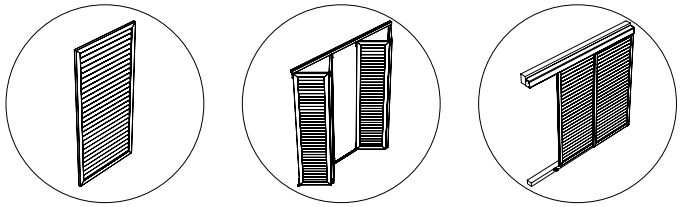

Tipo de instalación :	Contraventanas Fijas	Contraventanas Plegables	Contraventanas Corredizas
Versión AUSTRAL	✓	✓	✓
Versión BOREAL	✓	✗	✓

Viviendas Carré Vert, COUBLEVIE (38)
Arquitecto : Michel Benoit | Instalación : Bruno & CIE

CONTRAVENTANA AUSTRAL

Hojas pegadas

Marco 74x38 mm

ESTÁNDAR

CONTRAVENTANA BOREAL

Hojas atornilladas con fijación invisible

Marco 50x50 mm

GRANDES DIMENSIONES

Viviendas CAVAGNAC (46)
Arquitecto : Armelle Delon | Instalación : AB Menuiserie

Descarga nuestra documentación técnica , sur **www.tellierbrisesoleil.com**.

CONTRAVENTANA VARANGUE

AUSTRAL

COMPOSICIÓN

La contraventana tipo persiana o uniforme Veranda Austral esta compuesta de :

› Estructura tubular con cortes rectos y ranuras (montaje de montantes y traviesas con tornillos) ;
› Marco para contraventana fija y plegable de 74x38 mm:
› estructura tubular con cortes a inglete (montaje de montantes y traviesas con soportes) ;
› Relleno: hojas (ala de avión, enrasada o alargada) o uniformes.

IMPLEMENTACIÓN

El sistema de fijación de la contraventana Veranda Austral le permite una implementación rápida y fácil :

› Las hojas están separadas y pegadas entre los montantes del marco (contraventana entregada ya montada) ;
› Las contraventanas están situadas e instaladas en la fachada (tipo de instalación: fija o corrediza o plegable) ;
› Instalación a cargo del cliente.

Opciones bajo pedido: motorización, cerradura / bloqueo, guía invisible...

Estrecho entre las hojas (mm)	Hoja con ala de avión	Hoja enrasada	Hoja alargada
Pantalla de privacidad	59	84	46
Parasol	85	110	67

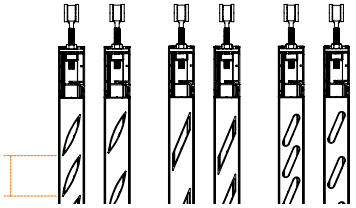

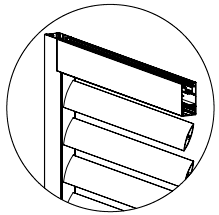

› Relleno: hoja con ala de avión

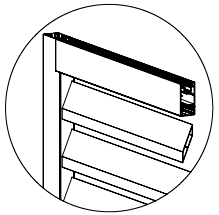

› Relleno: hoja alargada

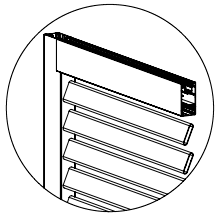

› Relleno: hoja enrasada

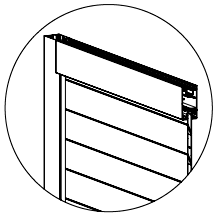

› Relleno: uniforme

Foyer Portail, SAINT-LEU (97)
Arquitecto : Faessel-boehe Thierry | Instalación : AFGOI - Soléa

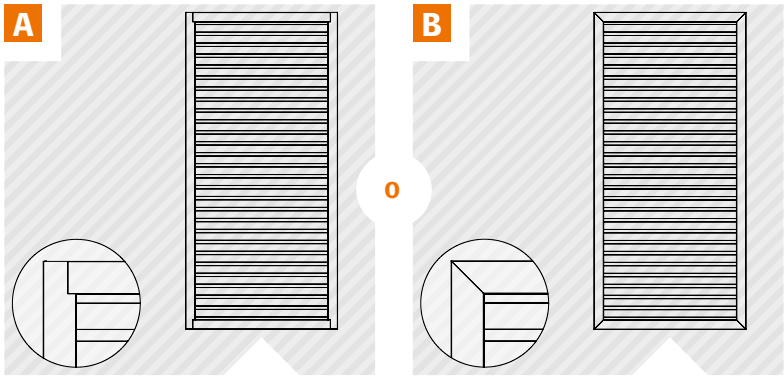

MARCO CON CORTES RECTOS

MARCO CON CORTES ANGULARES

NOTAS :

› Longitud max. : 1100 mm
› Altura max. : 2500 mm

El dimensionamiento y el tipo de marco son definidos según el estudio

Viviendas, SAINT-GEORGES-DES-GARDES (49)

Viviendas J.J. Rousseau, SOISSONS (02)
Arquitecto : Bellière-Manière Arquitectos | Instalación : Aark

1

CONTRAVENTANA FIJA

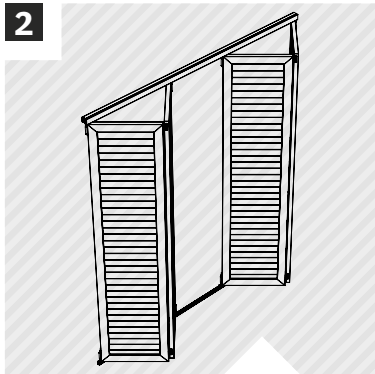

2

CONTRAVENTANA PLEGABLE

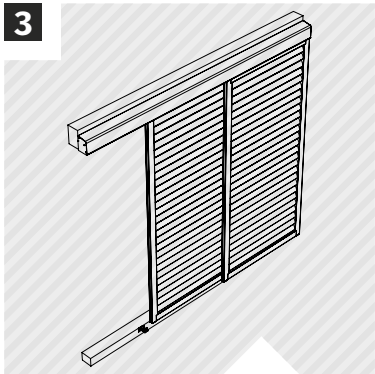

3

CONTRAVENTANA CORREDIZA

Auxilium
Instalación : Dacos Menuiserie

Descarga nuestra documentación técnica , sur **www.tellierbrisesoleil.com**.

CONTRAVENTANA VARANGUE

BOREAL

COMPOSICIÓN

La contraventana Veranda Boreal esta compuesta de :

› Marco: tubos de 50x50 mm o planos con traviesas tubulares de 50x50 mm a lo alto y a lo bajo ;
› Relleno: hojas de alas de avion AZUR (ver páginas 8-9); hojas rectangulares o trapezoidales RECTI-LINEA (ver páginas 26-27) y hojas en forma de Z Fachada Recta (FL700F ver páginas 70-71).

IMPLEMENTACIÓN

El sistema de fijación de la contraventana Varangue Boreal permite una implementación rápida y fácil :

› Las hojas se atornillan entre los montantes del marco (contraventana entregada ya montada) ;
› Las contraventanas se colocarán e instalarán en la fachada (tipo de instalación: fija o corrediza) ;
› Instalación a cargo del cliente.

Opciones bajo pedido: motorización, hojas ajustables con operación manual (todo tipo de instalación) o con maniobra motorizada (solo disponible en instalación fija), cerradura / bloqueo, guía invisible...

CHU DOUÉ-LA-FONTAINE (49)
Arquitecto : Pascal Perin Houdon | Instalación : Franchet

REMARQUES :

› Ideal para grandes dimensiones,
› Nuevo cuadro sin hardware visible,
› Hojas ajustables, consúltenos.

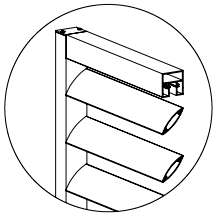

› Relleno: hoja con ala de avión

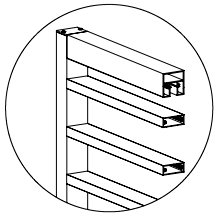

› Relleno: hoja rectangular

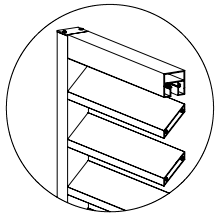

› Relleno: hoja trapezoidal

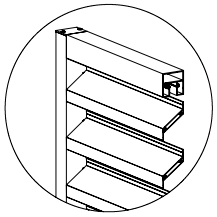

› Relleno: rejilla en forma de Z

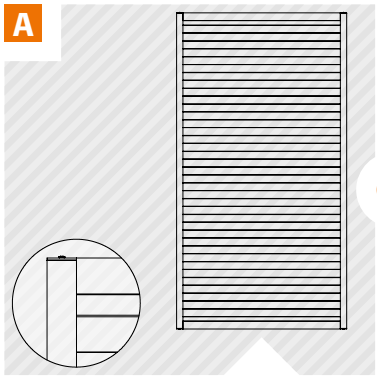

MARCO CON TUBOS DE 50X50 MM

OU

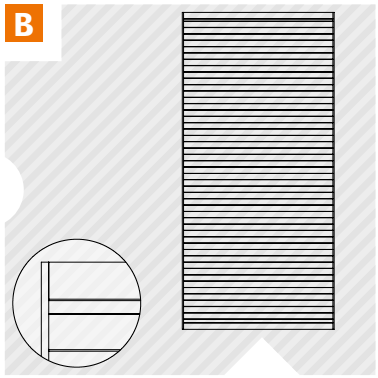

MARCO CON PLANOS DE ALUMINIO

El dimensionamiento y el tipo de marco son definidos según estudio.

Sofim, CYSOING (59)
Arquitecto : Agence HAWA | Instalación : Secoferm

CHU, PONTOISE (95)
Arquitecto : RTV Arquitectos

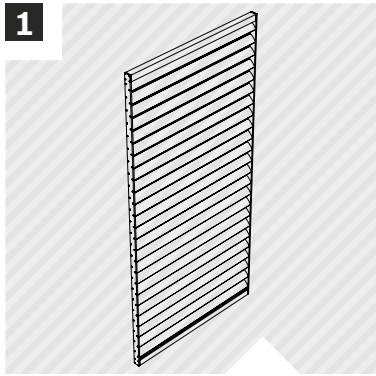

1

CONTRAVENTANA FIJA

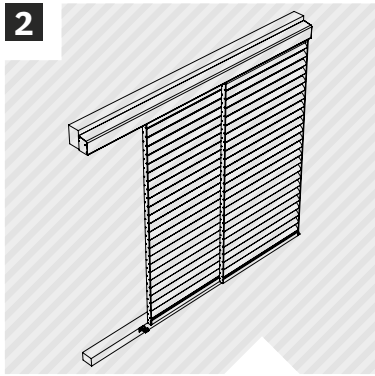

2

CONTRAVENTANA CORREDIZA

Le Grand Mail, TOULOUGE (66)
Arquitecto : Atelier Gary | Instalación : L'univers'selle

Descarga nuestra documentación técnica , sur **www.tellierbrisesoleil.com**.

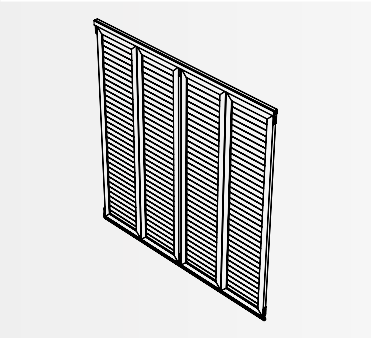

SISTEMA PLEGABLE

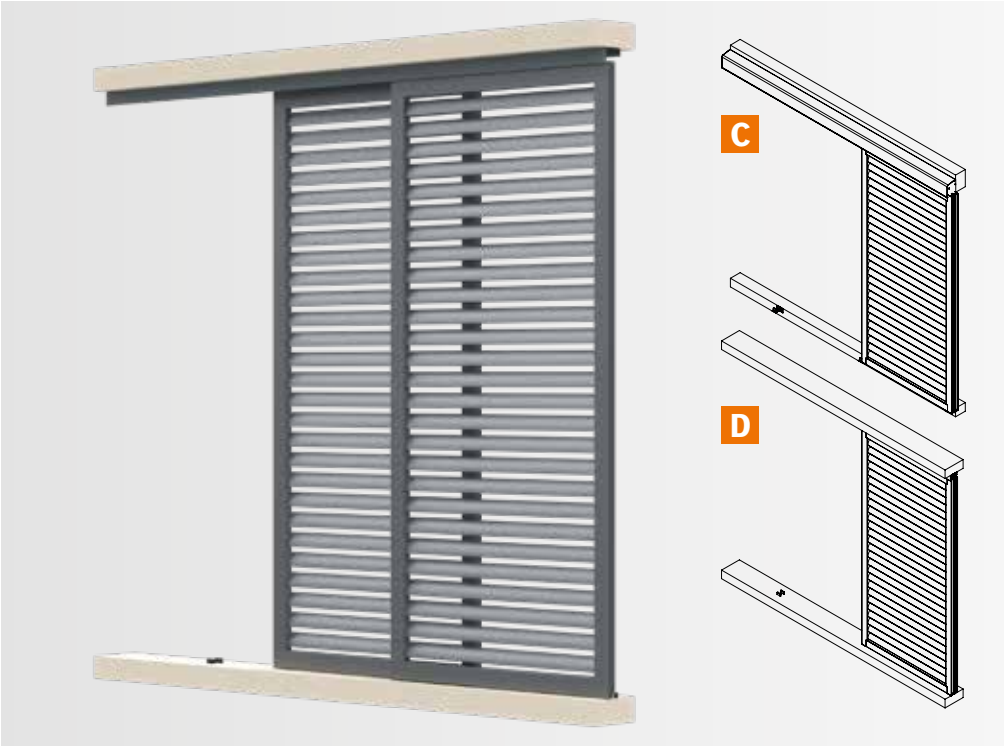

SISTEMA CORREDIZO

A

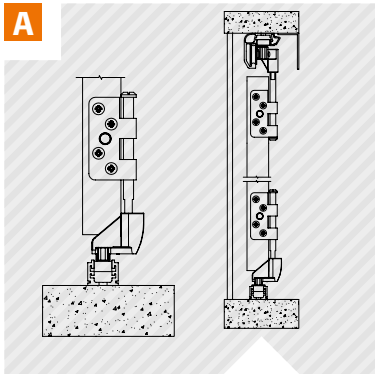

CARRIL PUESTO MULTI-BATIENTE

B

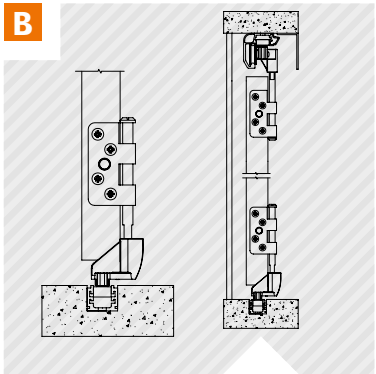

CARRIL ENCASTRADO MULTI-BATIENTE

NOTAS :

› El numero de las contraventanas deber siempre estar en par (ex : 2, 4...).

C

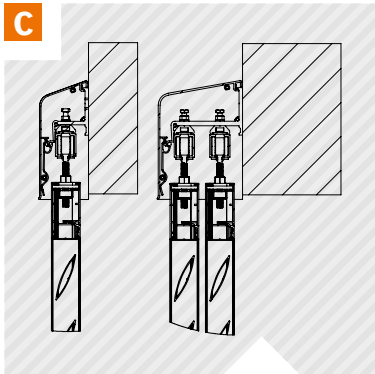

INSTALACIÓN SOBREPUESTA ÚNICA Y MULTI-BATIENTE

D

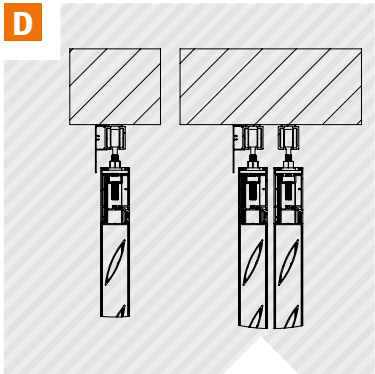

INSTALACIÓN EN TÚNEL ÚNICA Y MULTI-BATIENTE

Descarga nuestra documentación técnica , sur **www.tellierbrisesoleil.com**.

Villa Erdre, NANTES (44)
Arquitecto : DG2A | Instalación : Gaudin Métallerie

PLANOS Y ESQUEMAS

ANEXO

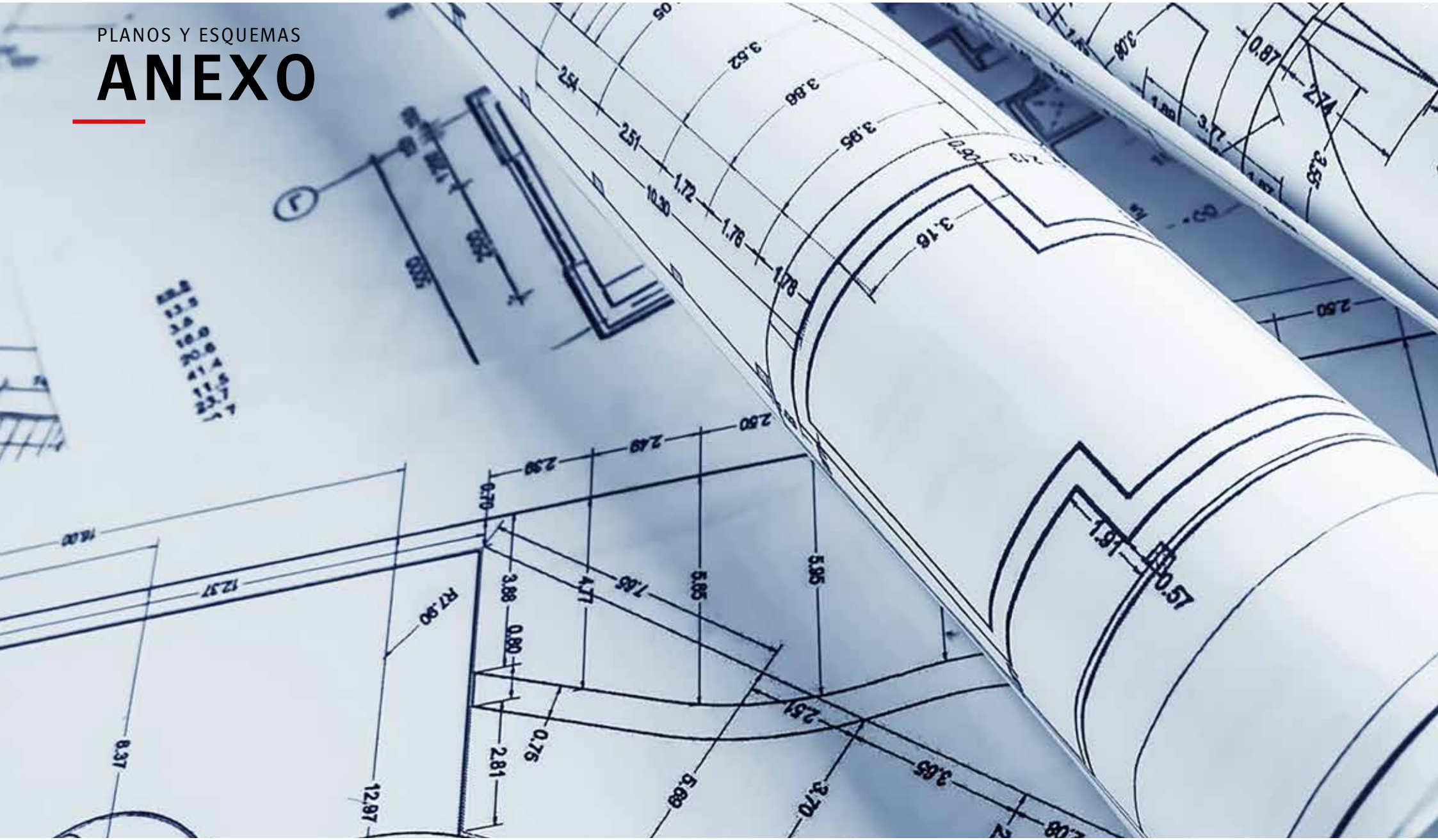

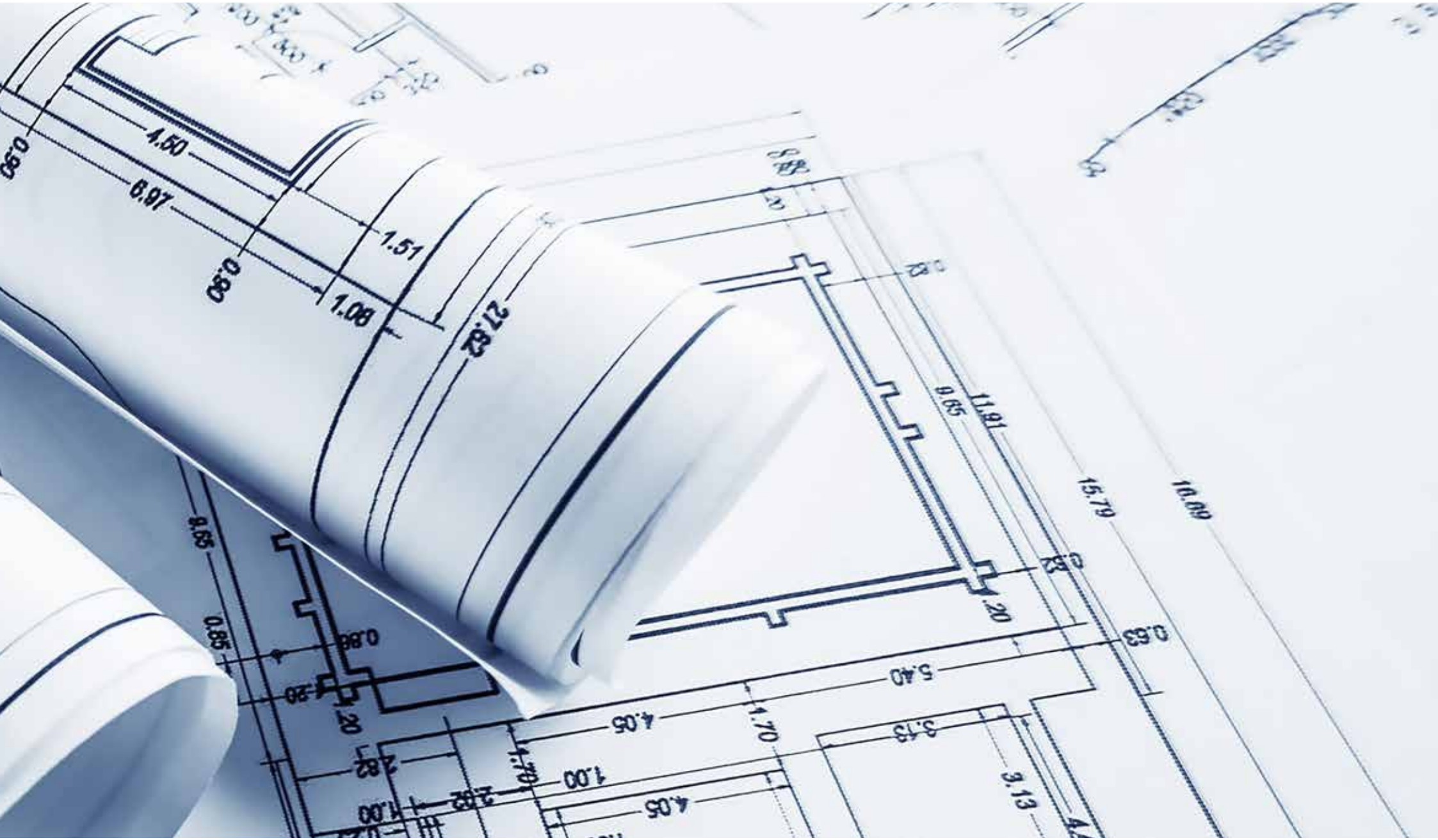
0.90
4.50
6.97
0.90
1.51
1.08
21.62
9.05
0.85
0.86
1.20
2.82
1.00
2.82
1.00
4.05
1.70
1.70
4.05
5.40
3.13
3.13
0.63
20
11.91
0.65
15.79
10.09

PARASOL

MULTI-MATERIAL

COMPOSICIÓN

El parasol fijo o ajustable esta compuesto de :

› Hojas o tableros de múltiples materiales (suministro a cargo del cliente) ;
› Soportes de las hojas: modelo estándar o modelo reforzado ;
› Bridas de las hojas: tipo cassette, peine, planas, o con conectores de forma de oreja...

Las longitudes estándares de la hoja son de 5000 y 6000 mm (para otras longitudes, consúltenos).

IMPLEMENtACIÓN

› Consúltenos.

MATERIAL

› Soportes de las hojas: aluminio 6060 T6, extruido (N573-3).

ACABADO

› Revestimiento en polvo según la tabla de colores RAL (60-80 micrones).

Nuestros acabados están certificados: Qualicoat, Seaside, Qualimarine..

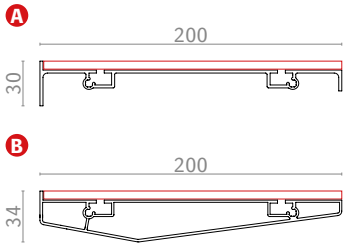

Tipo de soporte de la hoja :	A) Soporte estándar	B) Soporte reforzado
Sección (mm)	200x30	200x33
Perímetro (mm)	626	536
Pesos (gr/ml)	1716	2212
Momento de inercia ix (cm^4)	272,9	308,5
Momento de inercia iy (cm^4)	1,59	6,59

Antillopôle, GUADELOUPE (97)
Arquitecto : Luc Martz & Associés | Instalación : Métalu

Ejemplo de

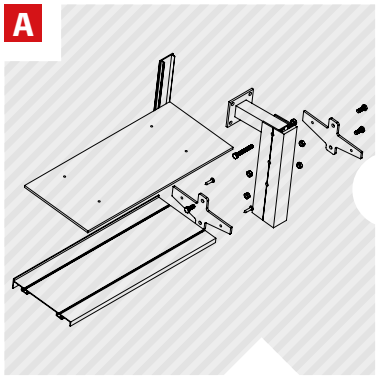

SOPORTE ESTÁNDAR MULTI-MATERIAL

o

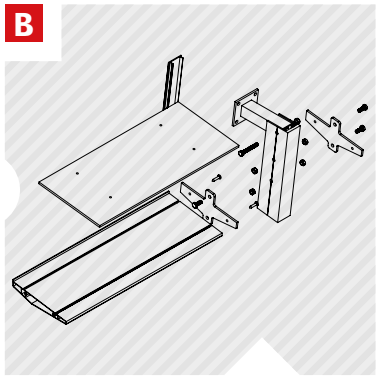

SOPORTE REFORZADO MULTI-MATERIAL

El tipo de soporte es definido según estudio.

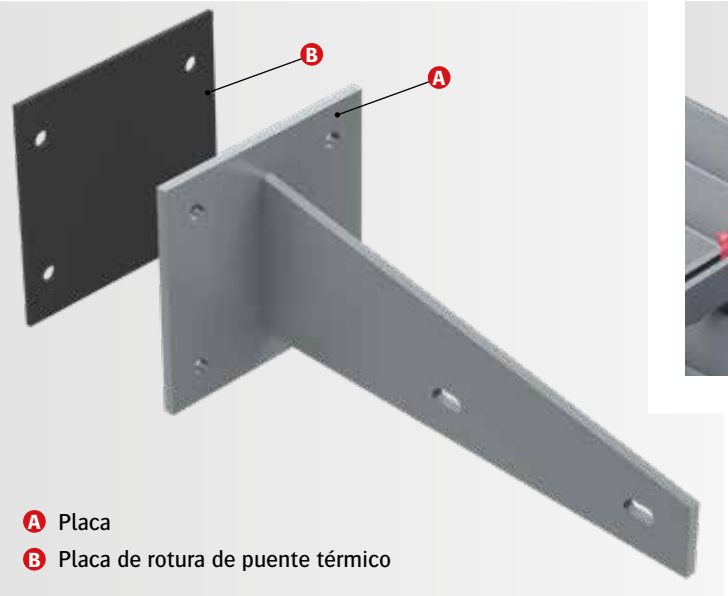

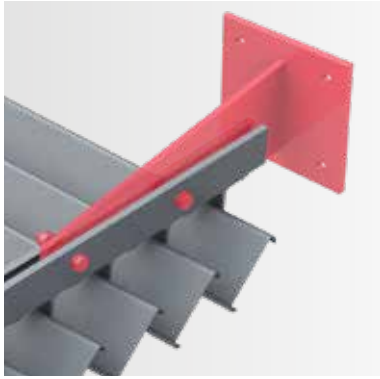

PLACA EN FORMA DE T A2D2

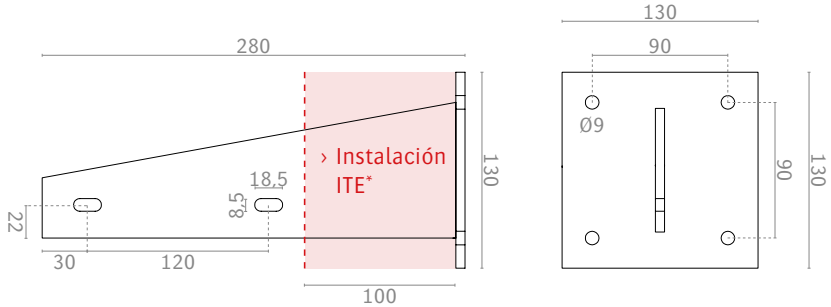

PLACA EN FORMA DE T A3D3

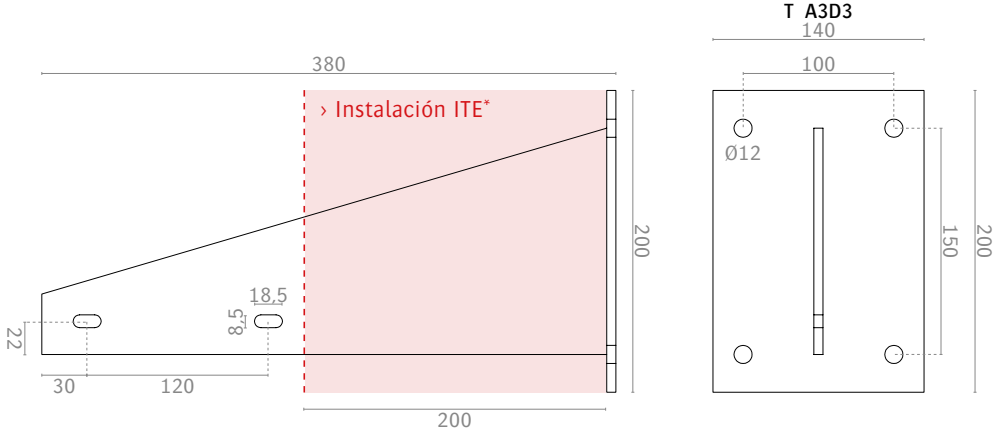

PLACA EN FORMA DE T A4D3

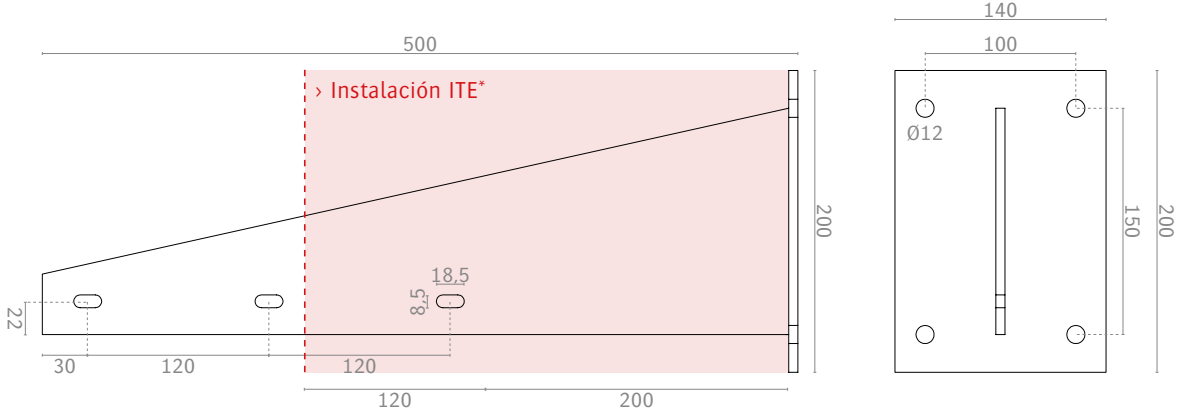

CARACTERÍSTICAS

› Placa en forma de T: placa de acero inoxidable 304 L espesor de 6 mm, cortada y soldada ;
› Placa de rotura térmica: elastómero tipo SBR.

Tornillos no incluidos.

MONTAJE

› Las placas se pueden instalar por adelantado. Los parasoles son para instalar sobre placas.

APLICACIÓN DE PLACAS DE ROTURA DE PUENTE TÉRMICO

› Las placas de rotura térmica están diseñadas para proporcionar aislamiento térmico entre las placas que soportan los soportes y la fachada del edificio en caso de que exista una instalación de aislamiento térmico.
› Estas placas deben colocarse al mismo tiempo que las placas de rotura térmica interponiéndose entre la placa y la fachada del edificio.

*ITE (según sus siglas en francés): Aislamiento térmico externo.

Descarga nuestra documentación técnica , sur **www.tellierbrisesoleil.com**.

SOPORTES Y ESPACIADORES

CARACTERÍSTICAS

› Perfiles de aluminio extruido de 6060 T6 (N573-3).

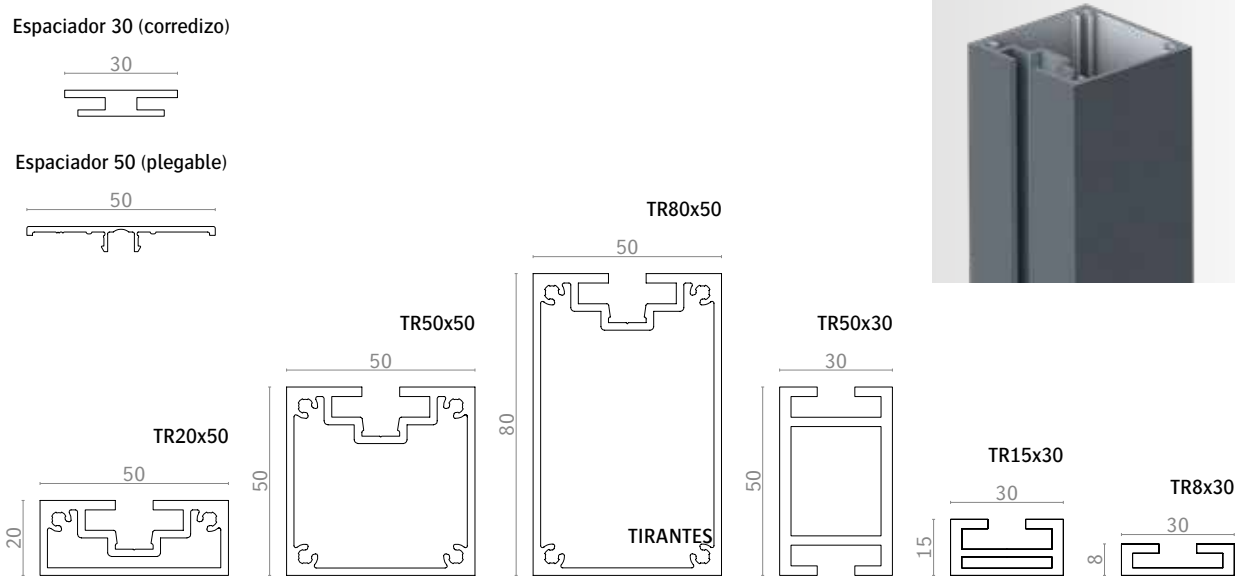

Type de porteur :	TR 20x50	TR 50x50	TR 80x50	TR 50x30	TR 15x30	TR 8x30
Sección (mm)	20x50	50x50	80x50	50x30	15x30	8x30
Perímetro (mm)	199	259	319	248	134	118
Pesos (gr/ml)	1077	1505	1829	1323	597	362
Momento de inercia ix (cm^4)	1,92	19,15	25.96	6,60	0,51	0,11
Momento de inercia iy (cm^4)	10,62	19,68	62	13,19	2,37	1,43

TIRANTES

CARACTERÍSTICAS

› Perfiles de aluminio 6060 T6 (N573-3) ;
› RAjuste posible en el reposicionamiento de la chapa ;
› Se entrega ensamblado.

El dimensionamiento de los tirantes se define según estudio.

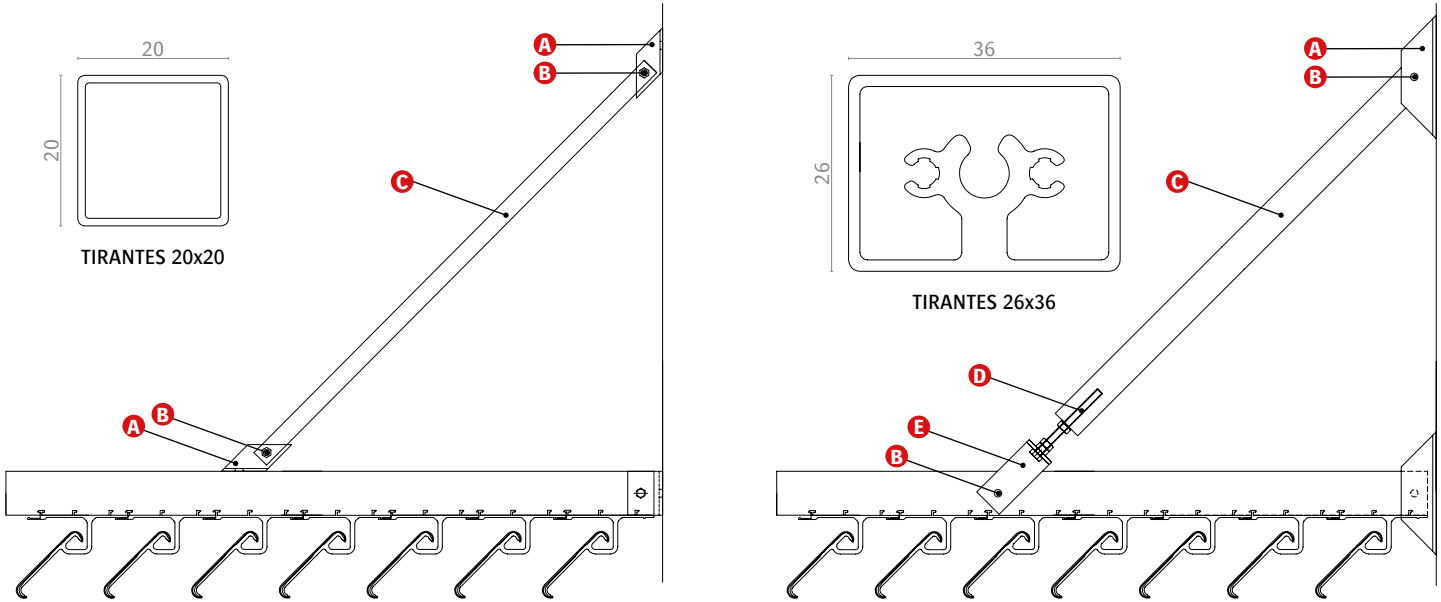

Tipo de soporte :	20x20	26x36
Sección (mm)	20x20	26x36
Perímetro (mm)	199	118
Pesos (gr/ml)	1077	362

A Chapa B Tornillo con tuerca de seguridadn C Tirante D Tornillo M8 con ajuste E Conector

COMPOSICIÓN

El módulo elevable de hojas fijas o ajustables está compuesto de :

› Marco: tubos o planos de aluminio ;
› Hojas: Azur (ver páginas 6-23), Recti-Linea (ver pp. 24-43) y Canicula (ver pp. 44-57) ;
› Cilindros de gas: tubo pintado de negro en el que se desliza una varilla dura cromada (con uso de energía de gas presurizado de acción simple) ;
› Opción con hojas ajustables: barra de maniobra y compás de operación (manual).

Las longitudes estándares de la hoja son de 5000 y 6000 mm (para otras longitudes, consúltenos).

IMPLEMENTACIÓN

El módulo elevable permite abrir y mantenerse abierto independientemente del parasol en frente de las bahías :

› El gas bajo presión contenido en el tubo comunica un empuje en la varrilla, dándole el comportamiento de un resorte de compresión.

Velocidad de la varilla es controlada hidráulicamente hasta su recorrido.

Módulo elevable con hojas ajustables

PERMITE LEVANTAR Y MANTENER LOS MÓDULOS FRENTE A LAS BAHÍAS DE CRISTAL PARA FACILITAR LA LIMPIEZA.

Módulo elevable con hojas fijas

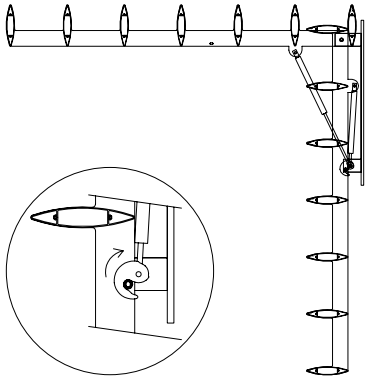

› Opción: pestaña de bloqueo

Apertura con flexibilidad, resistencia y amortiguación.

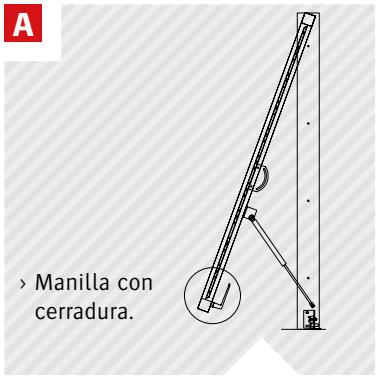

POSICIÓN ABIERTA

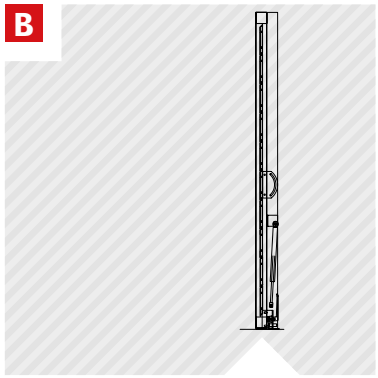

POSICIÓN CERRADA

Velocidad de la varilla controlada hidráulicamente hasta su recorrido.

INTRODUCCIÓN

› En un edificio que se mueve, los elementos estructurales y acabados están sujetos a todo tipo de movimientos y deformaciones causadas por variaciones de temperatura, la expansión de materiales...

› La expansión térmica es un fenómeno provocado por un cambio de temperatura. Para evitar las deformaciones relacionadas con esta expansión, equipamos nuestras bridas (por ejemplo, soportes de tipo cassette, con conectores de forma de oreja) con un sistema espaciador.

CARACTERÍSTICAS Y ACABADOS

› Espaciador de aluminio extruido ;
› Anodizado (20 micras).

Nuestros acabados están certificados: Qualanod.

IMPLEMENTACIÓN

› La fijación de las bridas de la hoja se realiza directamente sobre la estructura de soporte. Una de las bridas está bloqueada y la otra esta equipado con un espaciador para permitir la expansión térmica.

› El dimensionamiento del espaciador depende del tipo de hojas, la variación de temperatura a la que se expondrá la instalación y la distancia entre los puntos de fijación.

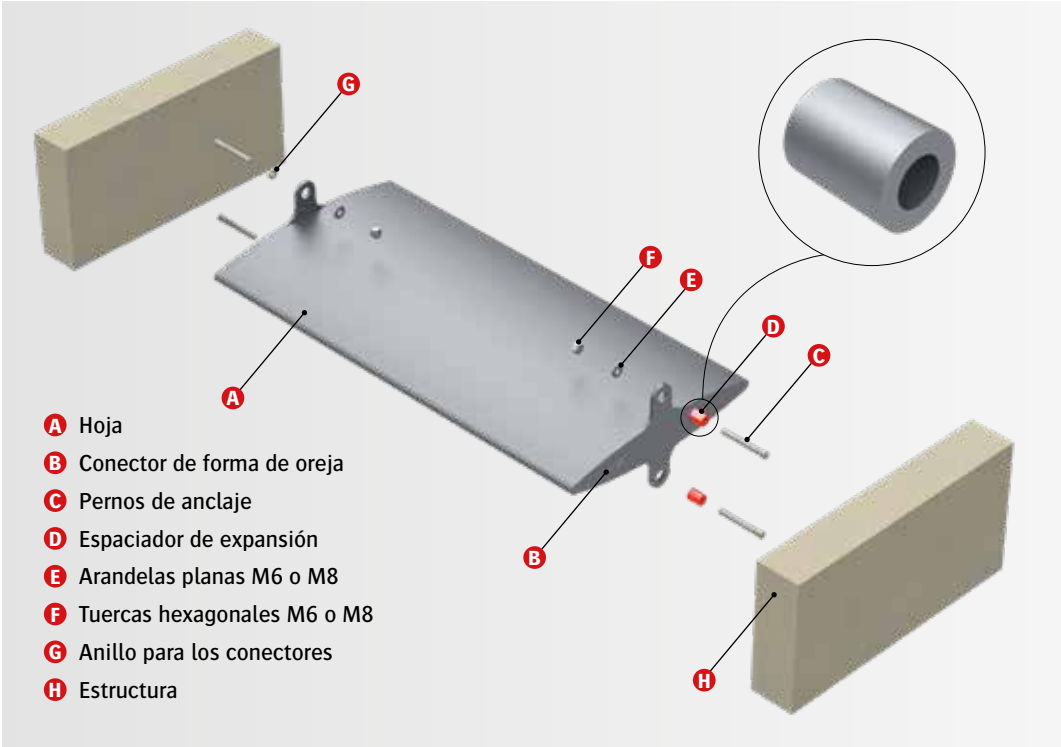

ESPACIADORES DE EXPANSIÓN

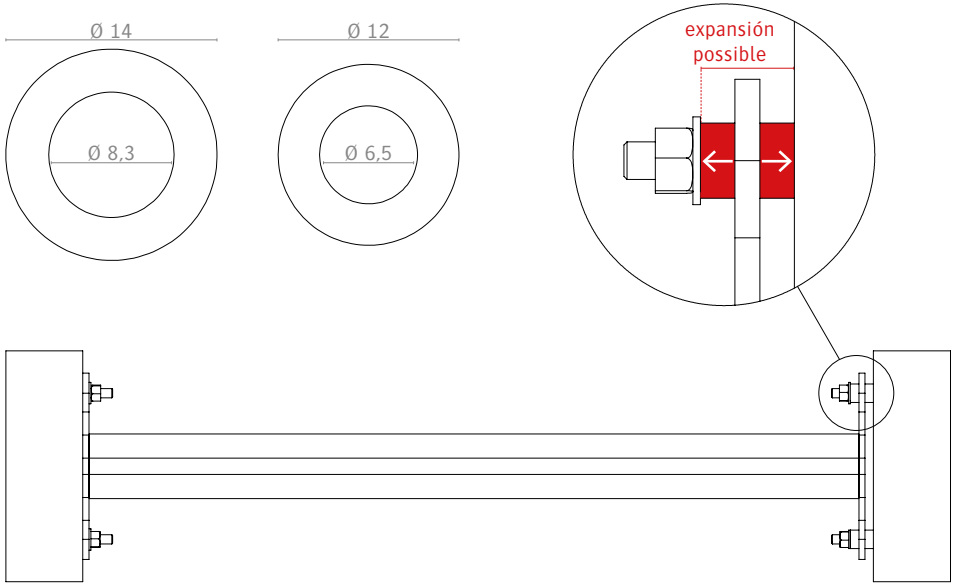

Conector de forma de oreja bloqueado.

Conector de forma de oreja con espaciadores de expansión .

Al instalar una sombrilla, es necesario instalar espaciadores para tener en cuenta la expansión.

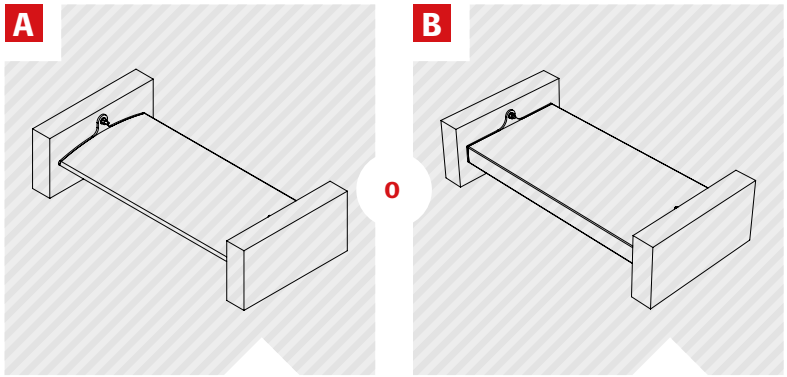

HOJAS DE FORMA DE ALA DE AVIÓN GAMA AZUR

HOJAS RECTANGULARES GAMA RECTI'LIGNE

Descarga nuestra documentación técnica , sur **www.tellierbrisesoleil.com**.

Medida de la expansión de aluminio : α = 23 × 10- 6 K-1.

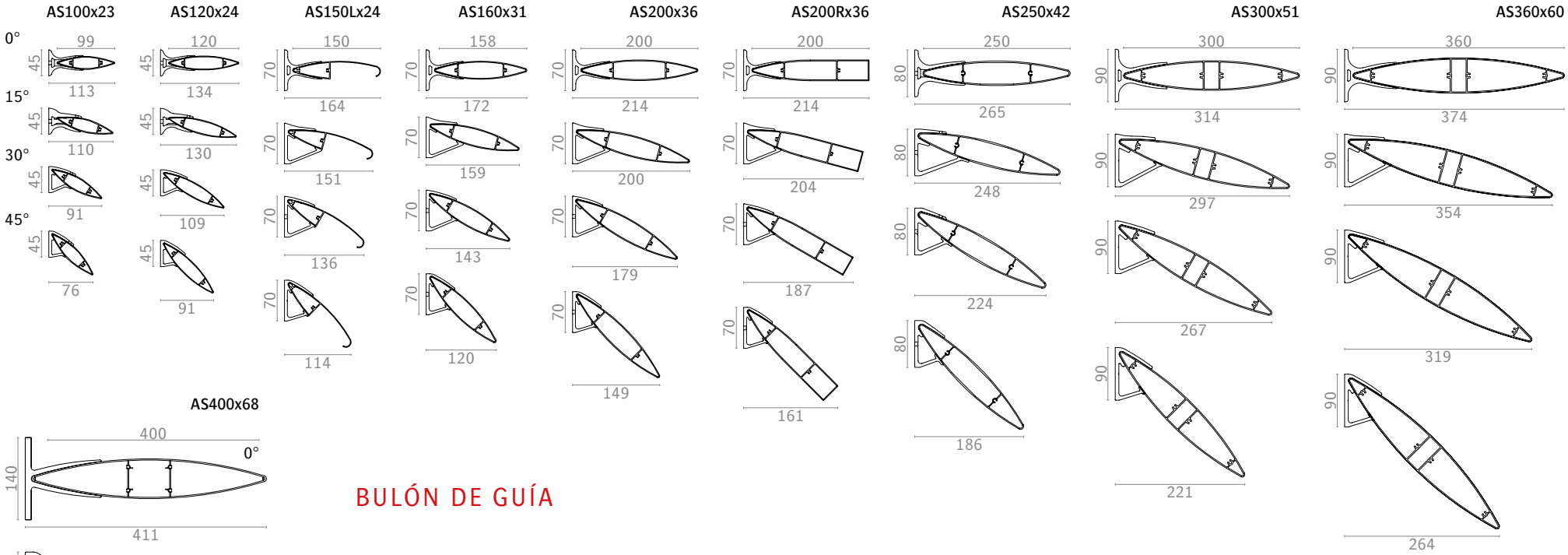

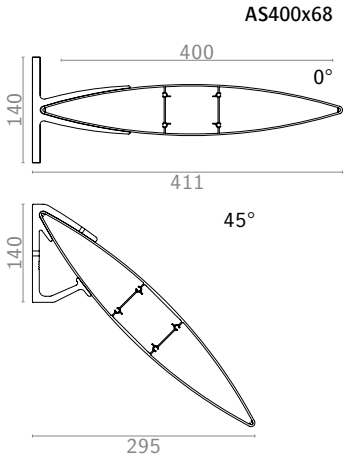

BULÓN DE GUÍA

PRIMER PASO :

› Coloque el pasador en los alvéolos de la primera hoja con un mazo (lado de diámetro grande y chaflán ancho).

SEGUNDO PASO :

› Coloque la segunda hoja asegurándose de que el pasador se deslice bien dentro de los alvéolos.

Solo para gama Azur y Recti'Ligne.

Nota :

› Respetar un espacio de expansión de 6 mm, a menos que se indique lo contrario en el plan.

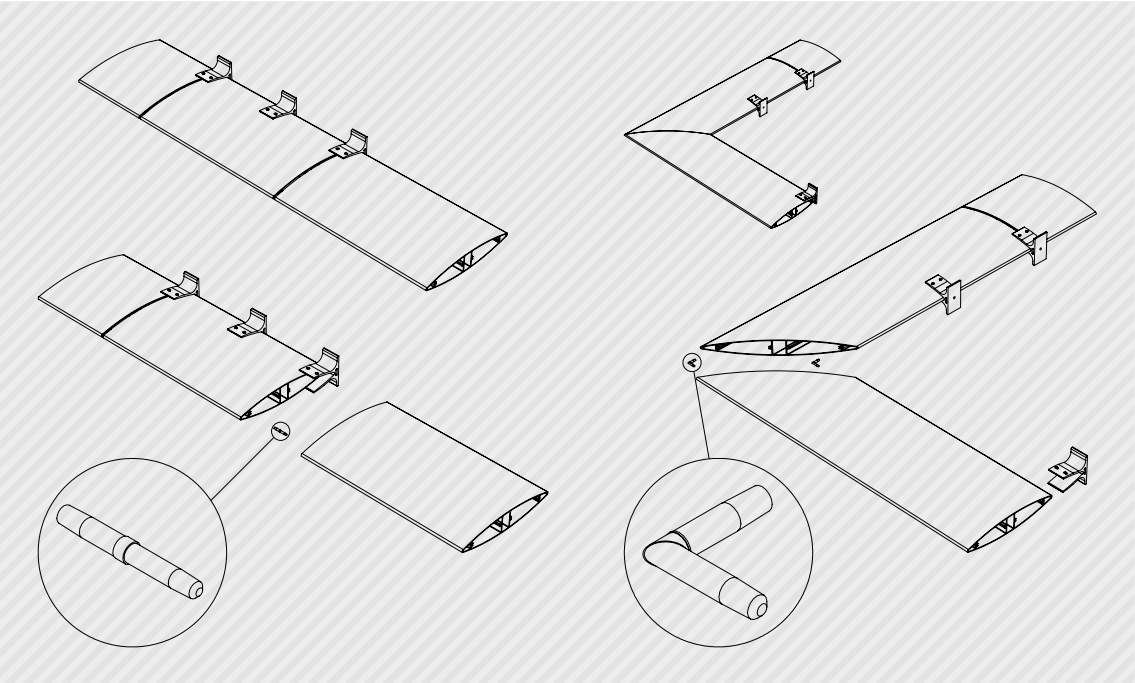

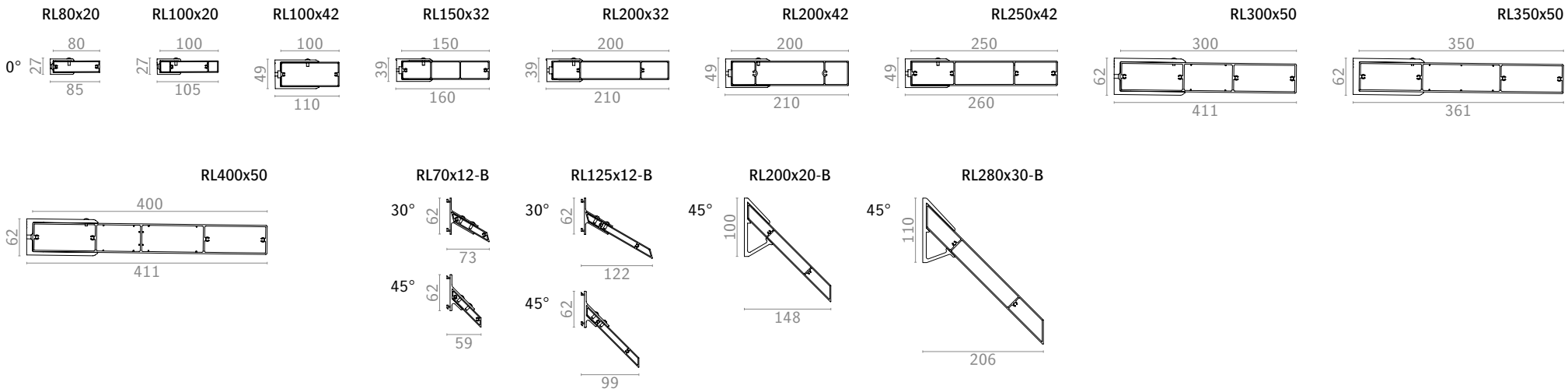

SOPORTE DE SPEED FIX

CARACTERÍSTICAS

› Perfil de aluminio extruido 6060 T6 (N573-3) ;
› Montaje con hardware: pestaña de muro cortina, pestaña de tras del revestimiento...

Tornillos no incluidos.

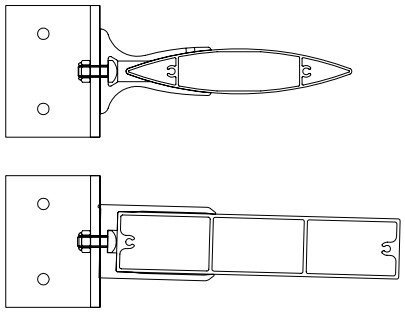

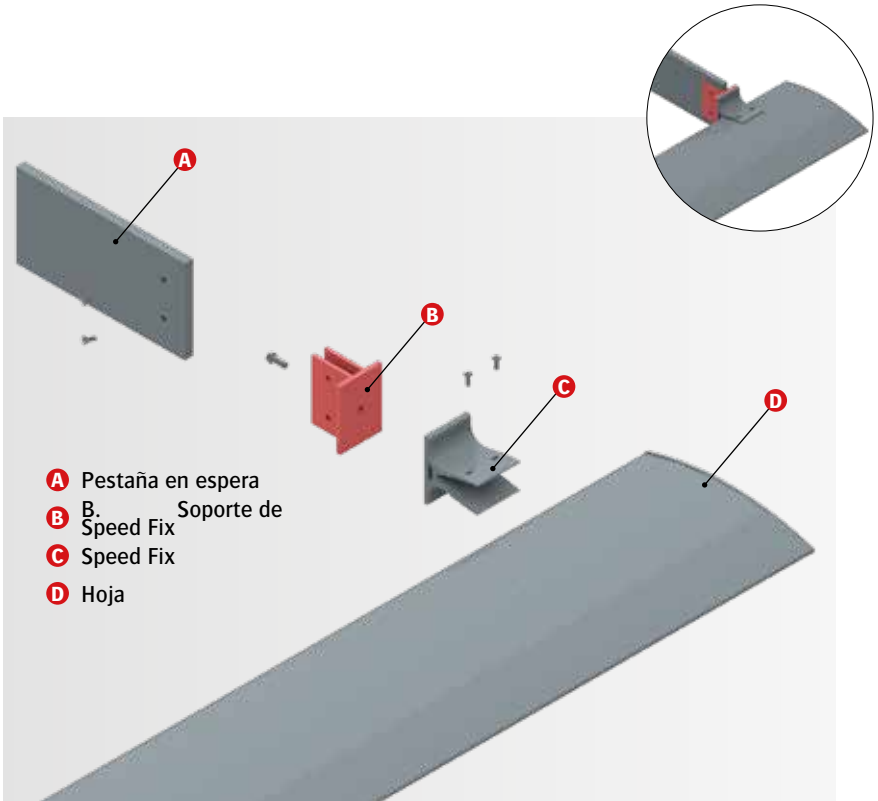

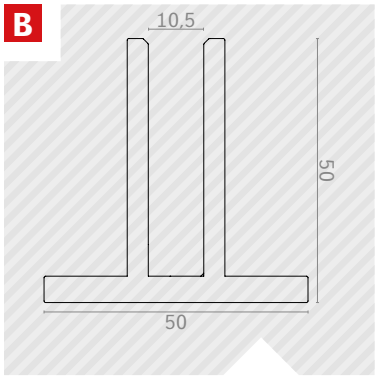

SOPORTE DE SPEED FIX

COLOCACIÓN

› El soporte de Speed Fix permite una fijación en la fachada sin otros soportes.

Descarga nuestra documentación técnica , sur **www.tellierbrisesoleil.com**.

1

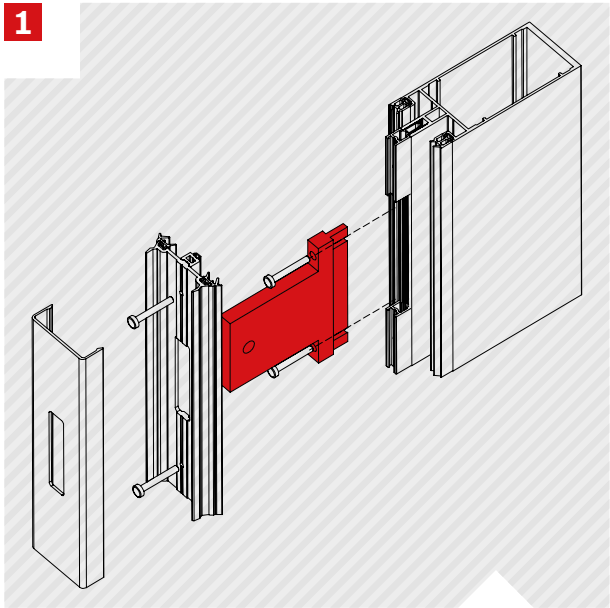

ATORNILLAR LA PESTAÑA DE MURO CORTINA EN EL CENTRO DE LA PIEZA

2

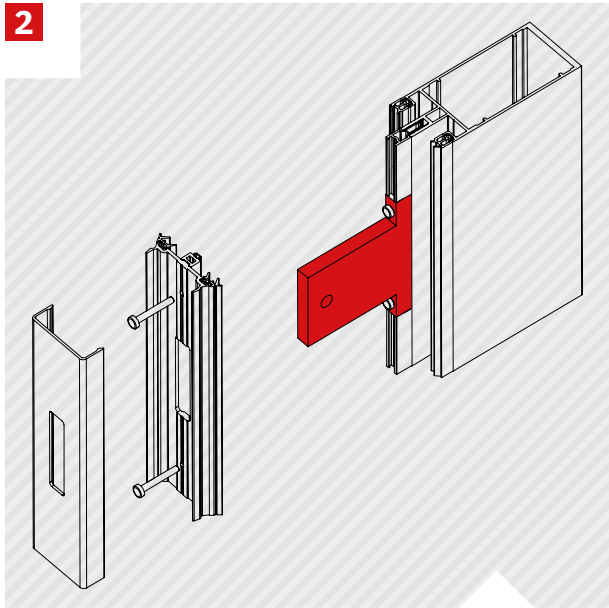

ATORNILLAR LA CERRADURA Y ENGANCHAR LA CAPUCHA EN EL CENTRO DE LA PIEZA

3

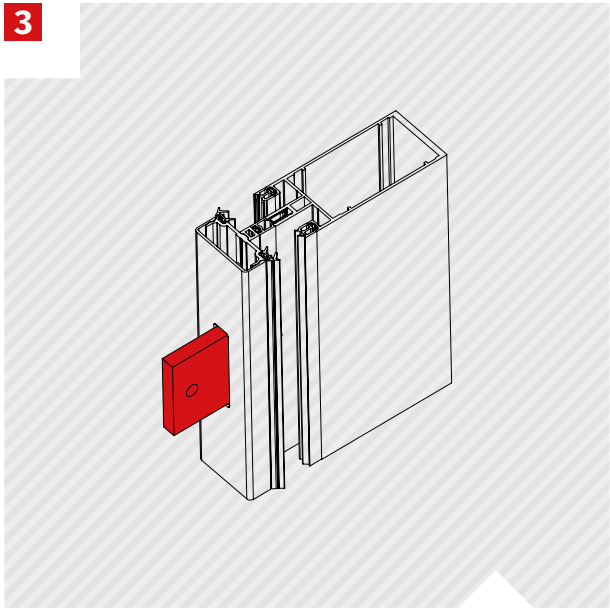

FIJAR EL PARASOL EN LA PESTAÑA DE MURO DE CORTINA

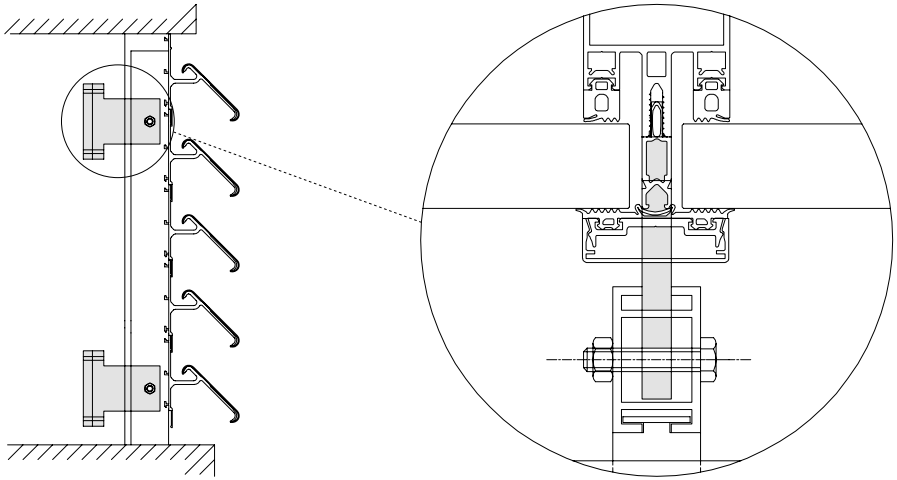

› Vista en sección del perfil montante del muro cortina.

PRERREQUISITOS :

› Para fabricar la pestaña del muro cortina, favor de proporcionar la vista en sección en formato DWG del muro cortina; y el tipo de tornillos utilizados para fijar el soporte de muro cortina.

CARACTERÍSTICAS

› Perfil de aluminio cortado y mecanizado ;
› Montaje de los tornillos en la pestaña de muro cortina.

Tornillos no incluidos.

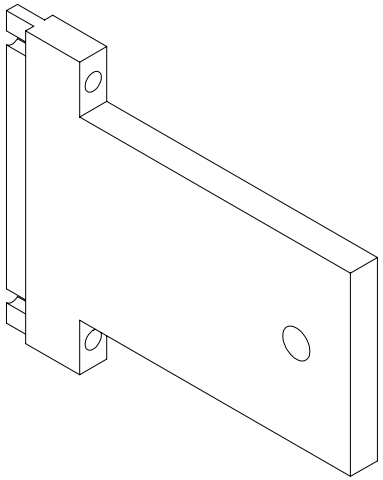

Descarga nuestra documentación técnica , sur **www.tellierbrisesoleil.com**.

ZONAS DE VIENTO NV65

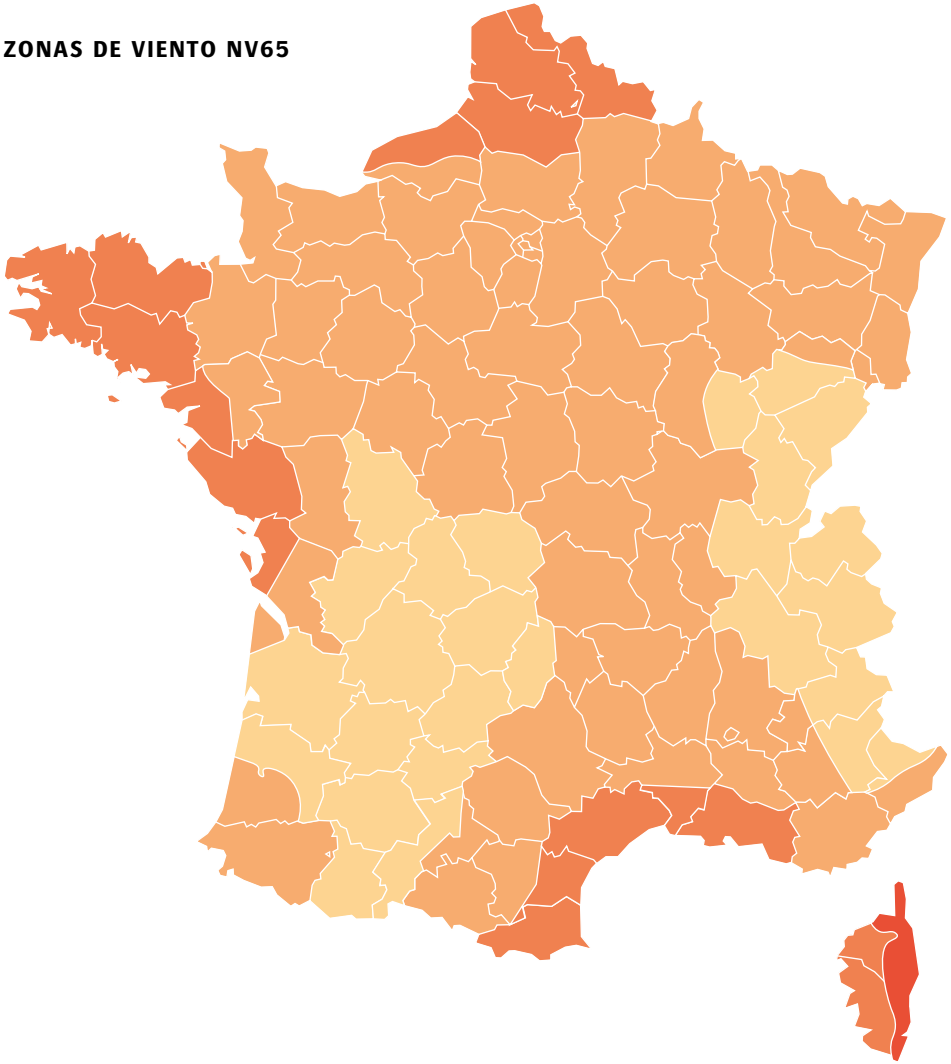

ZONAS DE NIEVE NV65

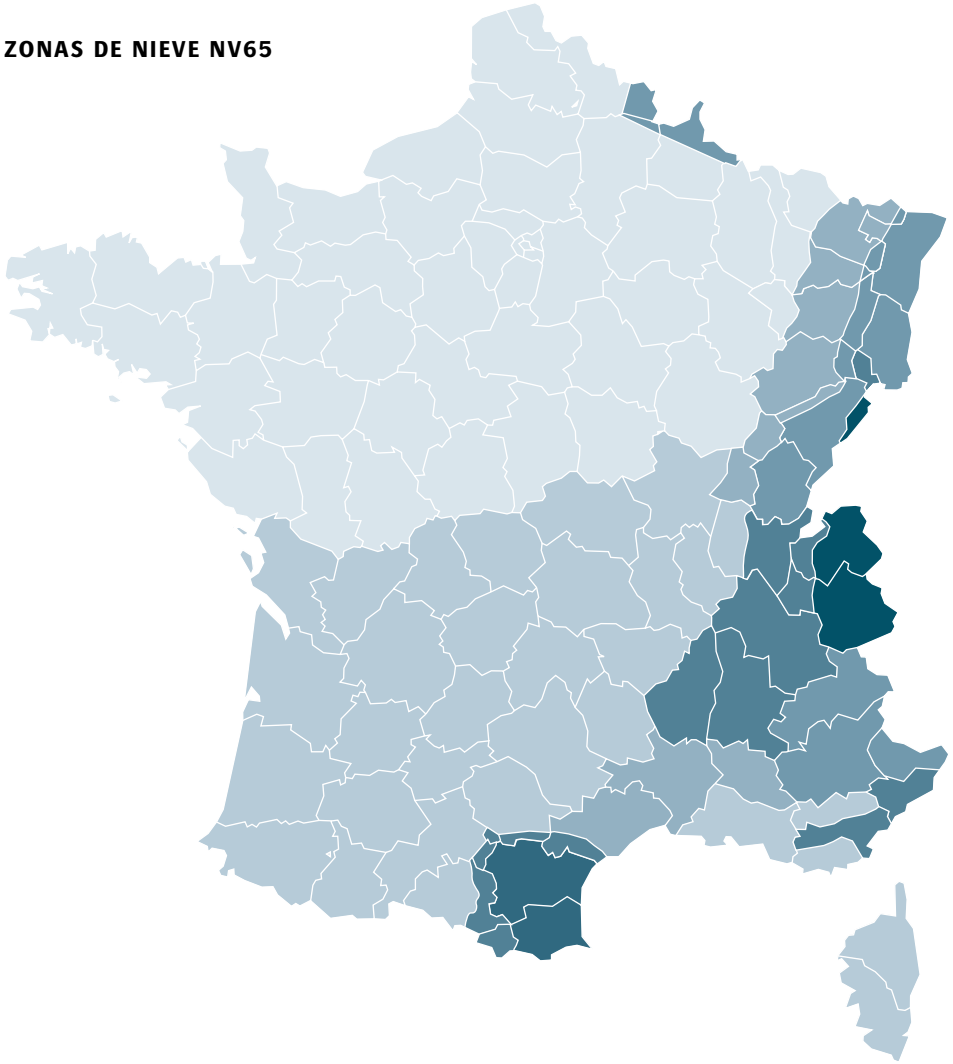

Tipo de zonas :	1	2	3	4	5
Presión normal (en Pa)	500	600	750	900	1200
Presión extrema (en Pa)	875	1050	1313	1575	2100
Velocidad normal (en km/h)	103	113	126	138	159
Velocidad extrema (en km/h)	137	149	167	183	210

Calculado según la exposición normal del sitio. La ponderación se utiliza para tener en cuenta la exposición del sitio: protegido o normal o expuesto.

Dom-Tom

- Guadeloupe (zona 5) ;
- Guyane (zona 1) ;
- Martinique (zona 5) ;
- Mayotte (zona 5) ;
- Réunion (zona 5) ;
- Saint-Pierre et Miquelon (zona 4).

Cargas :	A1	A2	B1	B2	C1	C2	D	E
Normale Pn0 (en daN/m²)	35	35	45	45	55	55	80	115
Extrema Pn'0 (en daN/m²)	60	60	75	75	90	90	130	190
Accidental (en daN/m²)	✕	80	80	108	✕	108	144	✕

Calculado según una altitud de menos de 200 metros. Los valores de las cargas verticales normales Pn0 y las cargas verticales extremas P'n0 distribuidas uniformemente debido a la nieve están de acuerdo con lo indicado por NV65 2009.

MANTENIMIENTO :

Para preservar la apariencia y la durabilidad de sus parasoles, el mantenimiento regular es esencial :

› El aluminio es un material con buena resistencia al mal tiempo y al medio ambiente

› agresivo. El anodizado y el recubrimiento en polvo son tratamientos superficiales que brindan protección adicional al aluminio y una apariencia decorativa duradera. Por último, según la ubicación y las zonas de exposición, se deben adaptar las frecuencias y los métodos de limpiez.

› El mantenimiento del aluminio recubierto con polvo o anodizado consiste en un simple lavado con agua jabonosa (detergente suave, pH entre 5 y 8), seguido de un enjuague con agua limpia y un paño no abrasivo. El medio recomendado es una esponja suave o un paño exclusivamente blanco suave. Tenga cuidado de que no haya una zona de retención y asegúrese de que los orificios de drenaje tengan salidas.

FRECUENCIAS DE LIMPIEZA :

› **En áreas rurales o urbanas de baja densidad (donde la atmósfera no contiene elementos agresivos), la frecuencia de mantenimiento es una vez al año para áreas lavadas regularmente con agua de lluvia.**

› **En áreas urbanas o industriales o marinas (donde la atmósfera tiene algunos elementos agresivos), las superficies expuestas a la lluvia generalmente requieren un mantenimiento semestral.**

› **En áreas con mucho tráfico y alta demanda y donde el mantenimiento permanente del aspecto decorativo es un requisito especial, la limpieza se puede hacer con más frecuencia.**

MÉTODOS DE LIMPIEZA :

› **Superficies mantenidas regularmente: el lavado se puede llevar a cabo utilizando agua con un agente humectante (Teepol o similar); debe completarse con un enjuague minucioso con agua limpia y con un paño suave y absorbente. Esta operación se puede combinar con la limpieza de ventanas (verifique la compatibilidad de los productos).**

› **Superficies moderadamente sucias: se pueden usar productos de limpieza para «desengrasar y lustrar» especialmente elaborados para esta aplicación. Estos productos contienen un agente humectante y productos desincrustantes. En cualquier caso, se recomienda terminar de limpiar con agua limpia, lavar y limpiar con un paño suave y absorbente.**

› **Superficies muy sucias: si el ensuciamiento es particularmente adherente, se pueden utilizar productos de « desengrasar y lustrar».**

Para el aluminio anodizado, se pueden aplicar utilizando tapones sintéticos como Scotch-Brite F Finishing. En todo lo caso, se requiere un enjuague final con agua limpia y luego con un paño suave y absorbente.

PRODUCTOS RECOMENDADOS :

En general, se recomienda realizar una prueba sistemática en un área oculta antes de cualquier operación de limpieza para validar la compatibilidad de los productos utilizados con el recubrimiento en polvo. Además, es esencial evitar el uso de productos agresivos como algunos detergentes: lavavajillas, detergentes, disolventes, productos básicos o ácidos...

› **Los productos recomendados para la limpieza de superficies lacadas son: limpiadores domésticos o industriales con pH neutro.**

›

› **Los productos no recomendados para la limpieza de superficies lacadas son: ácidos (ácido acético, ácido clorhídrico, ácido nítrico, ácido sulfúrico ...), bases (lavado de sosa, lejía, amoníaco ...), oxidantes (peróxido de hidrógeno ...), disolventes orgánicos (acetona, alcohol, isopropanol, alcohol blanco, gasolina, acetato de metiletilo ...), producto antigraffiti (derivados del propilenglicol, trementina ...), polvos con limpieza (pulido para renovación ...).**

En el caso de suciedad muy pesada, se recomienda en llevar a cabo una operación de renovación.

Si cerca del edificio, el trabajo ha provocado depósitos de suciedad en los parasoles, es necesario realizar una limpieza cuidadosa.

ANODIZACIÓN

El proceso de anodización es específico al aluminio. Este tratamiento le otorga una importante resistencia mecánica, una garantía de resistencia externa significativa y estabiliza el brillo de la superficie.

› El producto se sumerge en baños sucesivos. El aborto electrolítico se elimina de la capa de alúmina presente naturalmente en la superficie del producto. Esta capa se reemplaza posteriormente por una capa anódica (capa aislante más estable) más o menos gruesa. El espesor de la capa varía según el uso deseado. Una capa de 15 micras de espesor es adecuada para uso en exteriores.

› En los poros de esta capa anódica, es posible depositar tintes de todo tipo (oro, bronce ...). El tono se llama «natural» si no depositamos ningún colorante. Una vez que se logra el aspecto y el color, la capa protectora de anodizado se sella para que quede inerte frente al entorno externo.

TERMOLACADO O REVESTIMIENTO EN POLVO

El revestimiento en polvo de aluminio se realiza en tres pasos :

› Paso 1: la parte de aluminio se somete a un tratamiento químico de superficie para garantizar una buena adherencia de la pintura sobre el aluminio y los rendimientos anticorrosión (desengrasado alcalino, eliminación de ácido, conversión).

› Paso 2: el revestimiento en polvo electroplástico permite aplicar la pintura correctamente en la pieza.

› Paso 3: La polimerización en un horno (cocción) está dirigida a obtener las características mecánicas y el aspecto final del matiz.

Nuestros diferentes tratamientos de superficie han obtenido los certificados de calidad más exigentes de la Unión Europea: Qualicoat®, Qualideco®, Qualimarine® para revestimientos en polvo y Qualanod® para anodización garantizando un alto nivel de calidad.

(© ADAL) Guía de selección :	Anodizado	Revestimiento en polvo
Sostenibilidad	****	***
Manteniendo la apariencia	****	***
Gama de colores	**	****
Resistencia a la fricción	****	**
Apariencia metálica	****	***
Formato	N.R.	**
Mantenimiento facil	****	****
Aplicación a las piezas soldadas	**	****
Aplicación a las piezas de fundición	*	**

**** Excelente *** Muy Buena ** Buena * Acceptable N.R. No recomendable

ETIQUETA QUALANOD®

› Establecida en 1974, la etiqueta Qualanod® se refiere a productos de aluminio anodizado. Garantiza su calidad y su durabilidad con en el tiempo. La referencia de la etiqueta describe los requisitos técnicos, los controles a realizar y su frecuencia. Las principales características controladas son: el espesor y la solidez de la capa anódica, la calidad de la obstrucción y la resistencia a la abrasión, la resistencia al rocío salino...

LABEL QUALICOAT®, SEASIDE® Y QUALIDÉCO®

› Establecida en 1986, la etiqueta Qualicoat® se refiere a productos de aluminio termolacados. Las lacas utilizadas están sujetas a la aprobación previa de Qualicoat®, que verifica sus buenas características de durabilidad. El grosor medio de la capa es de al menos 60 micras. La referencia técnica de la etiqueta describe los requisitos técnicos, los controles a realizar y su frecuencia. Las principales características controladas son: el espesor de la capa de conversión, la calidad de los enjuagues, la calidad de la capa de laca (su espesor, su adherencia, su buena polimerización y su resistencia mecánica), la resistencia al rocío salino acético del producto lacado, a la corrosión, a los rayos ultravioleta (matiz y brillo) y a una exposición externa...

› Las directivas de la etiqueta Qualicoat® incluyen revestimientos en polvo que proporcionan efectos decorativos (madera, mármol, ...) cubiertos por un certificado específico: la etiqueta Qualideco®.

LABEL QUALIMARINE®

› Establecida en 2001, la etiqueta Qualimarine® ha experimentado una evolución en 2016. Esta etiqueta se ha convertido en un enfoque de calidad general para los perfiles de aluminio termolacados expuestos a las condiciones atmosféricas más evidentes. Qualimarine® verifica tanto la calidad de la aleación como el tratamiento de la superficie reforzada, el rendimiento del proceso de revestimiento en polvo y los requisitos de mantenimiento del producto terminado.

› Los productos Qualimarine® deben fabricarse en su totalidad con perfiles aprobados por profesionales calificados de Qualimarine®.

La durabilidad y la sostenibilidad de los tratamientos de superficie están garantizadas por las etiquetas, auténticas garantías de calidad reconocidas por profesionales. Estos son Qualanod®, Qualicoat®, Seaside®, Qualideco® y Qualimarine®.

Para más información, consulte el sitio web de ADAL©.

APLICACIÓN DE LOS TÉRMINOS Y CONDICIONES GENERALES :

› Los Términos y Condiciones Generales son las únicas condiciones aplicables a todas nuestras ventas que determinan todo por completo. De conformidad con el artículo L.441-6 del Código de Comercio francés, los términos y condiciones generales de venta se aplican a la exclusión de cualquier otra disposición contraria o adicional contenida en cualquier documento del cliente.

PEDIDOS :

› Un pedido de un cliente se convierte en definitivo solo después de que haya sido confirmado por Tellier Brise-Soleil según los siguientes términos: cualquier pedido de venta debe especificar exactamente las dimensiones del producto. Si la realización es posible, entonces Tellier Brise-Soleil establece un plan (bajo la responsabilidad del cliente que transmitió las dimensiones). El plan y el pedido aceptados por Tellier Brise-Soleil se envían por correo electrónico al cliente para verificación. Ninguna fabricación se activará sin la validación de los planes por parte del Cliente.

GARANTÍA :

› Tellier Brise-Soleil se compromete a realizar el pedido de acuerdo con las únicas menciones aceptadas que aparecen en la confirmación, bajo la responsabilidad del cliente y de las dimensiones. En términos de color, el cliente ha sido informado de que los colores de los productos Tellier Brise-Soleil pueden tener una ligera diferencia en intensidad y color debido a la naturaleza del soporte y la pintura / laca. El cliente expresamente acepta que esta variación del Delta E debería ser como máximo 1.5 para el color blanco y 3.0 para un color. Este tipo de Delta es impuesto por los proveedores de revestimiento en polvo. Tellier Brise-Soleil garantiza su fabricación de acuerdo con la ley y dentro del límite de la cantidad pagada por el cliente. Tellier Brise-Soleil nunca cubre daños indirectos e intangibles. No se otorga garantía a clientes profesionales en acuerdo a los artículos 1641-s. y 1386-1s. del Código Civil y, para este último, la exclusión de la garantía es válida por daños a la propiedad para uso profesional. Si el cliente detecta una falla que pueda comprometer la responsabilidad de Tellier Brise-Soleil, debe informar a Tellier Brise-Soleil por correo certificado con aviso de recibo dentro de los diez (10) días de su descubrimiento (o dentro de las cuarenta y ocho (48) horas de entrega por defectos aparentes). Cualquier cosa debe permanecer en el estado para permitir que Tellier Brise-Soleil y el cliente establezcan un informe contradictorio, a más tardar treinta (30) días después de recibir la carta certificada con aviso de recibo para tener en cuenta la realidad del defecto y la posible responsabilidad legal de Tellier Brise-Soleil. Si Tellier Brise-Soleil considera que el defecto está cubierto por su garantía, entonces Tellier Brise-Soleil se hará cargo de la reparación del producto en cuestión o, a su elección, proporcionará un producto equivalente.

ENTREGA Y TRANSPORTE :

› La obligación de entregar los productos vendidos por Tellier Brise-Soleil se logra al ponerlos a disposición en la fábrica de Tellier Brise-Soleil. El cliente asume todos los riesgos de carga, transporte y descarga bajo su exclusiva responsabilidad. El cliente debe organizar la accesibilidad del camión de transporte en el día y lugar previsto para la descarga y en condiciones normales de seguridad. De no ser así, y si los productos no se podían descargar, se facturaría al cliente todos los costos de devolución y compensación de Tellier Brise-Soleil por esta interrupción. Cualquier reserva sobre la entrega (falta, por defecto) debe mencionarse en una carta de porte y ser notificada por correo certificado con aviso de recibo dentro de los tres (3) días al transportista y Tellier Brise Soleil, y Debe especificar la naturaleza y la causa del defecto. Los plazos de transporte y entrega siempre se dan como una indicación. Ningún retraso puede dar lugar a una compensación o causar cualquier modificación de la orden (cancelación o resolución, total o parcial). Tellier Brise-Soleil se reserva el derecho de dividir sus envíos de pedidos. El embalaje nunca es devuelto por Tellier Brise-Soleil.

PRECIOS Y CONDICIONES DE PAGO :

› Nuestros precios son exclusivos de impuestos, en fábrica o gratuitos si se especifican o reenvían a Francia (sin este concepto cambia la responsabilidad de los riesgos de transporte asumidos por el cliente) y la pérdida de embalaje incluido. No se concede ningún descuento por pago anticipado. Los precios mencionados en una estimación son válidos solo para la cantidad que aparece allí y en el período de validez de dos (2) meses de esta estimación a partir de su emisión. A menos que se especifique lo contrario, el pago de las facturas emitidas por Tellier Brise-Soleil debe realizarse de acuerdo con los medios indicados en la factura en su oficina central dentro de los treinta (30) días del mes en el decimoquinto (15) día.

› Para cualquier cliente nuevo o cuando un cliente no haya pagado sus facturas a tiempo, la primera orden (o la orden que sigue a la que no se pagó a su debido tiempo) se pagará por transferencia: cincuenta por ciento (50%) del monto TTC (según sus siglas en francés) con el pedido del cliente, cincuenta por ciento (50%) antes de la entrega, o con la elección de Tellier Brise-Soleil, ya sea mediante pago completo con el pedido (este último caso en particular vale para los clientes que no están cubiertos por nuestro seguro de crédito). En todo caso, los términos de pago están relacionados con su aceptación por nuestro seguro de crédito. Además, cualquier pago atrasado en esta etapa cambiará automáticamente el tiempo de entrega acordado. El cliente acepta a partir de ahora que el nuevo plazo se fija unilateralmente por Tellier Brise-Soleil.

FALTA DE PAGO :

› Los montos no pagados en la fecha de vencimiento se pagarán sin previo aviso, de conformidad con la ley, a partir de esta fecha, a una tasa equivalente a dos (2) veces la tasa de interés legal vigente. La recuperación del contencioso (considerado como tal después de un primer aviso a Tellier Brise-Soleil) de un reclamo resultará en una compensación por el retiro del cliente de su compromiso de pagar al vencimiento, el pago de una cantidad igual al veinte por ciento (20%) de la orden de TTC sin pagar no puede ser inferior a trescientos cincuenta euros (350 €) y sin perjuicio de otros costos y cargos incurridos para la recuperación. Además, la falta de pago dará lugar a: el lapso inmediato del plazo de todas las reclamaciones debidas al cliente y su pago inmediato; suspensión de todas las órdenes pendientes y la posibilidad de aplicar la retención de la cláusula de título con la retención, luego, como indemnización, todos los pagos iniciales recibidos en virtud de dicha orden.

CLÁUSULA DE RESERVA DE LA PROPIEDAD :

› Los bienes siguen siendo propiedad de Tellier Brise-Soleil hasta el cobro final del precio completo, el principal y los accesorios, costos e intereses. Por otro lado, los riesgos se transfieren al cliente tan pronto como se entregan (disponible en la fábrica de Tellier Brise-Soleil). El Cliente acepta pre-arreglar cualquier seguro que cubra los riesgos y daños causados por el incidente y justificarlo ante Tellier Brise-Soleil en la primera solicitud, antes de la entrega.

SOLUCIÓN DE CONTROVERSIAS :

› Las partes se comprometen, antes de presentar su disputa ante el Tribunal, excepto si se trata de un incumplimiento de pago, para negociar con el fin de encontrar una solución amistosa durante los dos meses posteriores a la recepción de la carta que el demandante envíe a la otra parte. Si no se llega a un acuerdo amistoso dentro de este período, la disputa será de la jurisdicción exclusiva de los Tribunales de Angers (Maine y Loira).

SAS TELLIER BRISE-SOLEIL | Capital 20 000€ | RCS Angers 2004B1056 | TVA FR71 479383655 | SIRET 479 383 655 00020 | APE 2512 Z

PARA MÁS INFORMACIÓN, ENCUENTRENOS EN WWW.TELLIERBRISESOLEILCOM

Catálogos, fichas de productos, planos técnicos, herramientas, referencias de nuestros proyectos ya realizados, encuentre todas nuestras herramientas de comunicación en nuestro sitio web.

AGRADECIMIENTOS

› Agradecemos a todos nuestros clientes y socios por compartir fotos de sus proyectos.

Diseño gráfico :
› Tellier Brise-Soleil.

Créditos de las fotos :
› Fototeca de TELLIER BRISE-SOLEIL;

› Guillaume SATRE | www.guillaume-satre.fr;

› Luc BOEGLY | www.opictures.fr;

› Sergio GRAZIA | www.sergiograzia.fr.

Publicación :
› Centro de impresión BDZ;
› Edición enero 2018

Liceo Europeo, NOISY LE GRAND (93)
Arquitecto : 234 Arquitectos | Instalación : Segma

Perfectamente adaptada a todos los estilos arquitectónicos, nuestra colección es la solución ideal para proteger, vestir y ventilar su edificio. Desde el parasol, pasando por el revestimiento hasta las persianas, encontrará una amplia variedad de productos para adaptarse a sus necesidades y requisitos. Descubra nuestra colección de protección solar, revestimiento de fachadas y ventilación natural.

www.tellierbrisesoleil.com

› Anjou Actiparc des Trois Routes
› Rue Alcide de Gaspéri
› 49120 CHEMILLÉ-EN-ANJOU | FRANCE
› Tél. : 02 41 30 45 45 | Fax : 02 41 64 02 02
› Mail : contact@tellierbrisesoleil.com

Suivez-nous sur :

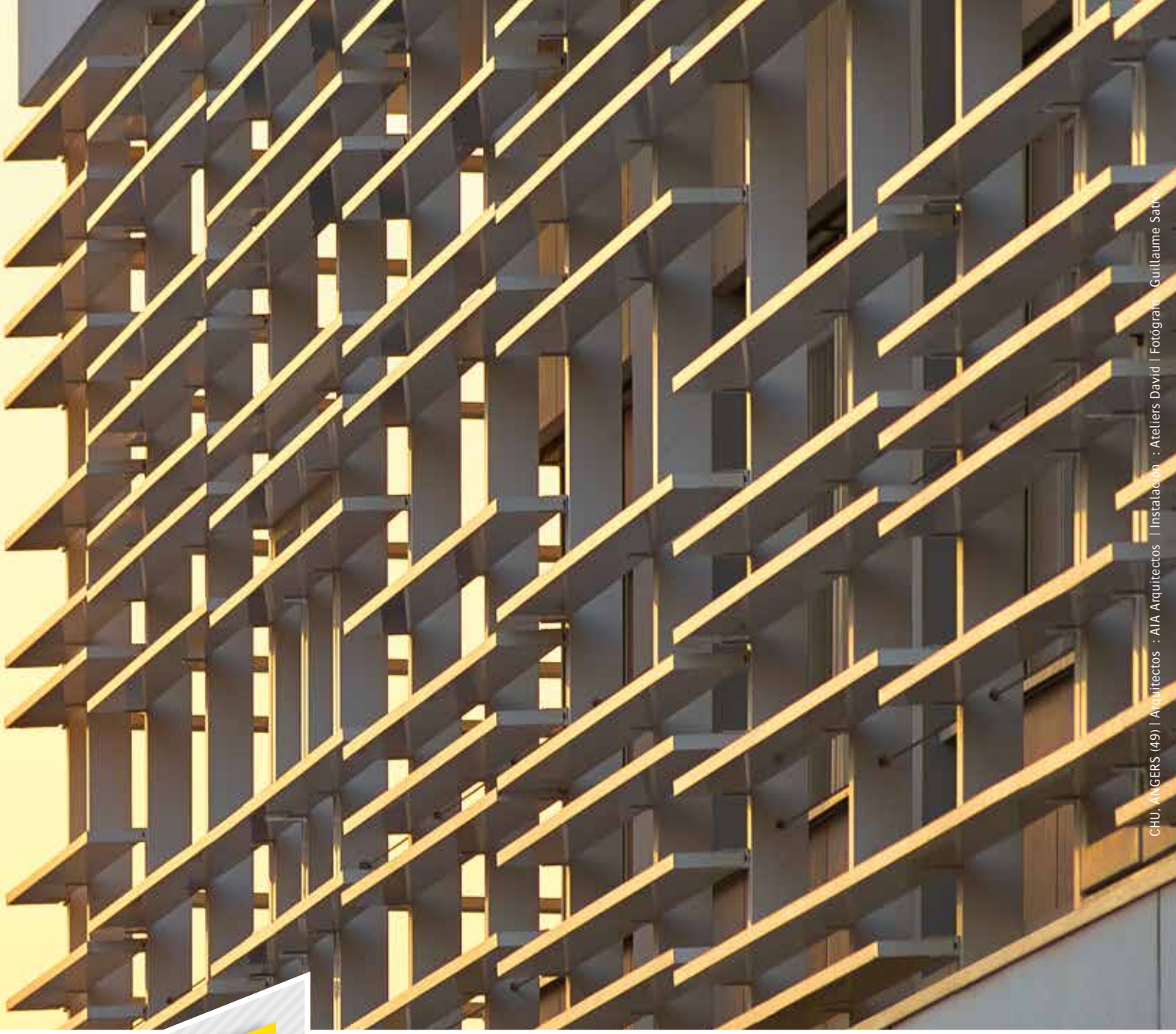

CHU, ANGERS (49) | Architectos : AIA Arquitectos | Instalación : Ateliers David | Fotógrafo : Guillaume Satre

Tellier brise-soleil